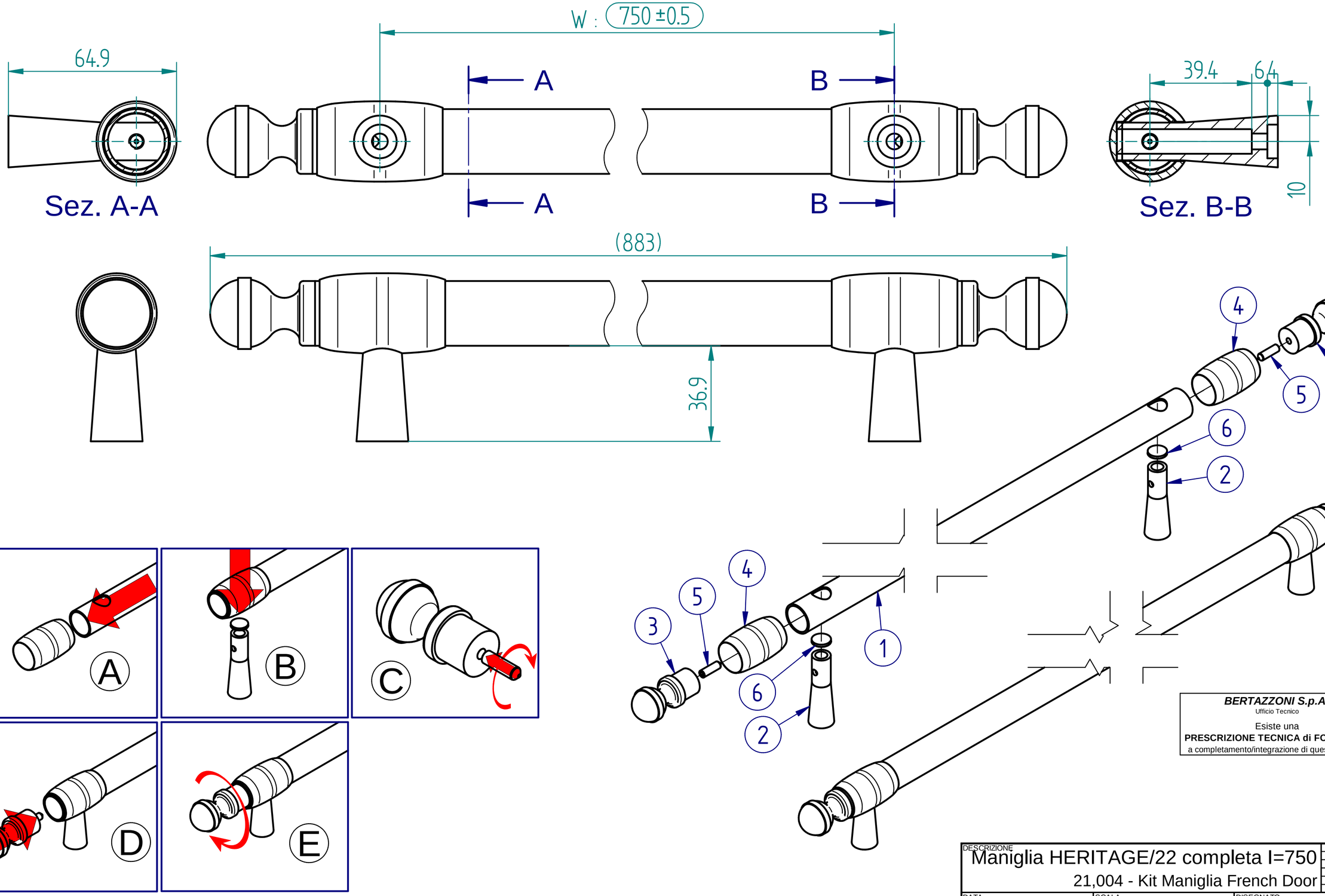

CODICE	DESCRIZIONE: MANIGLIA FRIGO	rif.1 TUBO/ COLORE	rif. 2 DISTANZ./ COLOR.	rif.3 TERMINALE / COL.	rif.4 OLIVA / COL.	rif.5 VITE STEI M6x20	rif.6 GUARNIZIONE AD.	W : (INTERASSE FIX)
403923	HERITAGE I=750 mm	403454 / CROMATO	403769 / CROMATO	403456 / CROMATO	403457 / CROMATO	301129	411108	750 mm

BERTAZZONI S.p.A.
Ufficio Tecnico
Esiste una
PRESCRIZIONE TECNICA di FORNITURA
a completamento/integrazione di questo disegno

D	C	B	A	MODIFICHE	AUTORE	DATA

DESCRIZIONE

DESCRIZIONE: Maniglia HERITAGE/22 completa I=750
21,004 - Kit Maniglia French Door

TOLLERANZE GENERALI

fino a 6	±0.1	> 400 a 1000	±0.8
> 6 a 30	±0.2	> 1000 a 2000	±1.2
> 30 a 120	±0.3	> 2000 a 4000	±2
> 120 a 400	±0.5	> 4000	±3

TOLLERANZA CLASSE M UNI-ISO 2768

DATA	SCALA	DISEGNATO	RICAVATO DA
06/07/2021	1:1	L.Berteotti	403690

SVILUPPO	MATERIALE	TRATTAMENTO
	Disegni spec.compp.	Vedi tabella

BERTAZZONI SPA
VIA PALAZZINA N.8 - 42016 GUASTALLA (RE) - ITALY

Questo disegno, di proprietà della ditta BERTAZZONI S.p.A., non può essere comunque utilizzato da terzi senza autorizzazione scritta della ditta stessa che, in caso contrario, si riserva di procedere a termini di legge.

FOGLIO	MODELLO	CODICE
A2		403923