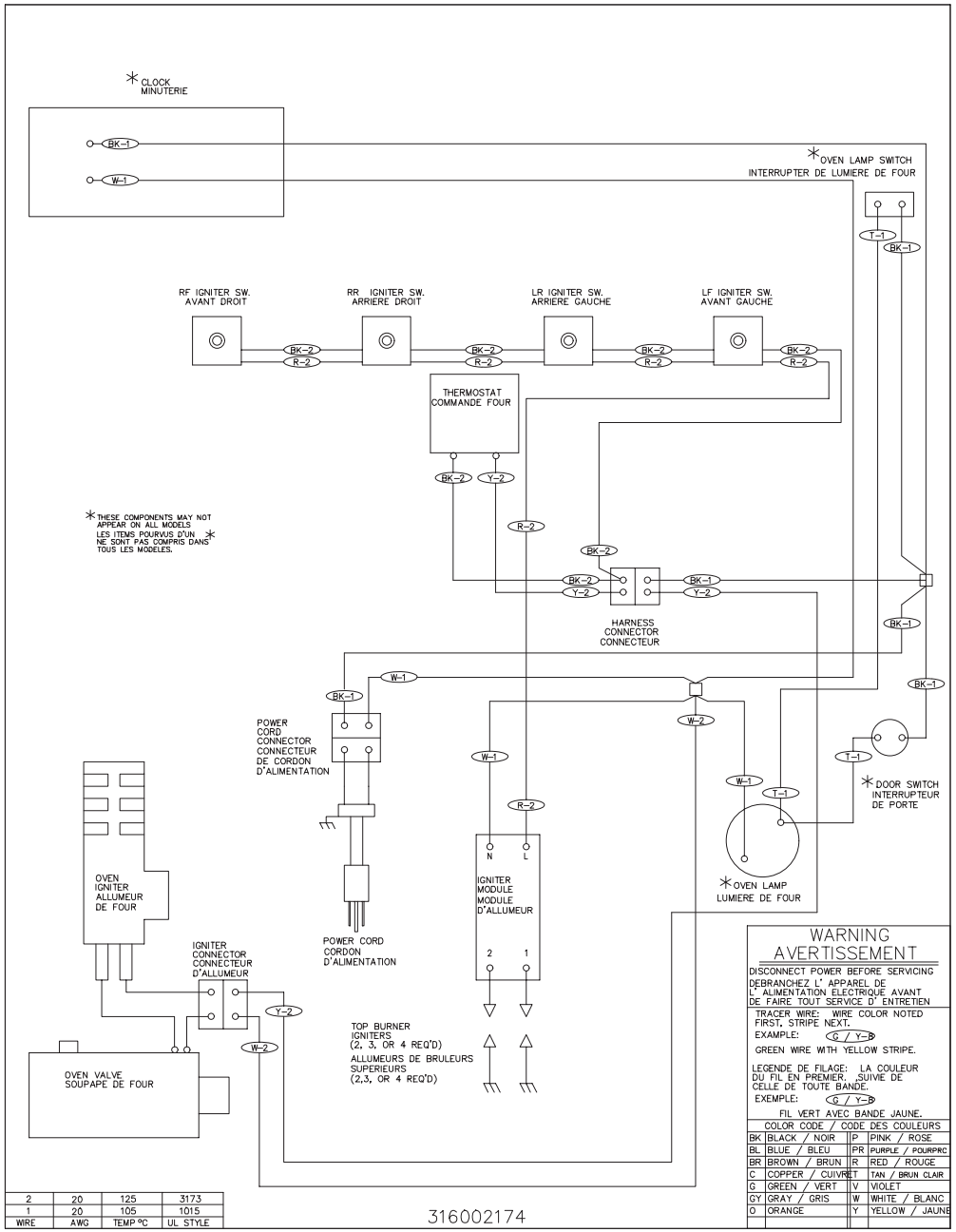
*CLOCK
MINUTERIE
BK-1
W-1
*OVEN LAMP SWITCH
INTERRUPTER DE LUMIERE DE FOUR
T-1
BK-1
RF IGNITER SW.
AVANT DROIT
RR IGNITER SW.
ARRIERE DROIT
LR IGNITER SW.
ARRIERE GAUCHE
LF IGNITER SW.
AVANT GAUCHE
BK-2
R-2
THERMOSTAT
COMMANDE FOUR
BK-2
Y-2
*THESE COMPONENTS MAY NOT
APPEAR ON ALL MODELS
LES ITEMS POURVUS D'UN
NE SONT PAS COMPRIS DANS
TOUS LES MODELES.
R-2
BK-2
BK-2
Y-2
BK-1
Y-2
HARNESS
CONNECTOR
CONNECTEUR
BK-1
W-1
BK-1
W-2
POWER
CORD
CONNECTOR
CONNECTEUR
DE CORDON
D'ALIMENTATION
W-1
T-1
*DOOR SWITCH
INTERRUPTEUR
DE PORTE
W-1
T-1
R-2
N
L
IGNITER
MODULE
MODULE
D'ALLUMEUR
2
1
*OVEN LAMP
LUMIERE DE FOUR
OVEN
IGNITER
ALLUMEUR
DE FOUR
POWER CORD
CORDON
D'ALIMENTATION
IGNITER
CONNECTOR
CONNECTEUR
D'ALLUMEUR
Y-2
W-2
TOP BURNER
IGNITERS
(2, 3, OR 4 REQ'D)
ALLUMEURS DE BRULEURS
SUPERIEURS
(2,3, OR 4 REQ'D)
OVEN VALVE
SOUPAPE DE FOUR
WARNING
AVERTISSEMENT
DISCONNECT POWER BEFORE SERVICING
DEBRANCHEZ L' APPAREL DE
L' ALIMENTATION ELECTRIQUE AVANT
DE FAIRE TOUT SERVICE D' ENTRETIEN
TRACER WIRE: WIRE COLOR NOTED
FIRST, STRIPE NEXT.
EXAMPLE: G / Y-P
GREEN WIRE WITH YELLOW STRIPE.
LEGENDE DE FILAGE: LA COULEUR
DU FIL EN PREMIER. ,SUIVIE DE
CELLE DE TOUTE BANDE.
EXEMPLE: G / Y-P
FIL VERT AVEC BANDE JAUNE.
COLOR CODE / CODE DES COULEURS
BK BLACK / NOIR
BL BLUE / BLEU
BR BROWN / BRUN
C COPPER / CUIVRE
G GREEN / VERT
GY GRAY / GRIS
O ORANGE
P PINK / ROSE
PR PURPLE / POURPRE
R RED / ROUGE
T TAN / BRUN CLAIR
V VIOLET
W WHITE / BLANC
Y YELLOW / JAUNE
2 20 125 3173
1 20 105 1015
WIRE AWG TEMP °C UL STYLE
316002174

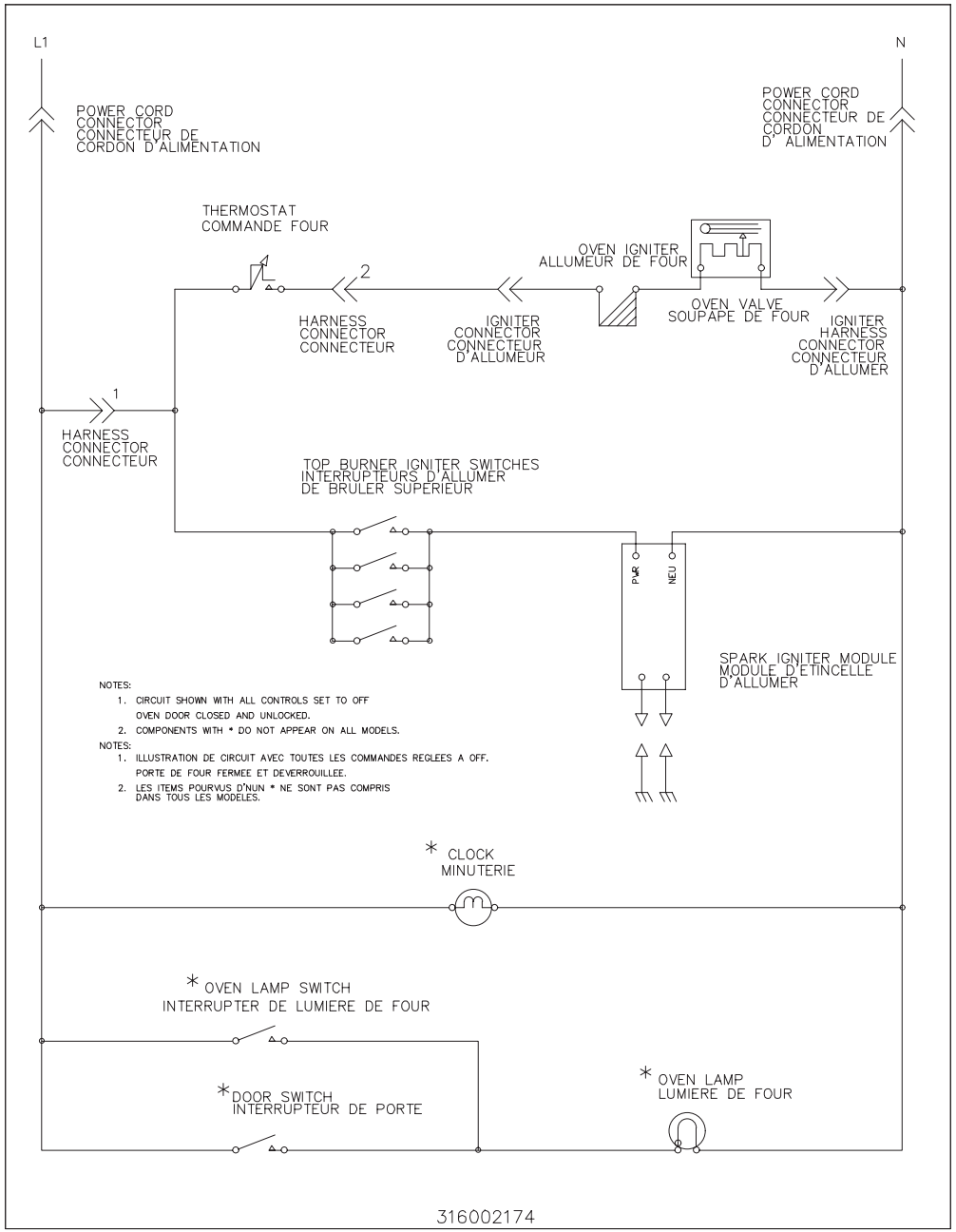
L1
N
POWER CORD
CONNECTOR
CONNECTEUR DE
CORDON D'ALIMENTATION
POWER CORD
CONNECTOR
CONNECTEUR DE
CORDON
D' ALIMENTATION
THERMOSTAT
COMMANDE FOUR
OVEN IGNITER
ALLUMEUR DE FOUR
2
HARNESS
CONNECTOR
CONNECTEUR
IGNITER
CONNECTOR
CONNECTEUR
D'ALLUMEUR
OVEN VALVE
SOUPAPE DE FOUR
IGNITER
HARNESS
CONNECTOR
CONNECTEUR
D'ALLUMER
1
HARNESS
CONNECTOR
CONNECTEUR
TOP BURNER IGNITER SWITCHES
INTERRUPTEURS D'ALLUMER
DE BRULER SUPERIEUR
PWR
NEU
SPARK IGNITER MODULE
MODULE D'ETINCELLE
D'ALLUMER
NOTES:
1. CIRCUIT SHOWN WITH ALL CONTROLS SET TO OFF
OVEN DOOR CLOSED AND UNLOCKED.
2. COMPONENTS WITH * DO NOT APPEAR ON ALL MODELS.
NOTES:
1. ILLUSTRATION DE CIRCUIT AVEC TOUTES LES COMMANDES REGLEES A OFF.
PORTE DE FOUR FERMEE ET DEVERROUILLEE.
2. LES ITEMS POURVUS D'NUN * NE SONT PAS COMPRIS
DANS TOUS LES MODELES.
* CLOCK
MINUTERIE
* OVEN LAMP SWITCH
INTERRUPTER DE LUMIERE DE FOUR
*DOOR SWITCH
INTERRUPTEUR DE PORTE
* OVEN LAMP
LUMIERE DE FOUR
316002174