Hisense
life reimagined

MANUEL D'UTILISATION DE L'UTILISATEUR

Lave-Vaisselle

Avant de faire fonctionner cet appareil, veuillez lire attentivement ce manuel et le conserver pour référence ultérieure

HDWH12AB3FR8E
HDWH12B3FR8E

Français

Pour toutes questions sur les fonctionnalités, le fonctionnement / les performances, les pièces ou la maintenance, veuillez contacter le : **1-855-344-7367**

SÉCURITÉ DU LAVE-VAISSELLE..... 3
EXIGENCES D'INSTALLATION..... 5
Outils et Pièces..... 5
Exigences relatives à l'emplacement..... 7
Exigences de vidange..... 9
Exigences relatives à l'alimentation en eau..... 10
Exigences électriques..... 10
INSTRUCTIONS D'INSTALLATION..... 11
Déballer le lave-vaisselle..... 11
Retirer la(les) plaque(s) de protection..... 12
Vérifier l'équilibre de la porte..... 13
Ajuster les pieds de mise à niveau..... 13
Préparer l'ouverture d'installation..... 15
Vérifier les raccordements existants aux réseaux publics..... 16
En l'absence de raccordements existants aux réseaux publics..... 17
Raccorder le tuyau de vidange au réseau de drainage domestique.. 20
Glisser partiellement le lave-vaisselle dans l'ouverture..... 20
Mettre le lave-vaisselle de niveau..... 21
Raccorder à l'alimentation électrique..... 22
Raccorder à l'alimentation en eau..... 25
Raccorder au réseau de drainage domestique..... 26
Fixer le lave-vaisselle..... 30
Liste des vérifications avant test..... 32
Tester le lave-vaisselle..... 33
Remettre en place la plaque de protection..... 34

SÉCURITÉ DU LAVE-VAISSELLE

VOTRE SÉCURITÉ ET CELLE DES AUTRES SONT TRÈS IMPORTANTES

Pour éviter toute blessure à l'utilisateur ou à autrui et tout dommage matériel, les instructions indiquées ici doivent être suivies. Un fonctionnement incorrect dû au non-respect des instructions peut causer des blessures ou des dommages, y compris la mort.

Le niveau de risque est indiqué par les indications suivantes.



AVERTISSEMENT

Ce symbole indique la possibilité de mort ou de blessure grave.



ATTENTION

Ce symbole indique la possibilité de blessure ou de dommage matériel.



AVERTISSEMENT

Ce symbole indique la présence possible d'une tension dangereuse constituant un risque de choc électrique susceptible d'entraîner la mort ou des blessures graves.

AVERTISSEMENT / INSTRUCTIONS DE MISE À LA TERRE

Une connexion incorrecte du conducteur de mise à la terre de l'appareil peut entraîner un risque de choc électrique. Consultez un électricien qualifié ou un représentant du service après-vente si vous avez un doute sur la mise à la terre correcte de l'appareil. Ne modifiez pas la fiche fournie avec l'appareil. Si la fiche ne s'adapte pas à la prise, faites installer une prise appropriée par un électricien qualifié.

Pour un appareil avec cordon mis à la terre :

Cet appareil doit être mis à la terre. En cas de dysfonctionnement ou de panne, la mise à la terre réduira le risque de choc électrique en fournissant un chemin de moindre résistance pour le courant électrique. Cet appareil est équipé d'un cordon comportant un conducteur de mise à la terre et une fiche de mise à terre. La fiche doit être branchée dans une prise appropriée qui est installée et mise à la terre conformément aux codes et ordonnances locaux.

Pour un appareil raccordé en permanence :

Cet appareil doit être raccordé à un système de câblage permanent en métal mis à la terre, ou à un conducteur de mise à la terre de l'équipement qui doit être acheminé avec les conducteurs du circuit et raccordé à la borne de mise à la terre de l'équipement ou au fil de l'appareil.

AVERTISSEMENT



Risque de basculement

- N'utilisez pas le lave-vaisselle tant qu'il n'est pas complètement installé.
- Ne poussez pas sur la porte ouverte.
- Cela peut entraîner des blessures graves ou des coupures.

AVERTISSEMENT

Risque de suffocation

- Avant de jeter votre ancien appareil, retirez la porte ou le couvercle afin que les enfants ne puissent pas se cacher ou se coincer à l'intérieur.
- Le non-respect de ces instructions peut entraîner la mort ou des lésions cérébrales.

AVERTISSEMENT



Risque de choc électrique

Pour réduire le risque de choc électrique, d'incendie ou de blessures corporelles :

- L'installateur doit s'assurer que le lave-vaisselle est complètement fermé au moment de l'installation.
- Des précautions doivent être prises lors de l'installation ou du retrait du lave-vaisselle pour réduire la probabilité d'endommager le cordon d'alimentation.

Avertissements de la Proposition 65 de l'État de Californie :

AVERTISSEMENT : Cancer et risque pour la Reproduction -www.P65Warnings.ca.gov.

EXIGENCES D'INSTALLATION

OUTILS ET PIÈCES

Préparez les outils et les pièces nécessaires avant de commencer l'installation.

PIÈCES FOURNIES

Montage latéral

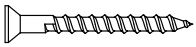

Vis n° 8 × 1-1/4 PO (4)

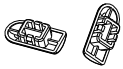

Capuchon de réglage (2)



Collier de serrage à vis (1)

Montage supérieur



Vis n° 8 × 3/4 PO (2) (pour montage supérieur)



Vis n° 6 × 1/2 PO (2) (pour fixer le clip de montage supérieur sur le cadre supérieur)

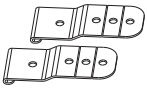

Clip de montage supérieur (2)

PIÈCES NÉCESSAIRES (NON FOURNIES)



Coude à 90° à compression 3/4" FHT × DE 3/8" (si non fourni dans le kit de tuyaux)



Presse-étoupe de décharge de traction

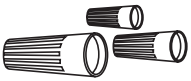

Capuchons de connexion homologués UL (3)



Kit de cordon d'alimentation n° BK500 ou câble électrique (en option)



Tuyau d'alimentation tressé 3/8" pour lave-vaisselle ou conduite d'eau en cuivre (3/8" min.)

OUTILS NÉCESSAIRES



Tournevis cruciforme



Tourne-écrou 5/16" et 1/4"



Niveau



Lampe de poche

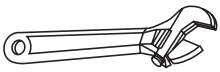

Clé à molette 6"

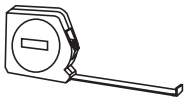

Ruban à mesurer

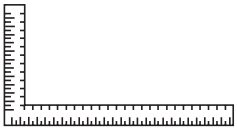

Équerre de charpentier



Lunettes de sécurité



Seau



Gants



Tournevis à lame plate

NOUVELLES INSTALLATIONS (UNIQUEMENT)

Pièces nécessaires



Vanne d'arrêt manuelle



Té de vidange (canalisations domestiques, le cas échéant)

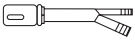

Dispositif anti-siphon pour tuyau de vidange (si requis)



Coupleur (pour rallonge de la ligne de vidange, le cas échéant)

Outils nécessaires

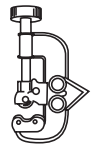

Coupe-tubes

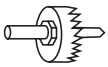

Jeu de scies-trépans

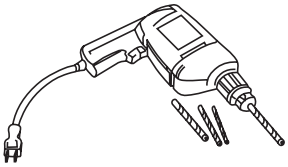

Forets et trépans

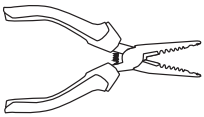

Pince à dénuder

POINTS DE RACCORDEMENT CLÉS

Avant

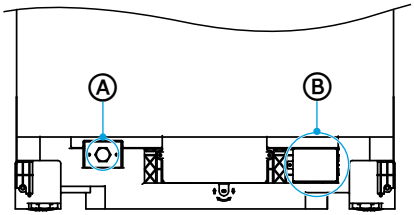

Ⓐ Raccord d'eau
Ⓑ Boîte de jonction électrique

EXIGENCES RELATIVES À L'EMPLACEMENT

IMPORTANT :

- Ne faites pas passer les tuyaux de vidange, les conduites d'eau ou les câbles électriques à des endroits où ils pourraient gêner ou toucher les moteurs ou les pieds du lave-vaisselle.
- L'emplacement où le lave-vaisselle sera installé doit avoir un espace dégagé entre les moteurs et le sol. Les moteurs ne doivent pas toucher le sol.
- Le sol de l'ouverture doit être de niveau. (Si le sol à l'avant de l'ouverture n'est pas de niveau avec le sol à l'arrière de l'ouverture, des cales peuvent être nécessaires pour mettre le lave-vaisselle de niveau).
- N'installez pas le lave-vaisselle sur un sol moquetté.
- Le lave-vaisselle doit être complètement fermé sur le dessus, les côtés et l'arrière et ne doit porter aucune partie de l'enceinte qui l'entoure
- Le lave-vaisselle doit être installé de manière à ce que le tuyau de vidange ne mesure pas plus de 10 pieds de longueur, pour un drainage adéquat.

DIMENSIONS DE L'OUVERTURE

- L'ouverture brute du placard doit mesurer au moins 60,5 cm (23,8") de largeur, 58 cm (22,8") de profondeur et 86,4 cm (34,00") de hauteur, et permettre un accès facile au réseau d'eau, au réseau d'électricité et à un drain.
- Lorsqu'il est installé dans un coin, un dégagement minimum de 5,1 cm (2") est requis entre le côté du lave-vaisselle et le mur, le placard ou tout autre appareil adjacent.
- Il doit y avoir un dégagement minimum de 68,5 cm (27") devant le lave-vaisselle pour permettre l'ouverture complète de la porte.

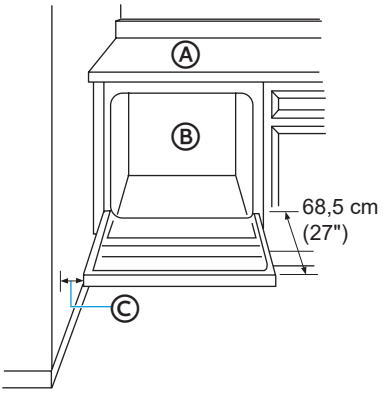

Ⓐ Plan de travail
Ⓑ Lave-Vaisselle
Ⓒ Dégagement pour l'ouverture de porte minimum 5,1 cm (2")

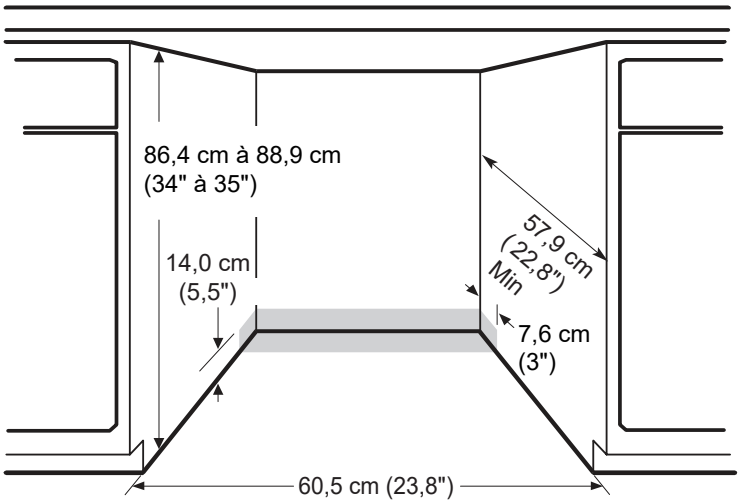

* Assurez-vous que la conduite d'eau, les fils et le tuyau de vidange se trouvent dans la zone ombrée.

DIMENSIONS DU PRODUIT

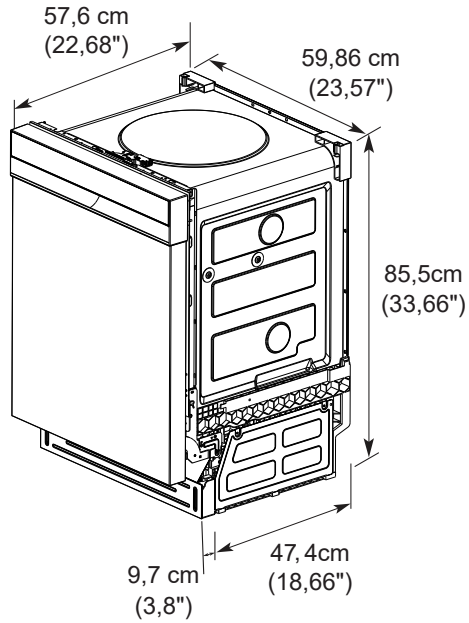

EXIGENCES DE VIDANGE

Respectez tous les codes et ordonnances locaux.

TUYAU DE VIDANGE

Si le tuyau fourni n'est pas assez long, utilisez un nouveau tuyau de vidange d'une longueur maximale de 3,05 m (6 pi) qui répond à toutes les normes d'essai AHAM/IAPMO en vigueur.

Le tuyau de vidange doit :

- Être résistant à la chaleur et aux détergents
- Avoir un diamètre intérieur (D.I.) de 1,58 cm (5/8") ou 1,9 cm (3/4") ou 2,54 cm (1")
- Inclure un coupleur pour relier les deux extrémités du tuyau (fixez le raccord avec deux colliers de serrage)

NE raccordez PAS les tuyaux de vidange d'autres appareils au tuyau de vidange du lave-vaisselle.

Acheminement du tuyau de vidange

Le tuyau de vidange peut passer par le même trou que le câblage et la conduite d'eau chaude, ou vous pouvez percer un trou supplémentaire de 3,8 cm (1½") de diamètre dans la paroi du placard pour y faire passer le tuyau de vidange.

REMARQUE : Le trou doit être lisse sans arêtes vives.

HAUTEUR DU RACCORD POUR LE DRAIN

La méthode de raccordement au drain dépend de la hauteur du raccord du tuyau de vidange.

IMPORTANT : Le fait de ne pas raccorder le tuyau de vidange à une hauteur de 45,72 cm (18") avec un dispositif anti-siphon (non fourni) OU de créer une boucle de vidange d'une hauteur minimale de 81,3 cm (32") entraînera une mauvaise vidange du lave-vaisselle.

EXIGENCES RELATIVES À L'ALIMENTATION EN EAU

- La pression de l'eau de la conduite d'alimentation en eau chaude doit être comprise entre 20 et 120 psi (138 et 862 kPa).
- Le chauffe-eau doit être réglé à une température de l'eau comprise entre 120 °F et 150 °F (49 °C et 65,5 °C).
- Une conduite d'eau en tube de cuivre d'un diamètre minimum de 3/8", s'étendant sur au moins 61 cm (24") depuis la paroi arrière, et acheminée vers le côté avant gauche du lave-vaisselle.
- Une vanne d'arrêt manuelle doit être prévue à un emplacement accessible, par exemple sous l'évier (en option, mais fortement recommandée).

EXIGENCES ÉLECTRIQUES

AVERTISSEMENT



Risque de choc électrique

- L'installation et la maintenance doivent être effectuées par un installateur qualifié ou un organisme de service agréé.
- Débranchez toujours l'alimentation électrique avant toute intervention sur cet appareil.
- Cet appareil doit être correctement mis à la terre.
- Le non-respect de cette consigne peut entraîner la mort, un incendie ou un choc électrique.

IMPORTANT :

- Le lave-vaisselle doit être alimenté en 120 volts, 60 Hz, et raccordé à un circuit de dérivation dédié et correctement mis à la terre, protégé par un disjoncteur de 15 ou 20 ampères ou un fusible temporisé.
- Un maximum de deux conducteurs d'alimentation de câblage de terrain (12 AWG maximum) plus un conducteur de mise à la terre sont autorisés dans la boîte à bornes.
- Utilisez uniquement du fil de cuivre.
- Le câblage doit être à 2 fils avec terre.
- Utilisez un presse-étoupe de décharge de traction métallique homologué UL/ approuvé par la CSA.
- Assurez-vous que le raccordement électrique et la section des fils sont adéquats et conformes au Code électrique national ANSI/NFPA n° 70 (dernière édition), ainsi qu'à tous les codes et ordonnances locaux.
- Si l'alimentation électrique ne répond pas aux exigences ci-dessus, contactez un électricien agréé et qualifié avant de continuer.

Instructions de mise à la terre :

- Le lave-vaisselle doit être raccordé à un système de câblage métallique permanent et mis à la terre, ou un conducteur de mise à la terre de l'équipement doit être câblé avec les conducteurs du circuit et raccordé à la borne ou au fil de mise à la terre du lave-vaisselle.

Raccordement par cordon d'alimentation :

- Utilisez un cordon d'alimentation avec des connecteurs conformes au Code électrique national, Article 422 et/ou aux codes et ordonnances locaux.
- La longueur recommandée du cordon est de 137,16 cm (54") min. et 162,56 cm (64") max.
- Un kit de cordon d'alimentation n° BK500 est disponible auprès d'un revendeur de pièces agréé.

Raccordement par fil direct :

- Utilisez du fil de cuivre flexible, blindé ou à gaine non métallique avec un fil de mise à la terre qui répond aux exigences de câblage de vos codes et ordonnances locaux.

INSTRUCTIONS D'INSTALLATION

IMPORTANT :

- Cet appareil doit être installé uniquement par un installateur, un plombier ou un technicien qualifié, conformément aux instructions d'installation du fabricant, aux codes et ordonnances nationaux et locaux en matière d'électricité et de plomberie.
- Le lave-vaisselle doit être installé de manière à permettre un retrait futur de l'enceinte si une maintenance est nécessaire.
- Chaque lave-vaisselle est testé en usine et peut contenir de l'eau résiduelle dans la cuve à la suite du test.

Étape 1. **DÉBALLER LE LAVE-VAISSELLE**

IMPORTANT : Si vous avez reçu un lave-vaisselle endommagé, contactez immédiatement le service client de Hisense.

AVERTISSEMENT



Risque de suffocation

- Pour éviter tout risque de suffocation, tenez le sac en plastique et autres matériaux d'emballage hors de portée des bébés et des enfants. N'utilisez pas ce sac dans les berceaux, poussettes et parcs de jeux. Le sac en plastique pourrait bloquer le nez et la bouche et empêcher la respiration. Ce sac n'est pas un jouet.
- Le non-respect de ces instructions peut entraîner la mort ou des lésions cérébrales.

AVERTISSEMENT

Risque de suffocation

- Avant de jeter votre ancien appareil, retirez la porte ou le couvercle afin que les enfants ne puissent pas se cacher ou se coincer à l'intérieur.
- Le non-respect de ces instructions peut entraîner la mort ou des lésions cérébrales.

1. Avec l'aide de deux personnes ou plus, ouvrez lentement la porte du lave-vaisselle pendant qu'une personne appuie sur le dessus du lave-vaisselle. Retirez le panier inférieur et tout le matériau d'emballage.
2. Localisez la documentation et lisez le Manuel d'utilisation pour connaître les instructions d'utilisation.
3. Fermez la porte du lave-vaisselle jusqu'à ce qu'elle soit verrouillée, puis redressez le lave-vaisselle.
4. Éliminez/recyclez correctement tout le matériau d'emballage.

Étape 2. **RETIRER LA(LES) PLAQUE(S) DE PROTECTION**

1. À l'aide d'un tournevis, retirez les deux vis fixant la ou les plaques de protection au placard.
2. Soulevez la ou les plaques de protection.

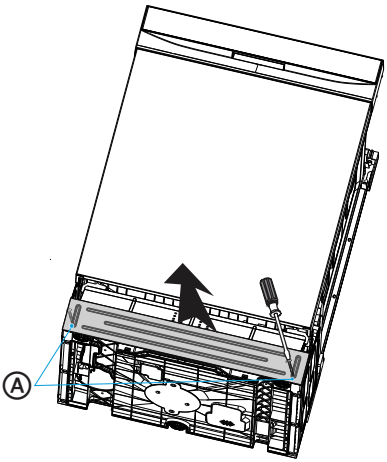

Ⓐ Vis de la plaque de protection (2)

Étape 3. **VÉRIFIER L'ÉQUILIBRE DE LA PORTE**

Avec une autre personne tenant le lave-vaisselle pour éviter qu'il ne bascule, ouvrez lentement la porte.

- Si la porte tombe trop librement, augmentez la tension du ressort.
- Si la porte se ferme trop violemment, diminuez la tension du ressort.

Pour ajuster la tension du ressort :

1. En saisissant fermement le ressort, déplacez l'extrémité crochet vers l'encoche suivante plus haute ou plus basse, puis insérez le crochet dans l'encoche.

   REMARQUE : Ajustez les deux ressorts (côté gauche et côté droit) à la même tension. Un ajustement est nécessaire si « Le non-respect de cette consigne peut entraîner des fuites au niveau de la porte »
2. Testez à nouveau la porte. Continuez à déplacer les crochets du ressort vers le haut ou le bas jusqu'à ce que la porte soit équilibrée.

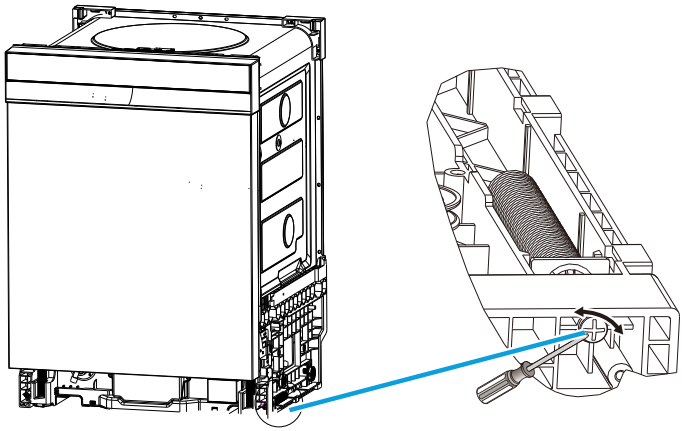

Étape 4. **AJUSTER LES PIEDS DE MISE À NIVEAU**

1. Rapprochez le lave-vaisselle de l'emplacement d'installation et posez-le sur le dos.
2. Mesurez la hauteur de l'ouverture du dessous du plan de travail au sol (point le plus bas).

3. Déployez les pieds de mise à niveau à partir de la base du lave-vaisselle selon la longueur indiquée dans le tableau suivant. Tenez compte de tout revêtement de sol surélevé qui pourrait devoir être ajouté lors du réglage des pieds arrière.

REMARQUE :

- Si le sol a été surélevé pour l'avant du lave-vaisselle, tenez compte de cette différence lors du réglage des pieds de mise à niveau arrière.
- Le réglage final des pieds de mise à niveau sera effectué après l'installation dans l'ouverture.

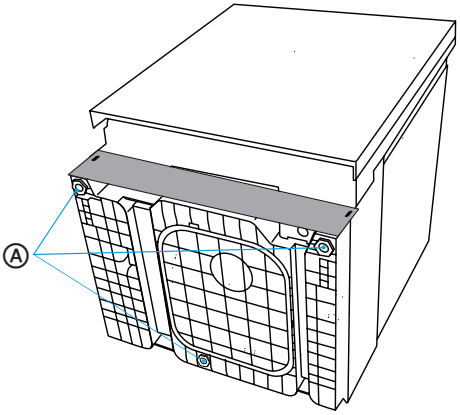

Ⓐ Ajuster les pieds de mise à niveau à la hauteur d'installation

Réglage des pieds de mise à niveau		
Hauteur de l'ouverture	Pieds avant	Pieds arrière
33"¾	0	0
34"	0	¼"
34¼"	¼"	½"
34½"	½"	¾"
34¾"	¾"	1"
35"	1"	1 ¼"

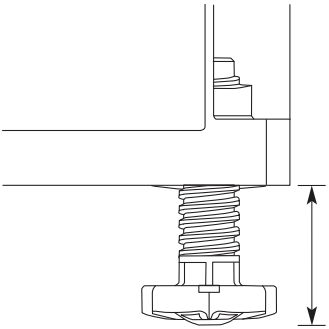

Étape 5. **PRÉPARER L'OUVERTURE D'INSTALLATION** (si nécessaire)

- Le câblage et la tuyauterie peuvent pénétrer dans l'ouverture par la droite ou la gauche de la paroi arrière, les placards latéraux ou le sol, dans la zone ombrée. Reportez-vous à « Exigences relatives à l'emplacement » pour les dimensions.

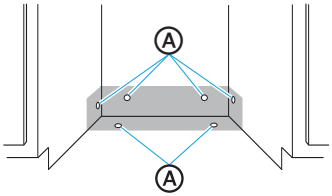

Ⓐ Emplacements possibles des trous pour les services publics

IMPORTANT : Tout tuyau ou câble électrique acheminé hors de la zone ombrée peut être pincé.

- Le fil/câble électrique, le tuyau de vidange et le tuyau de remplissage peuvent passer par le même trou ou par des trous séparés dans le sol ou le placard. Un trou de 3,8 cm (1½") de diamètre est recommandé.

  REMARQUE : Assurez-vous de respecter les codes de plomberie locaux.

  REMARQUE : Le trou doit être exempt des bords vifs. Si la paroi du placard est en métal, les bords du trou doivent être couverts par une douille ou un passe-fil.

Étape 6. **VÉRIFIER LES RACCORDEMENTS EXISTANTS AUX RÉSEAUX PUBLICS**

RACCORDEMENT À L'ALIMENTATION EN EAU

1. Vérifiez que la conduite d'eau atteint l'avant, côté gauche de l'ouverture où le raccordement à l'alimentation en eau sera effectué, comme indiqué sur le schéma suivant.

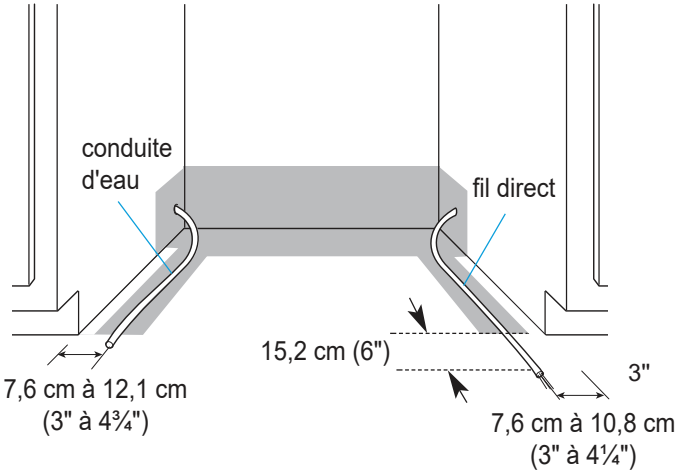

RACCORDEMENT ÉLECTRIQUE

Raccordement électrique au lave-vaisselle

1. Vérifiez que le câble à fil direct s'étend d'au moins 6" au-delà de l'avant, du côté droit de l'ouverture, et qu'il est acheminé comme indiqué.

Si la conduite d'eau et le câble à fil direct sont assez longs pour un raccordement facile au lave-vaisselle, passez à la section suivante « Installer les supports de montage ».

Si la conduite d'eau et le câble à fil direct NE sont PAS assez longs, suivez les instructions dans la section «En l'absence de raccordements existants aux réseaux publics ».

EN L'ABSENCE DE RACCORDEMENTS EXISTANTS AUX RÉSEAUX PUBLICS

PRÉPARER LE RACCORDEMENT DE L'ALIMENTATION ÉLECTRIQUE

Raccordez l'alimentation électrique selon l'une des deux méthodes : Câble à fil direct (Méthode 1) ou Cordon d'alimentation (Méthode 2). Suivez les instructions spécifiques à votre installation.

AVERTISSEMENT



Risque de choc électrique

- Débranchez l'alimentation électrique au niveau de la boîte à fusibles ou de la boîte à disjoncteur avant d'installer le lave-vaisselle.
- Le non-respect de cette consigne peut entraîner la mort ou un choc électrique.

Méthode 1 - Fil direct

1. Percez un trou de 1,9 cm (¾") dans le placard droit, ou dans le côté droit de la paroi arrière ou du sol de l'ouverture. Reportez-vous au schéma suivant pour les emplacements préférés et optionnels.

   REMARQUE : Le câblage du lave-vaisselle sera plus facile si le fil est introduit dans l'ouverture par le côté droit.

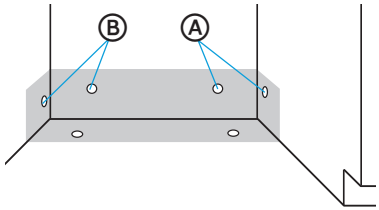

Ⓐ Emplacements préférés

Ⓑ Emplacements optionnels

2. Lissez ou protégez les bords irréguliers du trou par lequel le câble passera.

   Placard en bois - Poncez les bords du trou jusqu'à ce qu'ils soient lisses.

   Placard en métal - Couvrez les bords du trou avec un passe-fil (non fourni).

3. Acheminez le câble de l'alimentation électrique à travers le trou (le câble doit s'étendre jusqu'à l'avant, côté droit de l'ouverture). Étendez le câble à 15,2 cm (6") devant l'appareil et fixez-le au sol avec du ruban adhésif pour l'empêcher de bouger lorsque le lave-vaisselle est déplacé dans l'ouverture du placard.

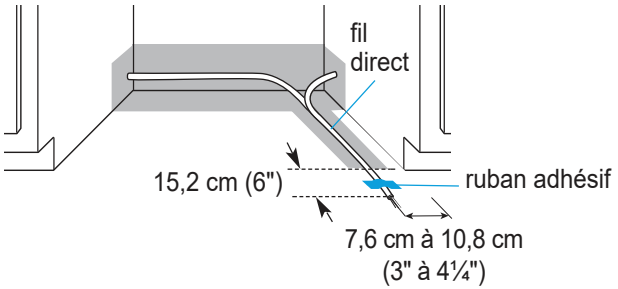

REMARQUE : Vous pouvez fixer le fil au sol avec du ruban adhésif pour le maintenir pendant que le lave-vaisselle est mis en place.

Méthode 2 - Cordon d'alimentation

IMPORTANT :

- Le cordon d'alimentation et les raccordements doivent être conformes au Code électrique national, Article 422 et/ou aux codes et ordonnances locaux. La longueur recommandée du cordon est de 137,16 cm (54") min. et 162,56 cm (64") max.
- Une prise murale à 3 broches, de type avec mise à la terre, est requise dans le placard adjacent à l'ouverture du lave-vaisselle.
- Un kit de cordon d'alimentation n° BK500 est disponible auprès d'un revendeur de pièces agréé.

1. Percez un trou de 3,8 cm (1½") à l'arrière ou sur le côté du placard. Les emplacements préférés et optionnels sont indiqués sur le schéma suivant.
2. Lissez les bords du trou pour le cordon d'alimentation.

   Placard en bois - Poncez les bords du trou jusqu'à ce qu'ils soient lisses.

   Placard en métal - Couvrez les bords du trou avec un passe-fil (non fourni).
3. Fixez le cordon d'alimentation au lave-vaisselle avant de le déplacer dans l'ouverture. Reportez-vous à « Raccorder l'alimentation électrique » pour la technique d'installation appropriée.

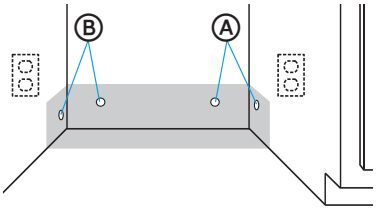

Ⓐ Emplacements préférés
Ⓑ Emplacements optionnels

AVERTISSEMENT



Risque de choc électrique

- Branchez l'appareil sur une prise de courant à 3 broches mise à la terre.
- Ne retirez pas la broche de mise à terre de la fiche du cordon d'alimentation.
- N'utilisez pas d'adaptateur.
- N'utilisez pas de rallonge.
- Le non-respect de cet avertissement peut causer la mort, un incendie ou un choc électrique.

PRÉPARER LE RACCORDEMENT DE LA CONDUITE D'EAU

1. Percez un trou de 1,3 cm (½") sur le côté, à l'arrière du placard ou dans le sol. Les emplacements préférés et optionnels sont indiqués sur le schéma suivant.

2. Raccordez le tube de cuivre à la vanne d'arrêt manuelle.

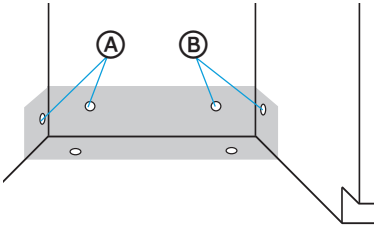

Ⓐ Emplacements préférés
Ⓑ Emplacements optionnels

3. Faites passer lentement le tube de cuivre à travers le trou dans l'ouverture. Continuez à introduire le tube jusqu'à ce qu'il y ait assez de longueur pour le raccordement à l'entrée d'eau (avant, côté gauche du lave-vaisselle) tout en le maintenant dans la limite requise.

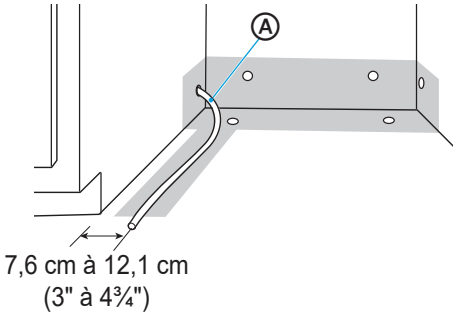

Ⓐ Tube de cuivre

4. Tournez lentement la vanne d'arrêt d'eau jusqu'à la position « ON ». Faites couler l'eau dans un plat peu profond pour éliminer les particules qui pourraient obstruer le robinet d'entrée.
5. Tournez la vanne d'arrêt d'eau jusqu'à la position « OFF ».

REMARQUE : Vous pouvez fixer le tuyau au sol avec du ruban adhésif pour le maintenir pendant que le lave-vaisselle est mis en place.

PRÉPARER LE RACCORDEMENT DU TUYAU DE VIDANGE

Le tuyau de vidange sera raccordé au réseau de drainage domestique après l'installation du lave-vaisselle dans l'ouverture.

1. Percez un trou de 3,8 cm (1½") dans la paroi du placard ou le sol, du côté de l'ouverture le plus proche de l'évier.

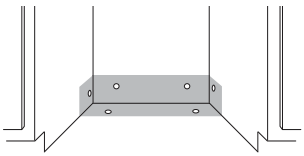

Étape 7. **RACCORDER LE TUYAU DE VIDANGE AU RÉSEAU DE DRAINAGE DOMESTIQUE**

1. Saisissez le lave-vaisselle par les bords du panneau de porte et placez-le devant l'ouverture.
2. Insérez le tuyau de vidange dans le trou de la paroi du placard.
3. Fixez le tuyau de vidange à l'arrière du lave-vaisselle et serrez-le avec un collier de serrage.

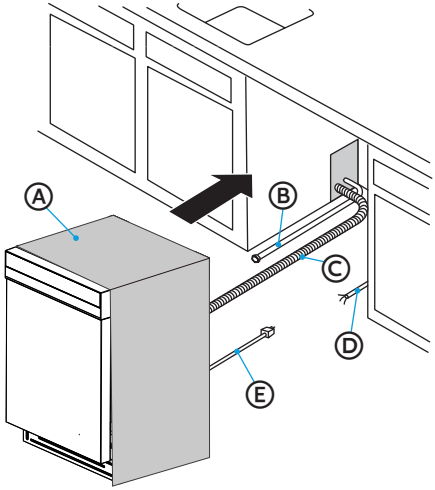

Ⓐ Couverture isolante
Ⓑ Conduite d'eau
Ⓒ Tuyau de vidange (Longueur maximale de 3,0 m [10 pi])
Ⓓ Câblage domestique
Ⓔ Cordon d'alimentation (Si utilisé)

Étape 8. **GLISSER PARTIELLEMENT LE LAVE-VAISSELLE DANS L'OUVERTURE**

AVERTISSEMENT



Risque de basculement

- N'utilisez pas le lave-vaisselle tant qu'il n'est pas complètement installé.
- Ne poussez pas sur la porte ouverte.
- Cela peut entraîner des blessures graves ou des coupures.

1. Positionnez l'alimentation électrique.
   - Si le lave-vaisselle est équipé d'un cordon d'alimentation, insérez-le dans le trou percé dans le placard.
   - En cas de raccordement par fil direct, vérifiez que le câblage est effectué sur le côté avant droit de l'ouverture.
2. Assurez-vous que le tuyau de vidange n'est pas plié sous le lave-vaisselle et qu'il n'y a aucune interférence avec la conduite d'eau, le câblage ou tout autre composant.
3. Déplacez lentement le lave-vaisselle dans l'ouverture de quelques pouces à la fois. Pendant que vous le déplacez, tirez le tuyau de vidange, le tuyau d'alimentation en eau et le cordon à travers l'ouverture sous l'évier ou le placard. Arrêtez de pousser lorsque le lave-vaisselle se trouve à quelques pouces devant le placard adjacent.

REMARQUE : Ne poussez pas contre l'avant du panneau ou sur la console, ils risqueront de se déformer.

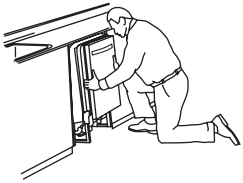

Repositionnez le lave-vaisselle en le saisissant des deux côtés avec les mains.



Ne poussez pas contre le panneau de porte avant avec le genou. Cela endommagera le panneau de porte.

4. Poussez le lave-vaisselle complètement dans l'ouverture afin que les coins avant de sa porte soient alignés avec les portes du placard.

REMARQUE : Il est acceptable que le lave-vaisselle s'adapte parfaitement dans l'ouverture du placard. Ne retirez pas la couverture isolante, car elle réduit le niveau sonore.

Étape 9. **METTRE LE LAVE-VAISSELLE DE NIVEAU**

IMPORTANT : Le lave-vaisselle doit être de niveau pour un fonctionnement correct du panier à vaisselle et des bonnes performances de lavage.

1. Mettez le lave-vaisselle de niveau afin que son panneau avant soit aligné avec les portes des placards adjacents.

   REMARQUE : Pour certaines installations, il peut être plus facile d'ajuster les pieds avant à l'aide d'un tournevis à lame plate.

   - Pour abaisser - Tournez les pieds de mise à niveau dans le sens antihoraire.
   - Pour soulever - Tournez les pieds de mise à niveau dans le sens horaire.

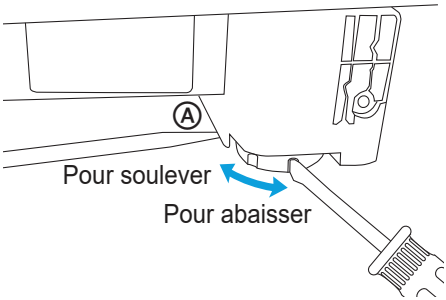

Ⓐ Soulevez un côté du lave-vaisselle

2. Vérifiez que les pieds de mise à niveau reposent fermement sur le sol.
3. Fermez et verrouillez la porte, puis placez le niveau contre le panneau avant. Vérifiez que l'appareil est parfaitement vertical. Si nécessaire, réglez les pieds ou ajoutez des cales jusqu'à ce que le lave-vaisselle soit parfaitement vertical.

   REMARQUE : Les cales doivent être solidement fixées au sol pour empêcher leur mouvement lorsque le lave-vaisselle fonctionne.
4. Répétez l'opération pour l'autre côté du lave-vaisselle.

5. Placez le niveau sur la porte et le rail du panier à l'intérieur de la cuve comme indiqué. Vérifiez que le lave-vaisselle est de niveau gauche-droite et avant-arrière. Si le lave-vaisselle n'est pas de niveau, ajustez les pieds avant vers le haut ou vers le bas jusqu'à ce qu'il soit de niveau.

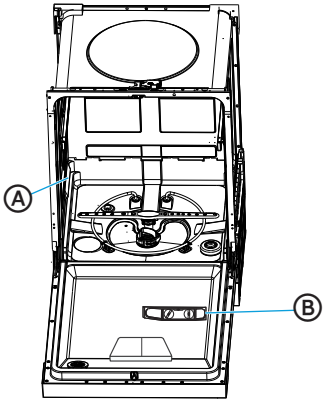

Ⓐ Mise à niveau avant-arrière
Ⓑ Mise à niveau gauche-droite

REMARQUE : Tirez le panier inférieur à mi-chemin environ. Si le panier glisse vers l'avant ou l'arrière dans le lave-vaisselle, le lave-vaisselle doit être remis à niveau.

Étape 10. **RACCORDER À L'ALIMENTATION ÉLECTRIQUE**

CÂBLE À FIL DIRECT

AVERTISSEMENT



Risque de choc électrique

- Mettez le lave-vaisselle à la terre.
- Connectez le fil de terre au connecteur de terre vert dans la boîte à bornes.
- N'utilisez pas de rallonge.
- Le non-respect de ces instructions peut entraîner la mort, un incendie ou un choc électrique.

IMPORTANT : Contactez un électricien qualifié. Assurez-vous que le raccordement électrique et la section des fils sont adéquats et conformes au Code électrique national ANSI/NFPA n° 70 (dernière édition), ainsi qu'à tous les codes et ordonnances locaux.

1. Confirmez que l'alimentation est coupée à la source.
2. Retirez le couvercle de la boîte à bornes. Conservez-le pour une utilisation ultérieure.

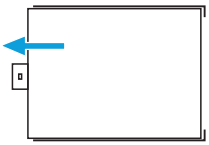

3. Installez un presse-étoupe de décharge de traction homologué UL/approuvé par la CSA.
4. Acheminez le câble à fil direct dans le canal situé sur le côté droit de la base du lave-vaisselle. Assurez-vous que le lave-vaisselle ne repose pas sur le fil et/ou ne le pince pas.
5. Faites passer le fil direct à travers le presse-étoupe de décharge de traction dans la boîte à bornes.

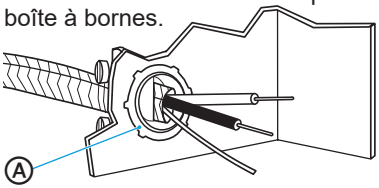

Ⓐ Presse-étoupe de décharge de traction

6. Raccordez les fils comme ci-dessous avec des capuchons de connexion homologués UL de taille appropriée pour connecter le fil direct au fil de calibre 16 du lave-vaisselle.

Fils d'alimentation :		Fils de la boîte à bornes :
blanc	↔	blanc
noir	↔	noir
fil de terre	↔	connecteur de terre

REMARQUE :

- Utilisez des capuchons de connexion homologués UL de taille appropriée pour connecter votre câblage domestique au câblage de calibre 16 du lave-vaisselle.
- Insérez les extrémités des fils dans le connecteur à visser. Ne torsadez pas les fils dénudés au préalable.
- Vissez le connecteur.
- Tirez légèrement sur les fils pour vous assurer que les deux fils sont bien fixés.

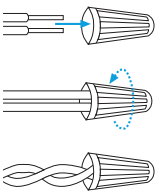

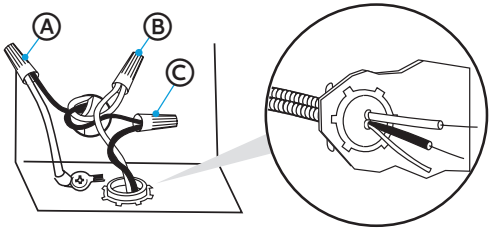

Ⓐ Terre
Ⓑ Blanc
Ⓒ Noir

7. Serrez les vis du presse-étoupe de décharge de traction pour fixer le cordon.
8. Remettez le couvercle de la boîte à bornes avec les capuchons de connexion à l'intérieur de la boîte à bornes.
9. Assurez-vous que les fils ne sont pas pincés par le couvercle.

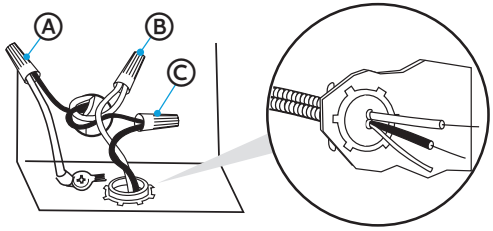

Ⓐ Terre
Ⓑ Blanc
Ⓒ Noir

RACCORDER LE CORDON D'ALIMENTATION

AVERTISSEMENT



Risque de choc électrique

- Branchez l'appareil sur une prise de courant à 3 broches mise à la terre.
- Ne retirez pas la broche de mise à terre de la fiche du cordon d'alimentation.
- N'utilisez pas d'adaptateur.
- N'utilisez pas de rallonge.
- Le non-respect de cet avertissement peut causer la mort, un incendie ou un choc électrique.

IMPORTANT : Le cordon d'alimentation et les raccordements doivent être conformes au Code électrique national, Article 422 et/ou aux codes et ordonnances locaux. La longueur recommandée du cordon est de 137,16 cm (54") min. et 162,56 cm (64") max.

1. Confirmez que l'alimentation est coupée à la source.
2. Retirez le couvercle de la boîte de jonction. Conservez-le pour une utilisation ultérieure.



3. Installez un presse-étoupe de décharge de traction homologué UL/approuvé par la CSA.
4. Acheminez le cordon d'alimentation dans le canal situé sur le côté droit de la base du lave-vaisselle. Assurez-vous que le lave-vaisselle ne repose pas sur le fil et/ou ne le pince pas.
5. Faites passer le cordon d'alimentation à travers le presse-étoupe de décharge de traction dans la boîte de jonction.

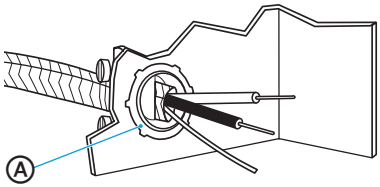

Ⓐ Presse-étoupe de décharge de traction

6. Raccordez les fils comme ci-dessous avec des capuchons de connexion homologués UL de taille appropriée pour connecter le cordon d'alimentation au fil de calibre 16 du lave-vaisselle.

Fils d'alimentation :	Fils de la boîte à bornes :
blanc ◄►	blanc
noir ◄►	noir
fil de terre ◄►	connecteur de terre

REMARQUE :

- Utilisez des capuchons de connexion homologués cUL/UL de taille appropriée pour connecter le cordon d'alimentation au câblage de calibre 16 du lave-vaisselle.
- Insérez les extrémités des fils dans le capuchon de connexion. Ne torsadez pas les fils dénudés au préalable.
- Vissez le capuchon de connexion.
- Tirez légèrement sur les fils pour vous assurer que les deux fils sont bien fixés.

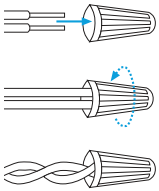

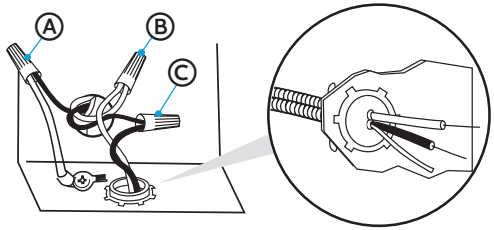

Ⓐ Terre
Ⓑ Blanc
Ⓒ Noir

7. Serrez les vis du presse-étoupe de décharge de traction pour fixer le cordon d'alimentation.
8. Guidez doucement les capuchons de connexion dans la boîte de jonction, puis remettez le couvercle de la boîte de jonction en veillant à ne pas pincer les fils.

Étape 11. **RACCORDER À L'ALIMENTATION EN EAU**

IMPORTANT : Manipulez et repositionnez le tube de cuivre avec précaution ; il se plie et se tord facilement.

1. Connectez la conduite d'alimentation en eau au coude à 90°. Ne serrez pas excessivement

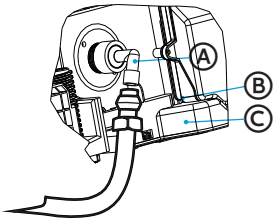

Ⓐ Coude
Ⓑ Virole
Ⓒ Écrou de compression

2. Acheminez la conduite d'alimentation en eau dans le canal sur le côté gauche de la base. Pour minimiser le bruit causé par les vibrations pendant le fonctionnement du lave-vaisselle, assurez-vous que la conduite d'alimentation ne touche pas la base, le cadre ou le moteur du lave-vaisselle. Assurez-vous que le lave-vaisselle ne repose pas sur la conduite d'alimentation et/ou ne la pince pas.

3. Serrez l'écrou de compression jusqu'à ce qu'il soit bien serré. Ne serrez pas excessivement.
4. Placez une serviette en papier sous le coude, puis ouvrez l'alimentation en eau pour vérifier s'il y a des fuites.

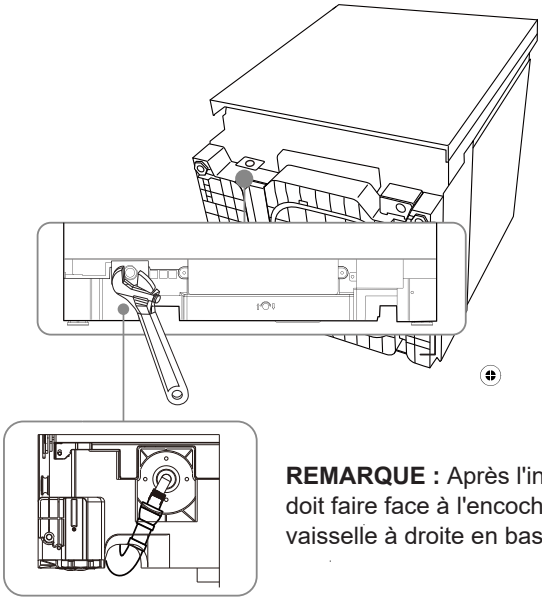

REMARQUE : Après l'installation, le coude doit faire face à l'encoche de fixation du lave-vaisselle à droite en bas.

Étape 12. **RACCORDER AU RÉSEAU DE DRAINAGE DOMESTIQUE**

1. Raccordez le tuyau de vidange au té de vidange ou au broyeur à déchets selon l'une des méthodes suivantes.
   - **Option 1 –** Broyeur à déchets - Avec dispositif anti-siphon
   - **Option 2 –** Sans broyeur à déchets - Avec dispositif anti-siphon
   - **Option 3 –** Broyeur à déchets - Sans dispositif anti-siphon*
   - **Option 4 –** Sans broyeur à déchets - Sans dispositif anti-siphon*

*Un dispositif anti-siphon est recommandé

IMPORTANT :

- Utilisez toujours un nouveau tuyau de vidange lors de l'installation d'un nouveau lave-vaisselle.
- La longueur totale du tuyau de vidange ne doit pas dépasser 3,05 m (10 pi) pour un bon fonctionnement du drainage.
- Pour minimiser le bruit causé par les vibrations pendant le fonctionnement du lave-vaisselle, acheminez le tuyau de vidange de manière à ce qu'il n'entre en contact ni avec le sol ni avec le bord du trou dans le placard par lequel le tuyau passe.

2. L'extrémité moulée du tuyau de vidange s'adaptera aux raccords de diamètre 1,6 cm (5/8"), 1,9 cm (3/4") ou 2,5 cm (1") sur un dispositif anti-siphon, un té de vidange ou un broyeur. Coupez sur la ligne marquée selon les besoins de l'installation.

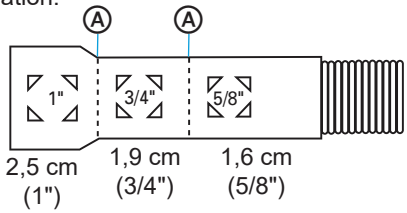

Ⓐ Lignes de coupe

REMARQUE : Utilisez un tuyau de 5/8" ou 7/8" de diamètre intérieur et un coupleur pour connecter les deux extrémités du tuyau. Fixez le raccord avec des colliers de serrage si une rallonge est nécessaire.is required.

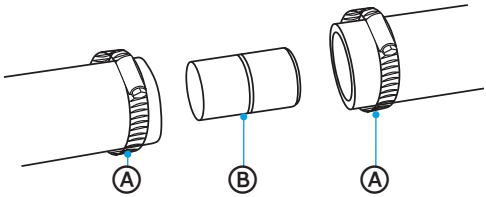

Ⓐ Collier de serrage
Ⓑ Coupleur

3. Fixez le tuyau de vidange au dispositif anti-siphon, au té de vidange ou au broyeur à déchets avec des colliers de serrage.

Option 1 – (Broyeur à déchets - Avec dispositif anti-siphon) :

1. Retirez le bouchon de vidange défonçable de l'entrée du broyeur. Frappez fermement le bouchon à l'aide d'un tournevis et d'un marteau. Le bouchon se détachera et tombera dans le broyeur.

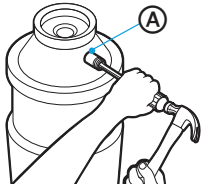

Ⓐ Entrée du broyeur

2. Retirez le bouchon de vidange du broyeur.

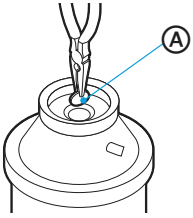

Ⓐ Bouchon de vidange du broyeur

IMPORTANT : Si vous devez couper le tuyau de vidange pour l'adapter au diamètre du raccord, coupez uniquement l'extrémité en caoutchouc du tuyau, comme indiqué ci-dessus dans cette section (ne coupez pas dans la section cannelée).

3. À l'aide d'un collier de serrage à vis*, fixez le tuyau de vidange au dispositif anti-siphon. Coupez l'extrémité en caoutchouc du tuyau, si nécessaire.

4. Utilisez un connecteur de tuyau en caoutchouc* avec un collier de serrage à vis* pour connecter le dispositif anti-siphon à l'entrée du broyeur à déchets.

   REMARQUE : Ce raccord doit se situer en amont du siphon de vidange et à au moins 50,8 cm (20") au-dessus du sol où le lave-vaisselle sera installé.

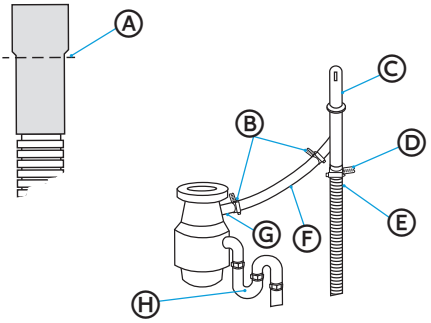

- Ⓐ Tuyau de vidange - Coupez ici si nécessaire
- Ⓑ Colliers de serrage à vis
- Ⓒ Dispositif anti-siphon
- Ⓓ Collier de serrage à vis
- Ⓔ Tuyau de vidange
- Ⓕ Connecteur de tuyau en caoutchouc
- Ⓖ Entrée du broyeur à déchets
- Ⓗ Siphon de vidange

* Pièces disponibles dans les magasins de fournitures de plomberie locaux.

Option 2 – (Sans broyeur à déchets - Avec dispositif anti-siphon) :

IMPORTANT : Si vous devez couper le tuyau de vidange pour l'adapter au diamètre du raccord, coupez uniquement l'extrémité en caoutchouc du tuyau, comme indiqué ci-dessus dans cette section (ne coupez pas dans la section cannelée).

1. Fixez le tuyau de vidange au dispositif anti-siphon avec un grand collier de serrage à vis. Coupez l'extrémité en caoutchouc du tuyau de vidange, si nécessaire.
2. Utilisez un connecteur de tuyau en caoutchouc* avec des colliers de serrage à ressort ou à vis* pour connecter le dispositif anti-siphon à l'entrée du broyeur à déchets.

   REMARQUE : Ce raccord doit se situer en amont du siphon de vidange et à au moins 50,8 cm (20") au-dessus du sol où le lave-vaisselle sera installé.

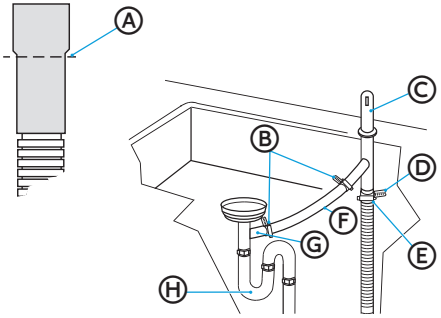

- Ⓐ Tuyau de vidange - Coupez ici si nécessaire
- Ⓑ Colliers de serrage à vis
- Ⓒ Dispositif anti-siphon
- Ⓓ Collier de serrage à vis
- Ⓔ Tuyau de vidange
- Ⓕ Connecteur de tuyau en caoutchouc
- Ⓖ Té de vidange
- Ⓗ Siphon de vidange

* Pièces disponibles dans les magasins de fournitures de plomberie locaux.

Option 3 – (Broyeur à déchets - Sans dispositif anti-siphon) :

1. Retirez le bouchon de vidange défonçable de l'entrée du broyeur. Frappez fermement le bouchon à l'aide d'un tournevis et d'un marteau. Le bouchon se détachera et tombera dans le broyeur.

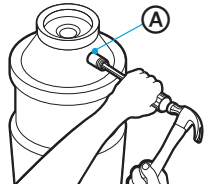

Ⓐ Entrée du broyeur

2. Retirez le bouchon de vidange du broyeur.

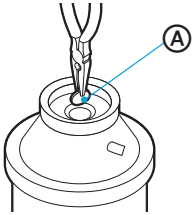

Ⓐ Bouchon de vidange du broyeur

IMPORTANT : Si vous devez couper le tuyau de vidange pour l'adapter au diamètre du raccord, coupez uniquement l'extrémité en caoutchouc du tuyau, comme indiqué ci-dessus dans cette section (ne coupez pas dans la section cannelée).

3. À l'aide d'un collier de serrage à vis*, fixez le tuyau de vidange à l'entrée du broyeur à déchets.

REMARQUE :

- Ce raccord doit se situer en amont du siphon de vidange et à au moins 50,8 cm (20") au-dessus du sol où le lave-vaisselle sera installé.
- Il est recommandé de boucler le tuyau de vidange vers le haut et de le fixer solidement sous le plan de travail à une hauteur minimale de 81,3 cm (32").

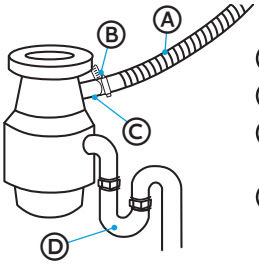

Ⓐ Tuyau de vidange
Ⓑ Collier de serrage à vis
Ⓒ Entrée du broyeur à déchets
Ⓓ Siphon de vidange

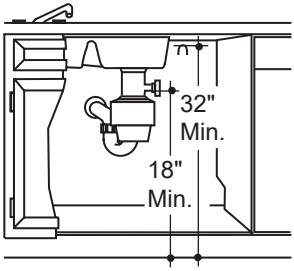

* Pièces disponibles dans les magasins de fournitures de plomberie locaux.

Option 4 – (Sans broyeur à déchets - Sans dispositif anti-siphon) :

IMPORTANT : Si vous devez couper le tuyau de vidange pour l'adapter au diamètre du raccord, coupez uniquement l'extrémité en caoutchouc du tuyau, comme indiqué ci-dessus dans cette section (ne coupez pas dans la section cannelée).

1. Fixez le tuyau de vidange au té de vidange avec un collier de serrage à vis de 3,8 à 5 cm (1½" à 2")*.

REMARQUE :

- Ce raccord doit se situer en amont du siphon de vidange et à au moins 50,8 cm (20") au-dessus du sol où le lave-vaisselle sera installé.
- Il est recommandé de boucler le tuyau de vidange vers le haut et de le fixer solidement sous le plan de travail à une hauteur minimale de 81,3 cm (32").

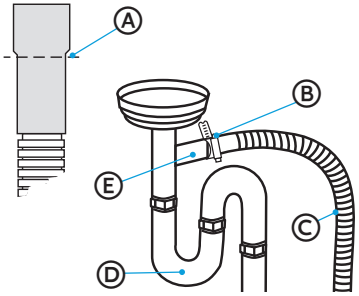

Ⓐ Tuyau de vidange - Coupez ici si nécessaire
Ⓑ Colliers de serrage à vis
Ⓒ Tuyau de vidange
Ⓓ Siphon de vidange
Ⓔ Té de vidange

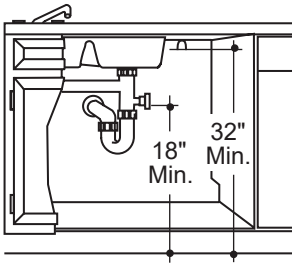

* Pièces disponibles dans les magasins de fournitures de plomberie locaux.

Étape 13. **FIXER LE LAVE-VAISSELLE**

IMPORTANT : Le lave-vaisselle doit être fixé aux placards adjacents pour l'empêcher de basculer lorsque la porte est ouverte.

Suivez les instructions pour installer les supports de montage selon votre méthode d'installation. Fixez le lave-vaisselle une fois qu'il sera connecté aux réseaux publics et déplacé dans l'ouverture.

AVERTISSEMENT

Risque de poids excessif

- Faites appel à deux personnes ou plus pour déplacer et installer le lave-vaisselle.
- Le non-respect de cet avertissement peut causer des blessures au dos ou d'autres blessures.

Étape 14. **Installation aux placards adjacents**

Il y a 2 options pour fixer le lave-vaisselle. Si le plan de travail est en bois ou en un matériau qui peut être percé en toute sécurité, choisissez l'option 1 ou 2 ci-dessous. Si le plan de travail est en granit, en marbre ou en un matériau qui ne peut pas être percé, choisissez l'option 2 ci-dessous.

Option 1 - Fixation du lave-vaisselle au plan de travail

Pour vous permettre de fixer le lave-vaisselle au plan de travail, installez deux clips de montage sur le dessus du lave-vaisselle.

1. Avec l'aide de deux personnes ou plus, redressez le lave-vaisselle.
2. Insérez les clips de montage supérieur dans le cadre supérieur. Fixez les clips de montage au trou de bord du cadre supérieur avec les vis n° 6 × 1/2 PO fournies.
3. Fixez les clips de montage supérieur au-dessous du plan de travail en bois avec les vis n° 8 × 3/4 PO fournies.

REMARQUE : Les clips de montage supérieur ont des lignes prédécoupées, permettant de retirer une section du clip, si nécessaire, pour les adapter à la profondeur du placard.

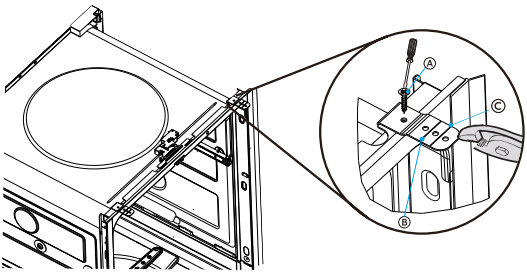

Ⓐ Vis n° 6 × 1/2 PO

Ⓑ Clip de montage supérieur

Ⓒ lignes prédécoupées

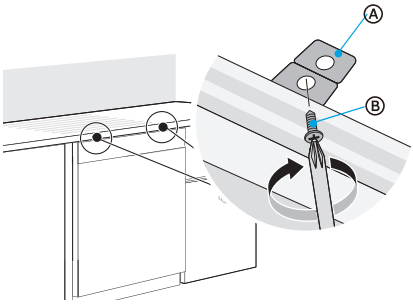

Ⓐ Vis n° 8 × 3/4 PO

Ⓑ Clip de montage supérieur

OPTION 2 - Fixation du lave-vaisselle aux placards adjacents

1. Retirez les capuchons en plastique de l'intérieur de la cuve du lave-vaisselle.
2. Vissez les vis n° 8 × 1-1/4 PO à travers les trous sur le côté du lave-vaisselle dans le cadre du placard (Répétez l'opération pour chaque côté).
3. Réinsérez les capuchons en plastique de la cuve.

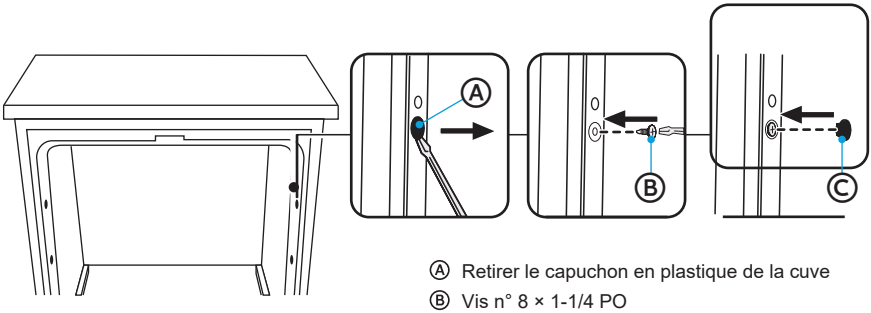

Ⓐ Retirer le capuchon en plastique de la cuve
Ⓑ Vis n° 8 × 1-1/4 PO
Ⓒ Réinsérer le capuchon en plastique de la cuve

ATTENTION

Ne serrez pas trop les vis latérales

4. Fermez la porte du lave-vaisselle et vérifiez que l'espace entre le plan de travail et le dessus de la porte du lave-vaisselle est d'au moins 0,64 cm (¼").

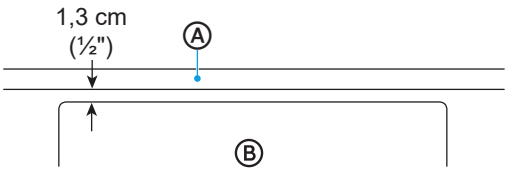

Ⓐ Plan de travail
Ⓑ Porte du lave-vaisselle

5. Réinstallez le panier inférieur.
6. Retirez la serviette du lave-vaisselle.

Étape 15. **LISTE DES VÉRIFICATIONS AVANT TEST**

1. Vérifiez que l'alimentation est coupée.
2. Vérifiez l'ouverture et la fermeture de la porte. Si la porte ne s'ouvre pas et ne se ferme pas librement ou a tendance à tomber, vérifiez le réglage des ressorts. Reportez-vous à « Vérifier l'équilibre de la porte ».
3. Vérifiez que le câblage est bien fixé sous le lave-vaisselle, qu'il n'est pas pincé ni en contact avec les ressorts de porte ou d'autres composants. Reportez-vous à « Positionner la conduite d'eau et le câblage domestique ».
4. Vérifiez l'alignement de la porte avec la cuve. Si la porte heurte la cuve, mettez le lave-vaisselle de niveau. Reportez-vous à « Mettre le lave-vaisselle de niveau ».
5. Tirez le panier inférieur, environ à moitié. Vérifiez que le panier ne glisse pas vers l'arrière dans le lave-vaisselle ou vers l'avant jusqu'à sur la porte. Si le panier bouge, ajustez les pieds de mise à niveau. Reportez-vous à « Mettre le lave-vaisselle de niveau ».

6. Vérifiez l'alignement de la porte avec le placard. Si la porte heurte le placard, repositionnez ou mettez le lave-vaisselle de niveau. Reportez-vous à « Mettre le lave-vaisselle de niveau ».
7. Vérifiez que les conduites d'alimentation en eau et de vidange ne sont pas pliées ni en contact avec d'autres composants.
8. Ouvrez le robinet d'eau chaude de l'évier et vérifiez la température de l'eau. La température de l'eau entrante doit être comprise entre 120 °F et 150 °F (49 °C et 65 °C). Une température minimale de 120 °F (49 °C) est requise pour une meilleure performance de lavage.
9. Ajoutez 2 quarts (1,9 L) d'eau au fond du lave-vaisselle pour lubrifier le joint de la pompe.
10. Ouvrez l'alimentation en eau. Vérifiez s'il y a des fuites. Resserrez les raccords si nécessaire.
11. Retirez le film protecteur, s'il est présent, du panneau de commande et de la porte.

Étape 16. **TESTER LE LAVE-VAISSELLE**

AVERTISSEMENT



Risque de choc électrique

- Mettez le lave-vaisselle à la terre.
- Connectez le fil de terre au connecteur de terre vert dans la boîte à bornes.

En cas de raccordement avec un cordon d'alimentation :

- Branchez l'appareil sur une prise de courant à 3 broches mise à la terre.
- N'utilisez pas d'adaptateur.
- Ne retirez pas la broche de mise à terre de la fiche du cordon d'alimentation.
- N'utilisez pas de rallonge.
- Le non-respect de ces instructions peut entraîner la mort, un incendie ou un choc électrique.

- Si vous utilisez un câble à fil direct, activez l'alimentation électrique à la source.
- Si vous utilisez un cordon d'alimentation, branchez le cordon sur une prise à 3 broches mise à la terre. Assurez-vous que le cordon d'alimentation ne touche ni le moteur ni la partie inférieure de la cuve du lave-vaisselle, puis activez l'alimentation électrique à la source.

1. Raccordez l'appareil à l'alimentation électrique.
2. Sur le panneau de commande, appuyez sur les commandes nécessaires pour démarrer le cycle le plus court. Reportez-vous au Manuel d'utilisation pour les instructions.
3. Fermez fermement la porte du lave-vaisselle dans les 4 secondes suivant l'appui sur START.
4. Au bout des 2 premières minutes, ouvrez la porte. Vérifiez s'il y a de l'eau au fond de la cuve du lave-vaisselle. Si l'eau n'est pas entrée dans le lave-vaisselle, vérifiez que l'alimentation en eau et l'alimentation électrique sont activées.

5. Vérifiez s'il y a des fuites sous le lave-vaisselle. Si une fuite est trouvée, coupez l'alimentation électrique et l'eau, puis serrez les raccordements. Rétablissez l'alimentation une fois la fuite corrigée.
6. Vérifiez s'il y a des fuites autour de la porte. Une fuite autour de la porte peut être causée par le frottement de la porte ou par un choc contre le placard adjacent. Repositionnez le lave-vaisselle si nécessaire.
7. Lorsque le lave-vaisselle se vide, vérifiez les conduites de vidange. Si des fuites sont détectées, coupez l'alimentation électrique au niveau du disjoncteur et réparez la plomberie si nécessaire. Rétablissez l'alimentation électrique une fois les réparations effectuées.
8. Ouvrez la porte du lave-vaisselle et assurez-vous que la majeure partie de l'eau a été drainée. Dans le cas contraire, vérifiez que le bouchon du broyeur a été retiré et/ou que le dispositif anti-siphon n'est pas bloqué. Vérifiez également que le tuyau de vidange n'est pas plié.
9. Faites fonctionner le lave-vaisselle dans un autre cycle de remplissage et de vidange. Vérifiez s'il y a des fuites et corrigez-les si nécessaire.

Étape 17. **REMETTRE EN PLACE LA PLAQUE DE PROTECTION**

1. Placez la plaque de protection contre les pieds du lave-vaisselle. Les fentes de la plaque de protection doivent s'aligner avec les trous de vis dans le support. Laissez le bord inférieur de la plaque de protection toucher le sol.
2. À l'aide des vis (fournies), fixez la plaque de protection au lave-vaisselle.

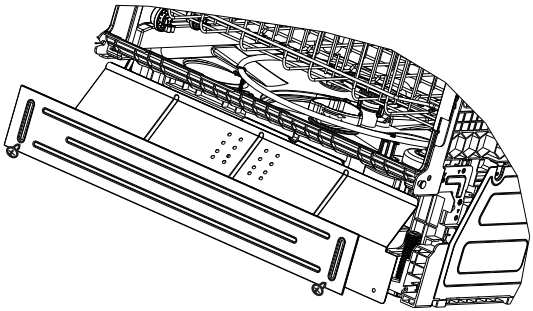

QRésidents du Québec :

Pour plus d'informations sur la disponibilité des pièces de rechange, les services de réparation, d'entretien et de maintenance, numérisez le code QR ou visitez le site web www.hisense-canada.com/en/hisense-support-hub/