en

USER MANUAL & INSTALLATION INSTRUCTIONS

Heat Pump Dryer

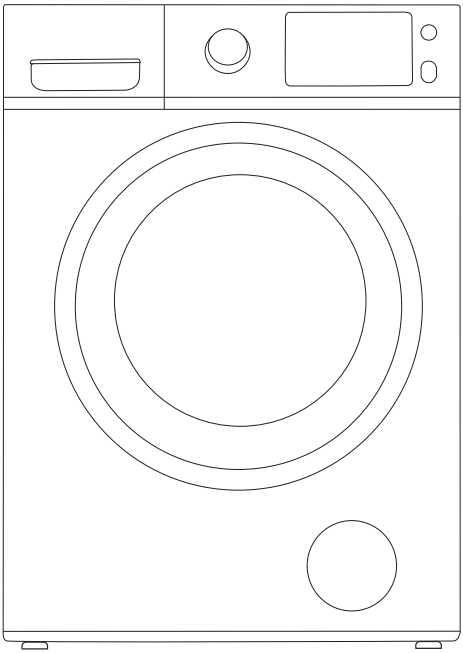

Power supply: 240V~
Frequency: 60Hz
Capacity: 4.4 cu ft

Warning:
Before using this product, please read this manual carefully and keep it for future reference. The design and specifications are subject to change without prior notice for product improvement. Consult with your dealer or manufacturer for details.

MODEL NUMBER
MLHE31S2BBW
MLHE31S2BBG
www.midea.com/ca

THANK YOU LETTER

Thank you for choosing Midea! Before using your new Midea product, please read this manual thoroughly to ensure that you know how to operate the features and functions that your new appliance offers in a safe way.

CONTENTS

THANK YOU LETTER 01

SAFETY AND PRECAUTIONS 03
- INTRODUCTION 03
- WHAT YOU NEED TO KNOW ABOUT SAFETY INSTRUCTIONS 03
- IMPORTANT SAFETY SYMBOLS AND PRECAUTIONS 03
- IMPORTANT SAFETY INSTRUCTIONS 03

INSTALLATION REQUIREMENTS 06
- IMPORTANT TO INSTALLER 06
- BASIC REQUIREMENTS 06
- LOCATION REQUIREMENTS 06
- STACK KIT INSTALLATION INSTRUCTIONS 10
- DRAIN SYSTEM 13
- ELECTRICAL REQUIREMENTS 14
- GROUNDING 16
- REPLACEMENT PARTS AND ACCESSORIES 16

INSTALLATION INSTRUCTIONS 17
- REMOVING FROM THE PACKAGE 17
- PARTS IDENTIFICATION 17
- TOOLS NEEDED IN INSTALLATION 18
- INSTALLATION STEPS 18

OPERATING INSTRUCTIONS 22
- CONTROL PANEL 22
- DRYING A LOAD OF LAUNDRY 25
- APP SETUP AND OPERATION 29
- EMPTY THE WATER TANK 31
- CLEAN FILTER 31
- CLEAN THE HEAT EXCHANGER 32
- SPECIAL LAUNDRY TIPS 33

MAINTENANCE 34
CARE AND MAINTENANCE 34
TROUBLESHOOTING INSTRUCTIONS 35
CHECK THESE SOLUTIONS IF YOUR DRYER... 35
ERROR CODES 37
APPENDIX 38
CERTIFICATIONS 39
WARRANTY 40

Read all instructions and explanations before use.Follow the instructions carefully. Keep the operation instructions handy for later use. If the appliance is sold or passed on , ensure that the new owner always receives these operation instructions.

SAFETY AND PRECAUTIONS

INTRODUCTION

Congratulations on the purchase of your new dryer.The dryer features the latest design and functions and will provide reliable and trouble-free performance.

WHAT YOU NEED TO KNOW ABOUT SAFETY INSTRUCTIONS

This manual contains important information on the installation, use, and care of your appliance. Please read this manual carefully before installation and operation of this machine to prevent injury and property damage. Warnings and Important Safety Instructions in this manual DO NOT cover all possible conditions and situations that may occur. It is your responsibility to use.

IMPORTANT SAFETY SYMBOLS AND PRECAUTIONS

WARNING	This indicates that hazards or unsafe practices may cause **serious personal injury or death**.To reduce the risk of fire, explosion, electric shock, or personal injury when using your dryer, these basic safety precautions **SHOULD** be followed.
CAUTION	This indicates that hazards or unsafe practices may cause **minor personal injury or property damage.**

WARNING

For your safety,the information in this manual must be followed to minimize the risk of fire or explosion andto prevent property damage, personal injury or death.

– Do not store or use gasoline or other flammable vapors and liquids in the vicinity of this or any other appliance.
– Installation and service must be performed by a qualified installer, the service agency, or the gas supplier.

IMPORTANT SAFETY INSTRUCTIONS

WARNING-To reduce the risk of fire, electric shock, or injury to persons when using your appliance, follow basic precautions, including the following:

- Read all instructions before using the appliance.
- Use this appliance only for its intended purpose as described in this Manual.
- Before use, the dryer must be properly installed as described in this manual.

SAFETY AND PRECAUTIONS

- ALWAYS follow the fabric care instructions supplied by the garment manufacturer.
- Risk of Suffocation and Injury from Entrapment: Do not allow children to play on or in the appliance. Close supervision of children is necessary when the appliance is used near children.
- Before the appliance is removed from service or discarded, remove the lid of the washing or door of the drying compartment.
- Do not reach into the appliance if the drum is moving.
- Do not install or store this appliance where it will be exposed to the weather or freezing temperatures.
- Do not tamper with the controls.
- Do not repair or replace any part of the appliance or attempt any servicing unless it is specifically recommended in the user-maintenance instructions or in published user-repair instructions that you understand and have the skills to carry out.
- Packaging material can be dangerous for children. There is a risk of suffocation! Keep all packaging from children.
- Always check the inside of the dryer for foreign objects before loading laundry. Keep the door closed when not in use.
- Do not use fabric softeners or products to eliminate static unless recommended by the manufacturer of the fabric softener or product.
- Clean the lint screen before or after each load.
- Keep the area around the exhaust opening and surrounding areas free from lint, dust, and dirt.
- The interior of the dryer and exhaust duct should be cleaned periodically by qualified service personnel.
- This appliance must be grounded. See "**Electrical Requirements**" and "**Grounding requirements**" in the "**INSTALLATION REQUIREMENTS**" section.
- This appliance must be properly grounded. Never plug the power cord into a receptacle that is not grounded adequately and in accordance with local and national codes. Refer to "**Grounding requirements**" in the "**INSTALLATION REQUIREMENTS**" section for more information.
- Ensure pockets are free from small irregularly shaped hard objects and foreign material, i.e. coins, knives, pins, etc. These objects could damage your dryer.
- Do not use replacement parts that have not been recommended by the manufacturer (e.g. parts made at home using a 3D printer).
- Sharp Edges -To reduce the risk of injury, use care when cleaning the condenser or evaporator coil fins.

SAVE THESE INSTRUCTIONS.

WARNING- Risk of fire or explosion

- Do not dry items that have been previously cleaned, washed, soaked, or spotted with gasoline, dry cleaning solvents, or other flammable or explosive substances, as they emit vapors that could ignite or explode. Any material that has been in contact with a cleaning solvent orflammable liquids or solids should not be placed in the dryer until all traces of these flammable liquids or solids and their fumes have been removed.

SAFETY AND PRECAUTIONS

- There are many highly flammable items used in homes, such as acetone, denatured alcohol, gasoline, kerosene, some liquid household cleaners, some spot removers, turpentine, waxes, and wax removers.
  Store all highly flammable items away from the dryer.
- Do not dry items containing foam rubber (may be labeled latex foam) or similarly textured rubber-like materials on a heat setting. Heated foam rubber materials can, under certain circumstances, produce fire by spontaneous combustion.
- Do not use the dryer to dry clothes which have traces of any flammable substance, such as vegetable oil, cooking oil, machine oil, flammable chemicals, thinner, etc.,or anything containing wax or chemicals, such as mops and cleaning clothes. Flammable substances may cause the fabric to catch fire by itself.
- Do not store or use gasoline or other flammable vapors and liquids near this or any other appliance.
- Do not dry articles that have been previously cleaned in, washed in, soaked in or spotted with gasoline, dry-cleaning solvents, other flammable or explosive substances as they give off vapors that could ignite or explode.
- Keep the area underneath and around your appliances free of combustible materials (lint, paper, rags, etc.), gasoline, chemicals and other flammable vapors and liquids.
- Do not place items exposed to cooking oils in your dryer. Items contaminated with cooking oils may contribute to a chemical reaction that could cause a load to catch fire. To reduce the risk of fire , the final part of a tumble dryer cycle occurs without heat(cool down period). Avoid stopping a tumble dryer before the end of the drying cycle unless all items are quickly removed and spread out so that any residual heat is dissipated.
- Residual oil on clothing can ignite spontaneously. The potential for spontaneous combustion increases when items containing vegetable oil or cooking oil are exposed to heat. Heat source such as your dryer can warm these items, allowing an oxidation reaction in the oil to occur.
- Oxidation creates heat. If this heat cannot escape, the items can become hot enough to catch fire. Piling, stacking, or storing these kinds of items may prevent heat from escaping and can create a fire hazard.

CAUTION

- Do not sit on top of the dryer.
- Because of continuing product improvements, Midea America reserves the right to change specifications without notice. For complete details, see the Installation Instructions packed with your product before selecting cabinetry, making cutouts, or beginning installation.
- Do not dry clothing with large buckles, buttons, or other heavy metal or solid things.
- Install and use in accordance with the manufacturer's instructions.
- Do not place items in your dryer that have been spotted or soaked with vegetable oil or cooking oil. Even after being washed, these items may contain significant amounts of these oils.
- Take care that children's fingers are not caught in door when closing it. This may result in injury.

INSTALLATION REQUIREMENTS

IMPORTANT TO INSTALLER

Please read the following instructions carefully before installing the dryer. These instructions should be kept for future reference.

CAUTION

- The dryer is not suitable for installation in a mobile home.
- Remove the door from all discarded appliances to avoid the danger of a child being trapped and suffocating. When discarding an appliance,unplug and cut off the power cord.
- Install the dryer according to the manufacturer's instructions and all applicable local codes.

BASIC REQUIREMENTS

Make sure you have everything necessary for the proper installation.

- A GROUNDED ELECTRICAL OUTLET is required. Refer to the “Electrical Requirements” section for more information.
- An electric dryer POWER CORD is required and must be purchased separately if using a U.S.model

LOCATION REQUIREMENTS

- The dryer should be located so that there is enough space at the front for loading the dryer. See the following pages for precise minimum clearance measurements
- Make sure the room in which the dryer is located has enough fresh air. The dryer must be located where there are no air-flow obstructions.
- The dryer must not be installed or stored in an area where it will be exposed to water and/or weather. The dryer area must be kept clear of combustible materials, gasoline, and other flammable vapors and liquids.
- A dryer produces combustible lint. The area around the dryer should be kept lint-free.

INSTALLATION REQUIREMENTS

Alcove , closet or wall insert/recessed installations

WARNING

- No other fuel-burning appliance should be installed in the same closet as the dryer.

Minimum clearances between the dryer and adjacent walls or other surfaces :

Sides	1 in. (25.4mm)	Rear	2 in.(50.8mm)
Top	2 in. (50.8mm)	Closet front	2 in. (50.8mm)

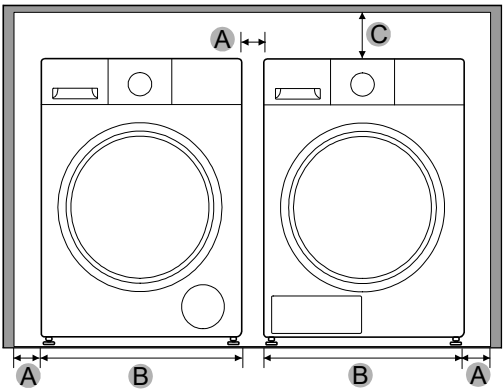

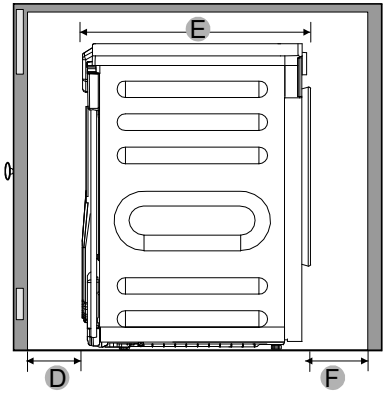

A	1 in. (25.4mm)	C	2 in.(50.8mm)	E	25.6 in.(650mm)
B	23.4 in. (595mm)	D	2 in. (51mm)	F	2 in. (50.8mm)

INSTALLATION REQUIREMENTS

Undercounter installation

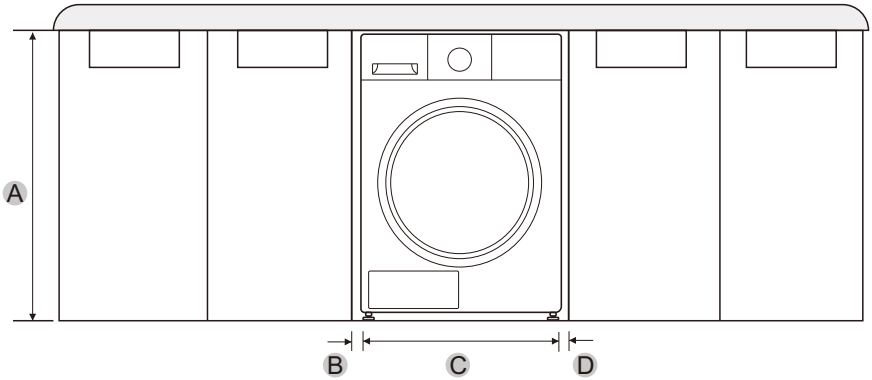

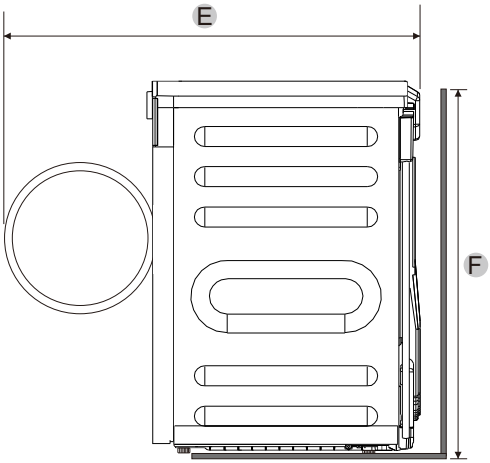

A	35.5in.(901mm)	C	23.4 in. (595mm)	E	42.2in.(1072mm)
B	1 in. (25mm)	D	1 in. (25mm)	F	33.5in.(850mm)

INSTALLATION REQUIREMENTS

Installation with stacked washing machine and dryer

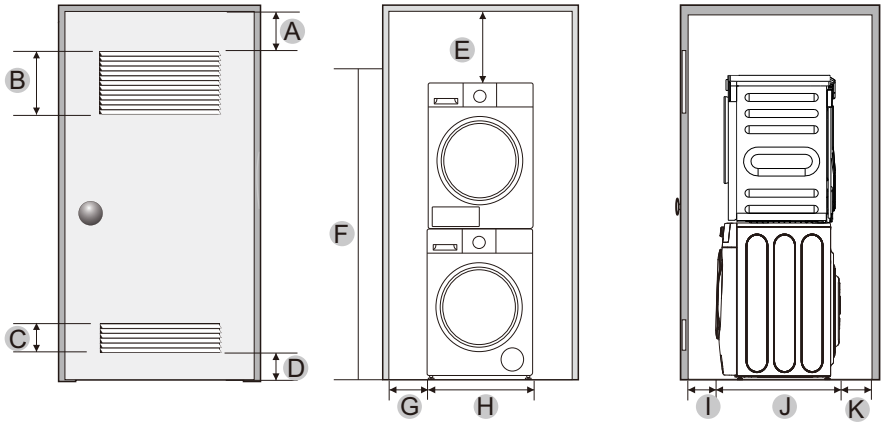

A	3in.(76mm)	E	2in.(50.8mm)	I	3in.(76mm)
B	48in. (3100mm)	F	/	J	25.7 in.(653mm)
C	24in. (1550mm)	G	1in.(25.4mm)	K	2 in.(50.8mm)
D	3in.(76mm)	H	23.4 in. (595mm)		

NOTE

- The front of the closet must have two unobstructed air openings for a combined minimum total area of 72 sq.in. (465 sq.cm) with a minimum clearance of 3 in. (76mm) at the top and bottom. A slatted door with equivalent space clearance is acceptable.

INSTALLATION REQUIREMENTS

Stack Kit Installation Instructions

1.The stacking kit includes the following parts:

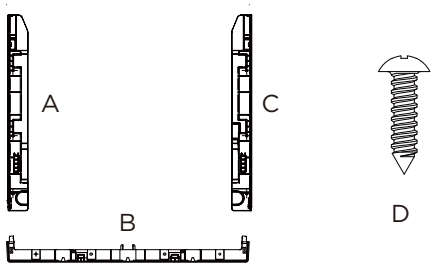

A: 1×Left Bracket
B: 1×Decorative Strips
C: 1×right Bracket
D: 6×Screw

Confirm that the accessory package contains the above components

2.Installation method

Step 1:

First, screw the left and right protective brackets to the decorative strip

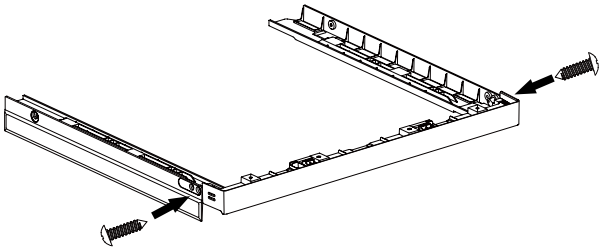

INSTALLATION REQUIREMENTS

Step 2:

Align the decorative strip and brackets with the top of the washing machine and glue them in place,pressing firmly to secure the backing adhesive.

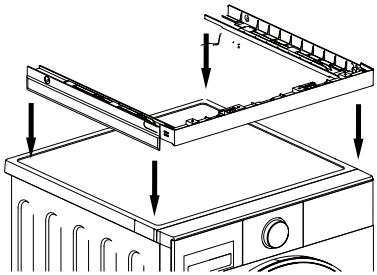

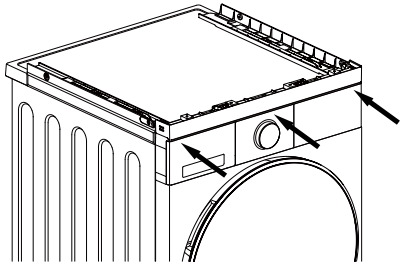

Attention: Align the front of the decorative strip with the front of the washing machine control panel.

Step3:

Adjust the leveling foot upwards to the shortest possible position,where no threads are exposed.

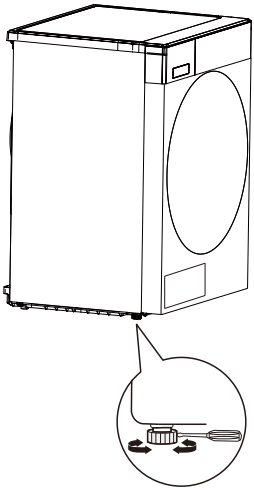

Rotate the foot clockwise to the shortest position.

INSTALLATION REQUIREMENTS

Step 4:
Carefully lift the dryer and place it on top of the washer.

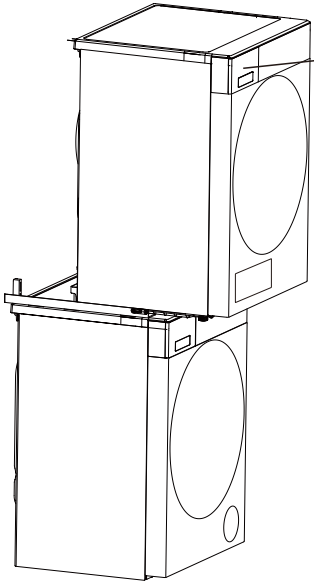

When lifting the dryer, be careful to keep the water box from sliding out.

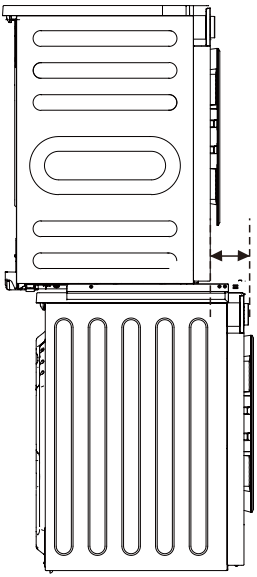

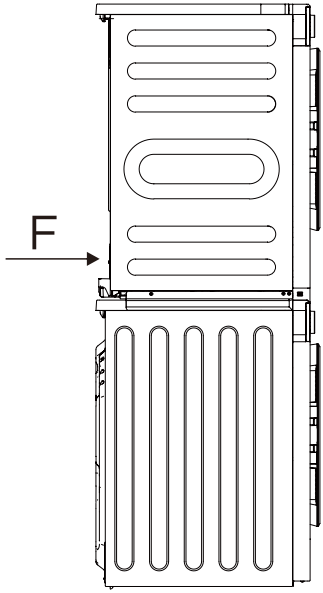

INSTALLATION REQUIREMENTS

Step 5:

Lift the front of the dryer slightly.
Adjust the position of the dryer so that the decorative strip aligns with the front door of the dryer, and then use two screws on each side to secure the dryer.

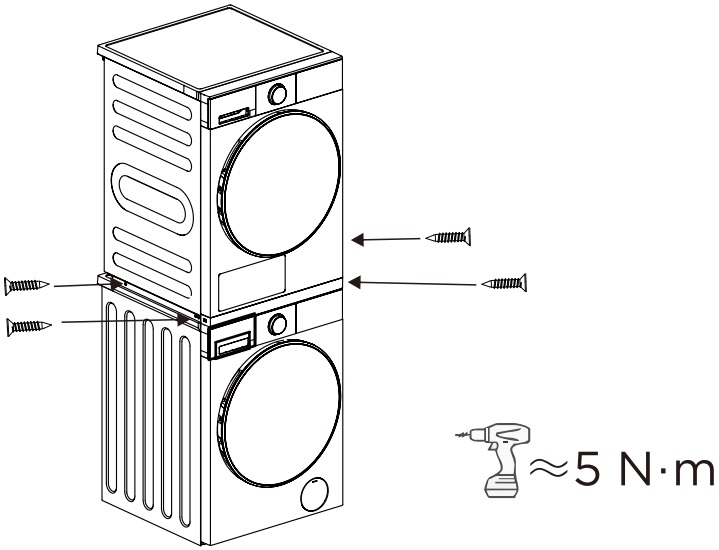

DRAIN SYSTEM

The following parts are optional for specific models.
If your dryer has following parts, please wear gloves and install them as per the instruction below.

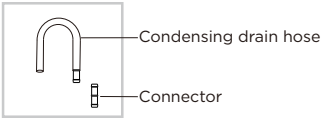

INSTALLATION REQUIREMENTS

DRAIN SYSTEM

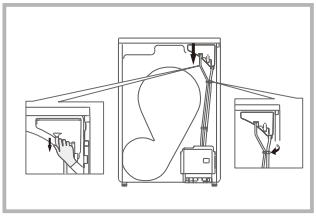

- ake the hose out of the holder.

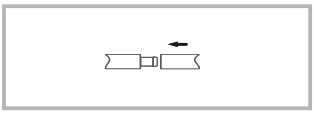

- Disconnect the hose from the water container. You may need to disconnect with force ,due to the tension between the hose and the inflow.

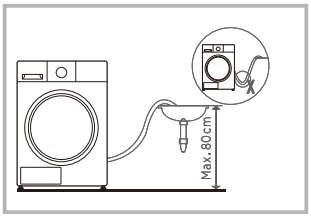

- nsert the drain hose and the external drainage hose into the connector.

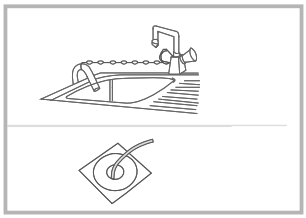

- Put the unconnected end of the hose into a washing basin or drain. To ensure smooth drainage,make sure the pipe is not folded

ELECTRICAL REQUIREMENTS

The wiring diagram is located on the back board of the unit.

WARNING

- he improper connection of the equipment grounding conductor can result in the risk of electric shock. Check with a qualified electrician or serviceman if you are in doubt as to whether your dryer is properly grounded. Do not modify the plug provided with your dryer - if it doesn't fit the outlet, have a proper outlet installed by a qualified electrician.
- o prevent unnecessary risk of fire, electrical shock, or personal injury, all wiring and grounding must be done in accordance with local codes, or in the absence of local codes, with the National Electrical Code, ANSI/NFPA No. 70 - Latest Revision (for the U.S.) or the Canadian Electrical Code CSA C22.1 - Latest Revisions and local codes and ordinances. It is your responsibility to provide adequate electrical services for your dryer.
- ll gas installations must be done in accordance with the National Fuel Code ANSI/Z2231 - Latest Revision (for the U.S.) or CAN/CGA - B149 Installation Codes - Latest Revision (for Canada) and local codes and ordinances.

INSTALLATION REQUIREMENTS

Electrical connections

An individual branch (or separate) circuit serving only your dryer is recommended.
DO NOT USE AN EXTENSION CORD.

Electric models - U.S. only

The dryers require a 120/240 volt, 60Hz AC approved electrical service.
The electric service requirements can be found on the data label located on the back.

A 30-ampere fuse or circuit breaker on both sides of the line is required.
- If a power cord is used, the cord should be plugged into a 30-ampere receptacle.
- The power cord is NOT provided with U.S. electric model dryers.

WARNING

RISK OF ELECTRIC SHOCK:

When local codes allow, the electrical supply of the dryer may be connected by means of a new power supply cord kit, marked for use with a dryer, that is UL listed and rated at a minimum of 120/240 volts, 30-ampere with three No. 10 copper wire conductors terminated with closed loop terminals, open-end spade lugs with turned up ends, or with tinned leads.
- Do not reuse a power supply cord from an old dryer. The power cord electric supply wiring must be retained at the dryer cabinet with a suitable UL-listed strain relief.
- Grounding through the neutral conductor is prohibited for (1) new branch-circuit installations, (2) mobile homes, (3) recreational vehicles, and (4) areas where local codes prohibit grounding through the neutral conductor. (Use a 4-prong plug for 4 wire receptacles, NEMA type 14-30R.)

Electric models - Canada only

- A 120/240 volt, 60Hz AC approved electrical service fused through a fuse or circuit breaker on both sides of the line is required.
- All Canadian models are shipped with the power cord attached.

NOTE

• A power cord is NOT provided with U.S. electric model dryers.

INSTALLATION REQUIREMENTS

Install the clothes dry according to manufacture's instructions and local codes.

GROUNDING

- This appliance must be grounded. In the event of malfunction or breakdown, grounding will reduce the risk of electric shock by providing a path of least resistance for the electric current.This appliance should be used with a cord that has an equipment grounding conductor and grounding plug.

- For products sold in the U.S., your dryer has an optional(corsold separately) with an equipment grounding conductor and a grounding plug.
  For products sold in Canada, your dryer is equipped with a cord that has an equipment-grounding conductor and a grounding plug.

- The plug must be plugged into an appropriate outlet that is properly installed and grounded in accordance with all local codes and ordinances.
- Do not modify the plug provided with the appliance: if it will not fit the outlet, have a proper outlet installed by a qualified electrician.
- If a power cord is not used and the electric dryer is to be permanently wired, this appliance must be connected to a grounded metal, permanent wiring system, or an equipment-grounding conductor must be run with the circuit conductors and connected to the equipment-grounding terminal or lead on the appliance.

WARNING

- Improper connection of the equipment-grounding conductor can result in a risk of electric shock. Check with a qualified electrician or service representative or personnel if you are in doubt as to whether the appliance is properly grounded.

- Certain internal parts are intentionally not grounded and may present a risk of electric shock only during servicing. Service Personnel – Do not contact the following parts while the appliance is energized:Permanent Magnet Synchronous Pump, Brushless DC Motor, Capacitor, Fan, Choke, PCB.

REPLACEMENT PARTS AND ACCESSORIES

If your dryer requires replacement parts or accessories, contact the dealer where you purchased your dryer or the **MIDEA** customer care center at **1-888-365-2230**.

INSTALLATION INSTRUCTIONS

REMOVING FROM THE PACKAGE

1. Unpack your dryer and inspect it for shipping damage. Make sure you have received all the parts shown below and items listed in the Stacking Kit Installation Instuctions.
2. To prevent personal injury or strain, wear protective gloves whenever lifting or carrying the unit.

WARNING

Packaging materials can be dangerous to children;
Keep all packaging material (plastic bags, polystyrene, etc.) well out of children's reach.

PARTS IDENTIFICATION

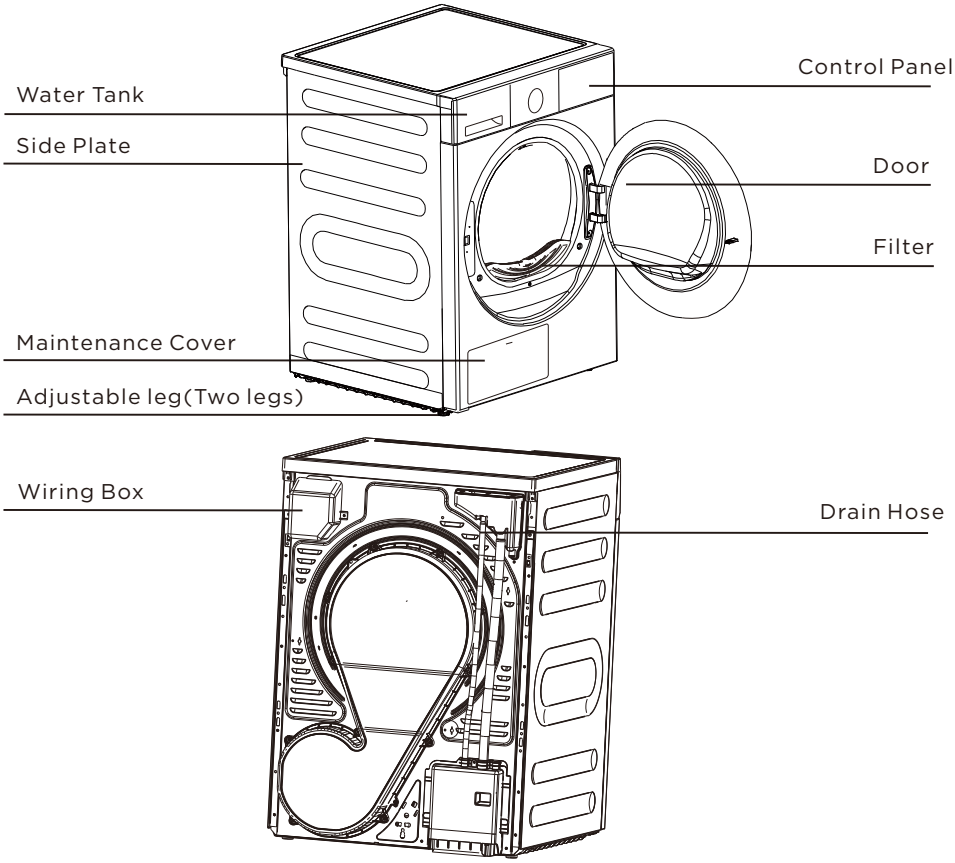

INSTALLATION INSTRUCTIONS

TOOLS NEEDED IN INSTALLATION

Tools needed:

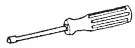

Phillips screwdriver

Flat screwdriver

Level

Pliers

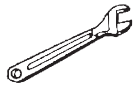

Adjustable wrench that opens to 1" (25 mm)

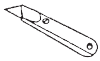

Cutting knife

Tape measure

INSTALLATION STEPS

For the proper installation, we recommend that you hire a qualified installer.

STEP 1 Choose the proper location

Move your dryer to an appropriate location for the installation. Consider installing the dryer and washer side-by-side, to allow access to the electrical.

STEP 2 Connect the electrical wiring

Three wire outlet

3-Wire receptacle (10-30R)

Use a 3 -wire power supply cord with ring terminals and UL listed strain relief. The 3-wire power supply cord, at least 4.92 ft. (1.5 m) long, must have 3 10-gauge solid copper wires and match a 3-wire receptacle of NEMA Type 10-30R, rated 120/240V, min 30A.

INSTALLATION INSTRUCTION

3-Wire system connections

the power cord has no grounding wire,

1. Connect the grounding wire of the power cord to the external ground conductor screw. If the power cord has no grounding wire, please remove the appliance grounding wire (white) from the center terminal block screw. Remove the external ground connector screw, connect the appliance grounding wire to the external ground connector, then replace and tighten the screw.
2. Remove the two side terminal block screw and connect the other wires to the outer terminal screws. Be sure to cross the screw through the terminal ring and tighten the screw.
3. Tighten the strain relief screws.
4. Insert the tab of the terminal block cover into your dryer's rear panel slot. Secure the cover with a screw.

3-Wire system instructions:

A Center terminal block screw

B Grounding connector

C Neutral grounding wire (White)

D Neutral wire (white or center wire)

E 3/4" (1.9cm) UL-listed strain relief

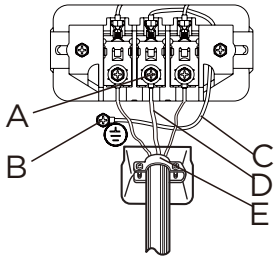

- Ring-type terminals are recommended. If using strap terminals, make sure they are tightened.

Four wire outlet

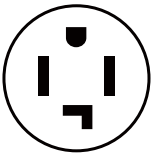

4-Wire receptacle (14-30R)

Use a 4-wire power supply cord with ring terminals and UL listed strain relief. The 4-wire power supply cord, at least 4.92 ft. (1.5 m) long, must have 4 10-gauge solid copper wires and match a 4-wire receptacle of NEMA Type 14-30 R, rated 120/240V, min 30A. The ground wire (ground conductor) may be either green or bare.The neutral conductor must be identified by a white color.

4-Wire system connections

1. Remove the center terminal block screw.
2. Connect the ground wire (green or unwrapped) of the power cord to the external ground conductor screw.
3. Connect the neutral wire (white or center wire) of the power cord and the appliance grounding wire (white) under the center screw of the terminal block. Be sure to cross the screw through the ring of the power cord terminal and tighten the screw.
4. Connect the other wires to the outer terminal block screws. Be sure to cross the screw through the terminal ring and tighten the screw.

5. Tighten the strain relief screws.
6. Insert the tab of the terminal block cover into your dryer's rear panel slot. Secure the cover with a screw.

4-Wire system instructions:

IMPORTANT: Ring-type terminals are recommended. If using strap terminals, make sure t hey are tightened.

A Center terminal block screw

B External ground connector

C Green or bare copper wire of the power cord

D Neutral grounding wire (White)

E Neutral wire (white or center wire)

F 3/4" (1.9cm) UL-listed strain relief

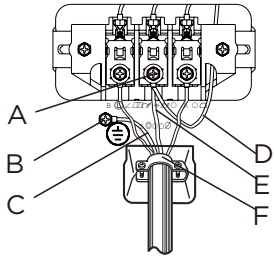

WARNING

Ring-type terminals are recommended. If using strap terminals, make sure they are tightened.

WARNING

U.S. Models:
Risk Of Electric Shock - All U.S. models are produced for a **3-WIRE SYSTEM CONNECTION.**
The dryer frame is grounded to the neutral conductor at the terminal block.
A **4-WIRE SYSTEM CONNECTION** is required for new or remodeled construction, or if local codes do not permit grounding through neutral conductor.
If the 4-wire system is used, the dryer frame cannot be grounded to the neutral conductor at the terminal block. Refer to the **"Electrical Requirements"** section on page 16 for 3-WIRE or 4-WIRE SYSTEM CONNECTIONS.
Remove the terminal block cover plate.
Insert the power cord with a UL-listed strain relief through the hose provided in the cabinet near the terminal block.
- A strain relief must be used.

Do not loosen the nuts already installed on the terminal block. Be sure they are tight.
Use a 3/8" (1cm) deep well socket.

STEP 3 Level the dryer

To ensure that the dryer provides the optimal drying performance, it must be leveled. To minimize vibration, noise, and unwanted movement, the floor must be a perfectly level, solid surface.
- Adjust the leveling feet only as much as necessary to level the dryer. Extending the leveling feet more than necessary can cause the dryer to vibrate.

INSTALLATION INSTRUCTION

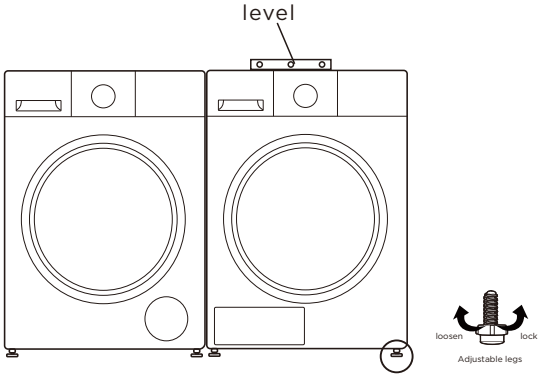

STEP 4 Power on

Make sure all electrical connections are complete. Plug in your dryer.

STEP 5 Final check

- Make sure the dryer is plugged into an electrical outlet and is properly grounded.
- Make sure the dryer is leveled and is sitting firmly on the floor.
- Start your dryer to confirm that it runs, heats, and shuts off.

OPERATING INSTRUCTIONS

CONTROL PANEL

WARNING

To reduce the risk of fire, electric shock, or injury to persons, read the IMPORTANT SAFETY INSTRUCTIONS before operating the appliance.

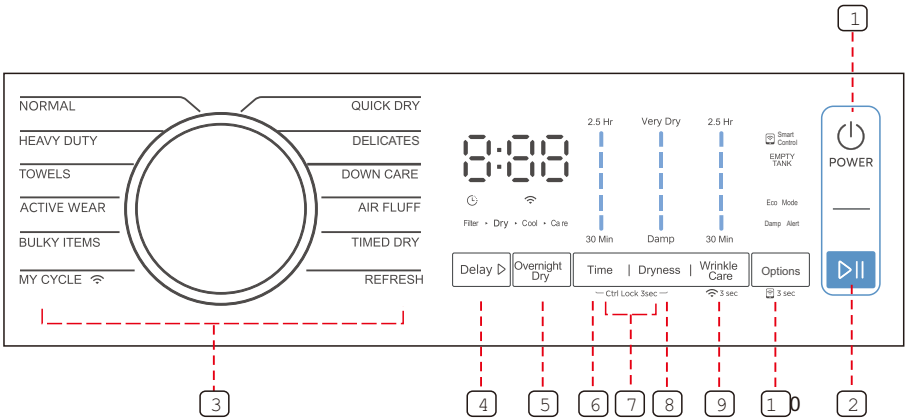

1 Power button

Press to turn your dryer on or enter standby mode . If your dryer is on for more than 10 minutes without any buttons being pressed, it automatically returns to standby mode.

2 Start/Pause button

Press to start or pause the program.

3 Cycle selector

Turn the knob to select the appropriate cycle for your laundry load
The cycle you select determines the heat control for the cycle.
The NORMAL, DELICATES, DOWN CARE, DENIM, BULKY ITEMS, ACTIVE WEAR, TOWELS, HEAVY DUTY, BLANKET REFRESH, OVERNIGHT DRY, SMALL LOAD, EASY IRONING, PERM PRESS and SUPER DRY cycles are Sensor .
QUICK DRY, AIR FLUFF, TIMED DRY, REFRESH are Manual.

OPERATING INSTRUCTIONS

4 Delay

This function is used for delaying the clothes drying time for up to 24 hours. The delay time means the programme will start after x hours. When the delay programme starts, the time starts to count down on the display and the delay icon blinks.

5 Overnight Dry

This function is suitable for drying clothes with low heat at night.

6 Time

The button is effective only for Manual cycles. Press the button to change the drying time. Each press of the button adjusts the drying time by 30 minutes .

7 Ctrl lock simultaneously

Press"Time"and "Dryness" simultaneously to activate the Control Lock function. Press and hold "Time" and "Dryness" for another 3 seconds to deactivate the function.

- When this function is activated, all buttons will be deactivated except the "POWER" button and deactivate Control Lock function described above.
- You can power on your unit, set this function and then power off. When you do so, even though the unit is powered on, you still cannot start it unless the Control Lock function is deactivated.
- This function will not be cancelled automatically if your unit loses power (such as if it is unplugged, out of service, etc.). You must deactivate the function using the "Time" and "Dryness" buttons.

8 Dryness

Press the button to select the dryness level. The available options are Damp, Less, Normal, More, and Very. Different dryness levels will result in different drying times. For clothes to be ironed manually, a lower dryness level should be selected.

9 Wrinkle care/Wireless Network

Wrinkle care

Press once to add the wrinkle care function into the dryer cycle. Continue pressing multiple times to adjust the time or cancel the wrinkle care function.

When active, wrinkle prevention provides intermittent tumbling in unheated air at the end of the cycle to reduce wrinkling.

The laundry load is already dry, and can be removed at any time during the wrinkle care cycle.

Wireless Network

press the " Wrinkle Care "button for 3 seconds to configure or reset the wireless network. Please follow instructions in the App Setup and Operation section to activate/ deactivate the network connection.

OPERATING INSTRUCTIONS

10 Options/Smart Control

Options

Pressing this button can turn on or off the "Eco mode" or "Damp Alert" functions. Eco Mode can be selected for the following cycles: "DOWN CARE", "MY CYCLE(Denim)", "BULKY ITEMS", "TOWELS", "HEAVY DUTY", and "BLANKET REFRESH". Damp Alert can be selected for the following cycles: "NORMAL", "DELICATES", "MY CYCLE(Denim)", "ACTIVE WEAR", "TOWELS", "HEAVY DUTY", "OVERNIGHT DRY", "SMALL LOAD", "PERM PRESS", and "SUPER DRY".

Smart Control

Press the "Options" button to switch to Smart Control and use your smartphone to control the machine remotely.

To safely use Smart Control, make sure that:

1. The dryer is connected to the internet.
2. The dryer drum door is closed.

Note:

-If the door is opened at any time, Smart Control will be disabled.

- Smart Control is automatically turned off at the end of each cycle

If you would like to use Smart Control again, you must reactivate it.

Symbols

	Delay
	Wireless Network
CL	Ctrl lock
	Smart Control
8:88	Remaining Time Indicator /Error Message

OPERATING INSTRUCTIONS

DRYING A LOAD OF LAUNDRY

STEP 1: Power on your dryer
- Press the Power button to power your dryer on.

STEP 2: Load your dryer
- Place only one wash load in your dryer at a time.
- Mixed loads of heavy and lightweight fabrics will dry differently, which may result in lightweight fabrics being dry while heavy fabrics remain damp at the end of a drying cycle.
- Add one or more similar items to your dryer when only one or two articles of clothing need drying. This improves the tumbling action and drying efficiency.
- Overloading restricts tumbling action, resulting in uneven drying as well as excessive wrinkling of some fabrics. Do not overload your dryer.

STEP 3: Select the appropriate cycle and options for the load
- Select the appropriate cycle according to the cycle chart using the Cycle Selector.
- Select the appropriate optional functions by using the buttons on the control panel.

STEP 4: Start your dryer
Pressing the Start/Pause button will start the selected cycle. To pause the cycle , press the Start/Pause button, then open the door. To resume, close the door and then press Start/Pause.
Opening the door during a cycle will immediately pause operation. Close the door and press the Start/Pause button to resume.

OPERATING INSTRUCTIONS

Cycle	Maximum Amount	Dryness	Delay	Time	Eco Mode	Damp alert	Overnight Dry	Wrinkle care
NORMAL		Very More Normal Less Damp	Y	N	N	Y	Y	Y
HEAVY DUTY		Very More Normal	Y	N	Y	Y	N	Y
TOWELS		Very More Normal	Y	N	Y	Y	Y	Y
ACTIVE WEAR		More Normal Less	Y	N	N	Y	Y	Y
BULKY ITEMS		Very More Normal	Y	N	Y	N	N	Y
MY CYCLE (Denim*)		Very More Normal	Y	N	Y	Y	Y	Y
QUICK DRY		N	Y	N	N	N	N	Y
DELICATES		Normal Less	Y	N	N	Y	N	Y
DOWN CARE		Very More Normal	Y	N	Y	N	Y	Y
AIR FLUFF	/	N	Y	Y	N	N	N	Y
TIMED DRY	/	N	Y	Y	N	N	N	Y
REFRESH	/	N	Y	Y	N	N	N	Y
BLANKET REFRESH*		Very More Normal	Y	N	Y	N	N	Y
OVERNIGHT DRY*		Very More Normal	Y	N	N	Y	N	Y
SMALL LOAD*		Very More Normal	Y	N	N	Y	Y	Y
EASY IRONING*		Damp	Y	N	N	N	Y	N
PERM PRESS*		Very More Normal	Y	N	N	Y	Y	Y
SUPER DRY*		Very More Normal	Y	N	N	Y	Y	Y

OPERATING INSTRUCTIONS

* "Y" means optional functions you can select.

Load Size Recommendations:
For best results, follow the wet load size recommendations noted for each cycle.

Small load: Fill the dryer drum with 3-4 items, not more than 1/4 full.

Medium load: Fill the dryer drum up to about 1/2 full.

Large load: Fill the dryer drum up to about 3/4 full. Do not overload. Items need to tumble freely.

Please refer to the following table for the recommended load for each cycle.

Cycle	Load Size Weight	Application/Properties
NORMAL		Completely dry single-layer or multi-layer cotton laundry for direct storage.
HEAVY DUTY		Dry sturdy and large items.
TOWELS		Completely dry thick or multi-layer synthetic fabrics.
ACTIVE WEAR		Dry sportswear and thin fabrics, such as polyester.
BULKY ITEMS		Dry bed linen,bedsheets or other bulky items
MY CYCLE	/	Adjust and save your favourite cycle settings.
QUICK DRY		Dry 1-3 pieces of synthetic fiber/thin cotton clothing with low moisture content.
DELICATES		Dry delicate synthetic fabrics.
DOWN CARE		Dry down garments.
AIR FLUFF	/	Tumble and air items without heating. The cycle time range is 10-160 minutes (adjusted in 30-minute increments).
TIMED DRY	/	Dry individual items or finish drying multi-layer fabrics with different drying needs, such as jackets. The cycle time range is 20-170 minutes (adjusted in 30-minute increme
REFRESH	/	Refresh clothes kept in storage for a long time and remove odors. The cycle time range is 20-170 minutes (adjusted in 30-minute increments).
BLANKET REFRESH*		Refresh and remove odors from blankets or other heavy items kept in storage for a long time.
OVERNIGHTDRY*		Dry at a low noise level, with all buttons muted. Ideal for overnight drying.
SMALL LOAD*		Dry dryer-safe delicate laundry or laundry that is meant to be hand-washed at a lower temperature.

OPERATING INSTRUCTIONS

Cycle	Load Size Weight	Application/Properties
EASY IRONING*		Keep single-layer cotton laundry slightly damp for ironing.
PERM PRESS*		Dry mixed-fiber (such as cotton and synthetic) fabrics.
SUPER DRY*		Thoroughly dry single- and multi-layer cotton laundry.
DENIM*		Dry jeans or other denim clothes that are spun in the washing machine.

STEP 5: Unloading your laundry

- The "Clean filter" will flash 10 sec. when your laundry load is powered on.
- The dryer will beep 6 times when the cycle is done.
- Clean the filter after every cycle once the laundry is unloaded.

NOTE

- Please put clothes that are worn, easily tangled, or small into a laundry bag before drying.
- Knot long belts or ropes before drying.
- Button up clothes with small or decorative buttons before drying.
- Zip up clothes with zippers and turn them inside out before drying.

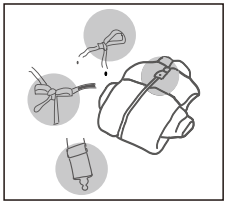

OPERATING INSTRUCTIONS

APP SETUP AND OPERATION

Use Your Appliance With the SmartHome App

Before you start, make sure that:
1. Your smartphone is connected to your home wireless network and you know the network password.
2. You are near the home appliance.
3. The 2.4GHz band wireless signal is enabled on your wireless router.

Follow the below steps to enter the remote control state.

Download the SmartHome App

On an app market (Google Play Store, Apple App Store), search for "SmartHome" and find the SmartHome app. Download and install it on your phone. You can also download the app by scanning the QR code.

Register and Log In

Open the SmartHome app, and create a new account to start. You can also register through a third-party account. If you already have an existing account, use the account to log in.

Connect Your Devices to SmartHome

1. Please make sure your mobile phone is connected to the home wireless network. If it is not, go to Settings and enable wireless networks and bluetooth.

2. Please power on your device.

3. Open the SmartHome app on your phone.

4. If a message of "Smart devices discovered nearby" appears, click to add.

5. If no message appears, select "+" on the page and select your device in the list of nearby devices available. If your device is not listed, please add your device manually by the device category and device model.

6. Connect your device to the wireless network according to the instructions on app. If the connection fails, please follow the instructions provided by the app to troubleshoot your connection..

OPERATING INSTRUCTIONS

Start the Remote Control

Rotate the Cycle Selector knob to select one of a cycle, then press and hold [ ] until the remote control icon lights up on the display. Once it lights up, you can control the dryer remotely.

Wireless Network Status Light

Slowly flashing	Waiting for connection
Quickly flashing	Connecting
Ever bright	Connected to your wireless router

NOTE

1. Make sure your devices are powered on.

2.Keep your mobile phone close enough to your device when you are connecting your device to the network.

3.Connect your mobile phone to the wireless network at home, and make sure you know the password of the wireless network.

4.Check if your wireless router supports 2.4 GHz band and turn it on. If you are not sure whether the router supports 2.4 GHz band, please contact the router manufacturer.

5. The device cannot connect to a wireless network that requires authentication, which usually appears in public areas such as hotels, restaurants, etc. Please connect to a wireless network that does not require authentication.

6. Turn off the WLAN+ (Android) or WLAN Assistant (iOS) function of your mobile phone when connecting your device to the network.

7. In the case that your device connected to a wireless network before but needs to reconnect now please click "+" on the app Home page , and add your device again by the device category and model according to the instructions on the app .

8. The Max RF Output Power: Bluetooth LE: 8dBm, 2.4GHz Wireless Network: 18dBm. Frequency band of operation: 2400-2483.5MHz.

OPERATING INSTRUCTIONS

EMPTY THE WATER TANK

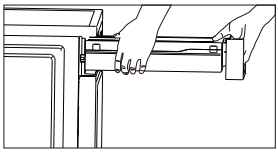

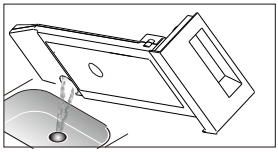

1. Use two hands to pull out the water tank.
2. Keep the water tank horizontal to avoid spills.
3. Tilt the water tank to pour out the condensate water into a basin or drain.
4. Reinstall the water tank.

WARNING

- Empty the water tank after each use. Otherwise, the cycle will stop paused and the "EMPTY TANK" icon will flash. After the tank is emptied, restart the dryer by pressing 【Start/Pause】 button.
- Do not drink the condensate water.
- Do not use the dryer without the water tank.

CLEAN FILTERS

This dryer has a double-layer door lint filter. Make sure you clean the lint filter after each cycle.

Clean the lint filter

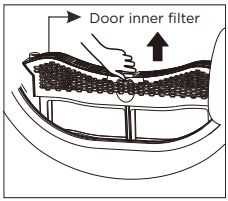

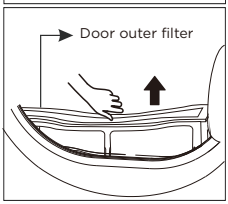

1. Open the door.
2. Take out the inner filter.
3. Take out the outer filter.
4. Open the filter (if applicable) and remove the lint. You can rinse it under running water if needed.
5. Dry the door filter thoroughly before reinstalling.

NOTE

- Make sure the filter orientation is correct before reinstalling.

CLEAN THE HEAT EXCHANGER

WARNING

Do not touch the heat exchanger with your hand, as this may cause injury.

- As necessary, approx. once every 2 months, remove lint from the heat exchanger using a vacuum cleaner with a dusting brush attached.
- Clean the heat exchanger without applying any pressure to avoid damaging the heat filter. The dryer will not dry if the heat exchanger cooling fins are damaged or bent.

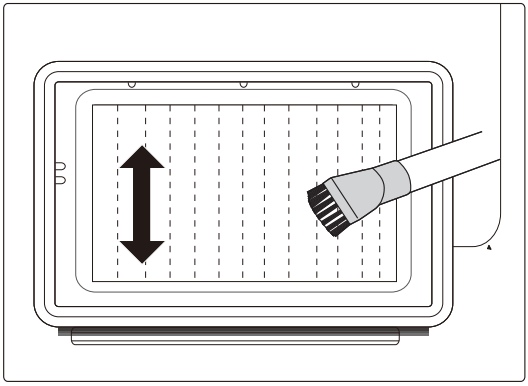

OPERATING INSTRUCTIONS

SPECIAL LAUNDRY TIPS

Items	Drying guide
Bedspreads & Comforters	- Follow the care label instructions or use the Bulky cycle. - Make sure the item is thoroughly dry before using or storing. - May require repositioning to ensure even drying.
Blankets	- Use the Normal cycle and dry only one blanket at a time for best tumbling action. - Make sure the item is thoroughly dry before using or storing. - May require repositioning to ensure even drying.
Curtains & Drapery	- Use the Casual cycle and the Less Dry setting to help minimize wrinkling. - Dry these in small loads for best results and remove as soon as possible.
Cloth Diapers	- Use the Normal cycle.
Down-Filled Items (jackets,sleeping bags, comforters, etc.)	- Use the Normal cycle. - Add a couple of dry towels to shorten drying time and absorb moisture.
Foam Rubber (rug backs,stuffed toys,shoulder pads, etc.)	- DO NOT dry using heat. Use the Air Fluff cycle (no heat). WARNING: Drying a rubber item with heat may damage it or create a fire hazard.
Pillows	- Use the Normal cycle. - Add a couple of dry towels and a pair of clean sneakers to assist with tumbling and fluff the pillows. DO NOT dry kapok or foam pillows using heat. You can only dry these items using the Air Fluff cycle.
Plastics (shower curtains, outdoor furniture covers, etc.)	- Use the Air Fluff cycle (no heat).

WARNING

If you encounter issues that you require assistance with:
- Press the [On/Off]button.
- Pull out the main plug and contact the service center.

MAINTENANCE

WARNING

Certain internal parts are intentionally not grounded and may present a risk of electric shock only during servicing. Service Personnel – Do not contact the following parts while the appliance is energized:Permanent Magnet Synchronous Pump, Brushless DC Motor, Capacitor, Fan, Choke, PCB.

CARE AND MAINTENANCE

Control panel

- Clean with a soft, damp cloth. Do not use abrasive substances.
- Do not spray cleaners directly on the panel.
- The control panel finish may be damaged by some laundry pre-treatment soil and stain remover products. Apply such products away from your dryer and wipe up any spills or overspray immediately.

Stainless steel or anonized drum

- To clean the stainless steel or anonized drum, use a damp cloth with a mild, non-abrasive cleaner suitable for stainless steel and anonized surfaces.
- Remove the cleaner residue and dry with a clean cloth.

Dryer exterior

- Clean with a soft, damp cloth. Do not use abrasive substances.
- Protect the surface from sharp objects.
- Do not place any heavy or sharp objects or a detergent box on the dryer. Store them separately to avoid scratching or damaging the top cover of the dryer.
- Since the entire dryer has a high-gloss finish, the surface can be scratched or damaged.
- Avoid scratching or damaging the surface when using the dryer.

TROUBLESHOOTING INSTRUCTIONS

CHECK THESE SOLUTIONS IF YOUR DRYER...

If your dryer has any of the following problems, check the solutions listed below before making a service call. This will help you save time and money.

Problem	Solution
Dryer doesn't start	- Make sure the door is latched shut. - Be sure the power cord is plugged into a live electrical outlet. - Check the home's circuit breaker and fuses. - Press the Start/Pause button again if the door is opened during the cycle.
Dryer doesn't heat	- Check the home's circuit breaker and fuses. - Select a heat setting other than Air Fluff . - Clean the lint filter . - Dryer may have moved into the cool-down process of the cycle.
Doesn't dry	- Check the all of the above, plus... - Do not overload.One dryer load should be equivalent to one washer load. - Sort heavy items from lightweight items. - Large, bulky items like blankets or comforters may require repositioning to ensure even drying. - Load may be too small to tumble properly. Add a few towels.
The unit is noisy	- Check the load for objects such as coins, loose buttons, nails, broken zips, etc. Remove promptly. - It is normal to hear the dryer gas valve or heating element cycle on and off during the drying cycle. - Be sure the dryer is leveled properly as outlined in the Installation Instructions
The remaining time changes abnormally	-Sensor cycles will automatically estimate the dampness of clothes. The dryer will adjust the remaining time during the cycle to account for the amount, material, and dampness of the clothes. This is normal.

TROUBLESHOOTING INSTRUCTIONS

Problem	Solution
Clothes are unevenly dried	- Seams, pockets, and other similarly heavy areas may not be completely dry when the rest of the load has reached the selected dryness level. This is normal. Select the Time Dry setting or a higher dryness level in order to ensure all areas are completely dry. - If one heavy item is dried with a lightweight load, such as one towel with sheets, it is possible that the heavy item will not be completely dry when the rest of the load has reached the selected dryness level. Sort heavy items from lightweight items for the best drying results.
Shuts off before load is dry	- Household odors from painting, varnishing, strong cleaners, etc. may enter the dryer with the surrounding room's air. This is normal as the dryer draws the air from its surroundings - When these odors linger in the air, ventilate the room completely before using the dryer.
Odors remain in clothing after Refresh Cycle	- Fabrics containing strong odors should be using the appropriate wash cycle.
Garments still wrinkled after Wrinkle Care was used	- Small loads of 1 to 4 items work best. - Load fewer garments. Load similar types of garments together.
Lint on clothes	- Clean the lint filter before every cycle. With some clothes that produce high amounts of lint, it is necessary to clean the filter after the cycle as well. - Some fabrics are lint producers (for example, a fuzzy white cotton towel) and should be dried separately from clothes that are lint trappers (for example, a pair of black linen pants). - Divide larger loads into smaller loads for drying. - Check pockets thoroughly before washing and drying clothes.
" Filter "is lighting up	- Clean lint filter.
"EMPTY TANK"is flashing	- When " EMPTY TANK " flashes, the dryer will beep for 5 seconds. - Check the water container. If it's full, please pour out the condensate water and restart the dryer. - If the container is not full, please restart the dryer directly. - If the " EMPTY TANK " icon is still flashing after you have finished the first two steps, please call the service center.

TROUBLESHOOTING INSTRUCTIONS

Problem	Solution
Selected dryness level was not reached or took too long	- Clean lint filter. - Empty container. - Check drain hose. - Check that the dryer installation location is not too restricted. - Clean the moisture sensors. - Clean the air inlet - Use higher dry level or longer time settings
The dryer does not shut off instantly when remote control pauses or stops	Cooling in progress — the dryer will shut off automatically when cooled. This is a normal operation, not a fault.

ERROR CODES

Error Code	Possible Cause	Solution
E33	Temperature sensor error	Please contact your local service center if the problem occurs.
E64	Motor communication error	
E82	PCB communication error	

TROUBLESHOOTING INSTRUCTIONS

APPENDIX

Fabric Care Chart

The following symbols provide garment care direction. Clothing care labels include symbols for washing, bleaching, drying and ironing, or dry cleaning when necessary. The use of symbols ensures consistency among garment manufacturers of domestic and imported items. Follow care label directions to maximize garment life and reduce laundering problems.

Wash Cycle		Special Instructions		Warning Symbols for laundering	
	Normal		Line Dry/ Hang to Dry		Do Not Wash
	Permanent Press / Wrinkle Resistant / Wrinkle Control		Drip Dry		Do Not Wring
	Gentle/Delicates		Dry Flat		Do Not Bleach
	Hand Wash	Heat Setting			Do Not Tumble Dry
Water Temperature**			High		No Steam (added to iron)
●●●	Hot		Medium		Do Not Iron
●●	Warm		Low	Dryclean	
●	Cold		Any Heat		Dry Clean
Bleach			No Heat/Air		Do Not Dry Clean
	Any Bleach (when needed)	Iron-Dry or Steam Temperatures			Line Dry/ Hang to Dry
	Only Non-Chlorine (color-safe) Bleach (when needed)		High		Drip Dry
	Tumble Dry Cycle		Medium		Dry Flat
Normal			Low		
	Permanent Press/ Wrinkle Resistant/ Wrinkle Control		For machine-washable wool. Loads should be under 8 pounds.		
	Gentle/ Delicates				

** The number of dots represent appropriate wash water temperatures for various items. The temperature range for Hot is 105-125°F/41-52°C, for Warm 85-105°F/29-41°C and for Cold 60 - 85 °F / 16- 29 °C.

CERTIFICATIONS

Please note that changes or modifications of this product is not expressly approved by the party responsible for compliance could void the user's authority to operate the equipment.
The antenna(s) used for this transmitter must be installed and operated to provide a separation distance of at least 20 cm from all persons and must not be collocated or operating in conjunction with any other antenna or transmitter. Installers must ensure that 20cm separation distance will be maintained between the device (excluding its handset) and users.

Federal Communications Commission (FCC) Compliance Statement for USA

This device complies with part 15 of the FCC rules. Operation is subject to the following two conditions:
(1) This device may not cause harmful interference, and (2) this device must accept any interference received, including interference that may cause undesired operation.
Note: This equipment has been tested and found to comply with the limits for a Class B digital device, pursuant to part 15 of the FCC Rules. These limits are designed to provide reasonable protection against harmful interference in a residential installation. This equipment generates, uses and can radiate radio frequency energy and, if not installed and used in accordance with the instructions, may cause
harmful interference to radio communications. However, there is no guarantee that interference will not occur in a particular installation. If this equipment does cause harmful interference to radio or television reception, which can be determined by turning the equipment off and on, the user is encouraged to try to correct the interference by one or more of the following measures:

- Reorient or relocate the receiving antenna.
- Increase the separation between the equipment and receiver.
- Connect the equipment into an outlet on a circuit different from that to which the receiver is connected.
- Consult the dealer or an experienced radio/TV technician for help

This equipment complies with FCC radiation exposure limits set forth for an uncontrolled environment.

FCC Supplier's Declaration of Conformity

Product Name: Auto Tumble Dryer
Model number: MLHE31S2BBW/MLHE31S2BBG
Suppliers Name: Midea America Corp.
Suppliers Address (USA): 300 Kimball Dr. Parsippany, NJ 07054
Suppliers Website: http://midea.com/us
Contact Email/Telephone: 1-866-646-4332

Industry Canada (IC) Compliance Statement for Canada

This device complies with Industry Canada license-exempt RSS standard(s). Operation is subject to the following two conditions: (1) this device may not cause interference, and (2) this device must accept any interference, including interference that may cause undesired operation of the device.
CAN ICES-003(B)/NMB-003(B)
Midea is not responsible for any changes or modifications not expressly approved by Midea. Such modifications
could void the user's authority to operate the equipment.

Contains FCC ID: 2ADQOMWB-SWB01

Contains IC ID: 12575A-WB01

2 YEAR LIMITED WARRANTY

This warranty is provided to the original purchaser at retail (the "Purchaser" or "you") by Midea America (Canada) Corp. ("Midea" or "we"), which warrants all parts of this Product, as described below. Midea warrants this Product to the Purchaser for personal, family or household use. This warranty covers performance and quality issues in materials and workmanship that appear under normal use and maintenance appearing within two years from the date of purchase. This warranty gives you specific rights, and you may also have other rights that vary from state to state.

WARRANTY LIMITATIONS

This warranty is given only to the original purchaser at retail in either the United States or Canada and may not be transferred to any subsequent buyer. This warranty does not apply to purchasers of our products for use or resale in a business; a separate commercial warranty may protect those purchasers.

This warranty does not cover any Product failure caused by:

(a) Abuse, damage or use of the Product in violation of the Product instructions.
(b) Modification to any Product or part.
(c) Failure to maintain the Product or part as described in accordance with the Product instructions.
(d) Faulty installation or application.
(e) Use of parts or accessories not compatible with this Product.
(f) Floods, fires, winds, lightning, accidents, corrosive atmosphere, or other conditions beyond Midea's control.
(g) Interruption in electrical service or inadequate electrical service.
(h) Replacement of fuses and replacement or resetting of circuit breakers.
(i) Frozen or broken water pipes, water damage, moisture intrusion, mold or other biological growth.
(j) The use, combination or linking of the Product to other products, processes or materials not provided by Midea.

WARRANTY REMEDY

If any quality or performance issue covered by this warranty is discovered during the warranty period, we will, at our option, repair or replace any such Product. This warranty is limited to Product repair or replacement by an authorized Midea servicer or dealer and does not cover any shipping cost, labor cost, customs duties, inland logistics cost, or cost of service, including any diagnostics, removal, transportation, or reinstallation costs. If we ask, you must return the Product to us.

WARRANTY DISCLAIMER; EXCLUSION OF DAMAGES

This is the only express warranty to consumers that we offer on our Products. **ANY IMPLIED WARRANTIES BY MIDEA, INCLUDING BUT NOT LIMITED TO WARRANTIES OF MERCHANTABILITY AND FITNESS FOR PARTICULAR PURPOSE, ARE LIMITED TO THE DURATION OF THIS EXPRESS WARRANTY.** Some states and provinces do not allow the exclusion of express warranties and/or limitations on how long an implied warranty lasts, so the above exclusion and/or limitation may not apply to you.

THE REMEDY DESCRIBED ABOVE IS THE ONLY ONE THAT WE WILL PROVIDE, EITHER UNDER THIS WARRANTY OR UNDER ANY WARRANTY ARISING BY OPERATION OF LAW. WE WILL NOT BE RESPONSIBLE FOR ANY CONSEQUENTIAL OR INCIDENTAL DAMAGES ARISING FROM THE BREACH OF THIS WARRANTY OR ANY OTHER WARRANTY, WHETHER EXPRESS OR IMPLIED, NEGLIGENCE OR OTHER TORT, OR ON ANY STRICT LIABILITY THEORY, INCLUDING BUT NOT LIMITED TO LOST PROFITS. Some states do not allow the exclusion or limitation of incidental or consequential damages, so the above exclusion may not apply to you.

WARRANTY CLAIMS PROCESS

For more information or to make a warranty claim, please visit:

https://www.midea.com/ca/suppot

Or contact us at:

Telephone: 1-888-365-2230

Email: CanadaSupport@midea.com

You must have Your bill of sale, delivery slip, or appropriate proof of purchase to submit a warranty claim. The date of purchase establishes the warranty period, should service be required.

DISPUTE RESOLUTION

ARBITRATION CLAUSE. IMPORTANT. PLEASE REVIEW THIS ARBITRATION CLAUSE. IT AFFECTS YOUR LEGAL RIGHTS.

(a) *Parties:* This arbitration clause (this "Arbitration Clause") affects your rights against Midea and any of its affiliates or employees or agents, successors, or assigns, all of whom together are referred to below as "we" or "us" for ease of reference.

(b) ***ARBITRATION REQUIREMENT:* EXCEPT AS STATED BELOW, ANY DISPUTE BETWEEN YOU AND ANY OF US SHALL BE DECIDED BY NEUTRAL, BINDING ARBITRATION RATHER THAN IN COURT OR BY JURY TRIAL.** "Dispute" will be given the broadest possible meaning allowable by law. It includes any dispute, claim, or controversy arising from or relating to your purchase of this Product, any warranty upon the Product, or the Product's condition. It also includes determination of the scope or applicability of this Arbitration Clause. The arbitration requirement applies to claims in contract and tort, pursuant to statute, or otherwise.

(c) ***CLASS-ARBITRATION WAIVER:* ARBITRATION IS HANDLED ON AN INDIVIDUAL BASIS. IF A DISPUTE IS ARBITRATED, YOU AND WE EXPRESSLY WAIVE ANY RIGHT TO PARTICIPATE AS A CLASS REPRESENTATIVE OR CLASS MEMBER ON ANY CLASS CLAIM YOU MAY HAVE AGAINST US OR WE AGAINST YOU, OR AS A PRIVATE ATTORNEY GENERAL OR IN ANY OTHER REPRESENTATIVE CAPACITY, TO THE MAXIMUM EXTENT PERMITTED BY LAW. YOU AND WE ALSO WAIVE ANY RIGHT TO CLASS ARBITRATION OR ANY CONSOLIDATION OF INDIVIDUAL ARBITRATIONS.**

(d) *Discovery and Other Rights:* Discovery and rights to appeal in arbitration are generally more limited than in a lawsuit. This applies to both you and us. Other rights that you or we would have in court may not be available in arbitration. Please read this Arbitration Clause and consult the rules of the arbitration organizations listed below for more information.

(e) ***SMALL CLAIMS COURT OPTION:* YOU MAY CHOOSE TO LITIGATE ANY DISPUTE BETWEEN YOU AND ANY OF US IN SMALL CLAIMS COURT, RATHER THAN IN ARBITRATION, IF THE DISPUTE MEETS ALL REQUIREMENTS TO BE HEARD IN SMALL CLAIMS COURT**.

(f) *Governing Law:* For residents of the United States, the procedures and effect of the arbitration will be governed by the Federal Arbitration Act (9 U.S.C. § 1 et seq.) rather than by state law concerning arbitration. For residents of Canada, the procedures and effect of the arbitration will be governed by the applicable arbitration law of the province in which you purchased your Product. The law governing your substantive warranty rights and other claims will be the law of the state or province in which you purchased your Product. Any court having jurisdiction may enter judgment on the arbitration award.

(g) *Rules of the Arbitration:* If the amount in controversy is less than $250,000, the arbitration will be decided by a single arbitrator. If the amount in controversy is greater than or equal to $250,000, the arbitration will be decided by a panel of three arbitrators. The arbitrator(s) will be chosen pursuant to the rules of the administering arbitration organization. United States residents may choose JAMS (1920 Main Street, Ste. 300, Irvine, CA 92614, www.jamsadr.com), or, subject to our approval, any other arbitration organization. In addition, Canadian residents may choose the ADR Institute of Canada (234 Eglinton Ave. East, Suite 405, Toronto, Ontario, M4P 1K5, www.amic.org). These organizations' rules can be obtained by contacting the organization or visiting its website. If the chosen arbitration organization's rules conflict with this Arbitration Clause, the provisions of this Arbitration Clause control. The award of the arbitrator(s) shall be final and binding on all parties.

(h) *Location of the Arbitration Hearing:* Unless applicable law provides otherwise, the arbitration hearing for United States residents will be conducted in the federal judicial district in which you reside (in your hometown area) or, for Canadian residents, in the province in which you reside, and, if you choose, will be in-person.

(i) *Costs of the Arbitration:* Each party is responsible for its own attorney, expert, and other costs and fees unless applicable law requires otherwise. Notwithstanding the preceding sentence, and unless applicable law requires otherwise, if you are a consumer under the JAMS rules or the rules of another agreed upon arbitration administrator, Midea will pay or reimburse you for all reasonable fees or costs to the extent required by law or the applicable arbitration administrator's rules. Whether or not required by law or such rules, if you prevail at arbitration on any claim against Midea, Midea will reimburse you for any reasonable fees paid to the arbitration administrator in connection with the arbitration proceedings. Under no circumstances will Midea seek from you payment or reimbursement of any reasonable fees that Midea incurs in connection with the arbitration. If you are required to advance any fees or costs to JAMS or other agreed upon arbitration administrator, but you ask Midea to do so in your stead, Midea will consider and respond to your request.

(j) *Survival and Enforceability of this Arbitration Clause:* This Arbitration Clause shall survive the expiration or termination, or any transfer, of the warranty on your Product. If any part of this Arbitration Clause, except waivers of class-action rights, is found to be unenforceable for any reason, the remainder of this clause and the warranty shall remain enforceable. If, in a case in which class-action allegations have been made, the waiver of class-action rights under this warranty is found to be unenforceable with respect to any part of the dispute, the parts of the dispute as to which the waiver of class-action rights have been found unenforceable will be severed and will proceed in court without reference or application of this Arbitration Clause. Any remaining parts will proceed in arbitration.

QUEBEC RESIDENTS

The arbitration provisions of this warranty shall not apply to residents of Quebec

fr

MANUEL D'UTILISATION ET INSTRUCTIONS D'INSTALLATION

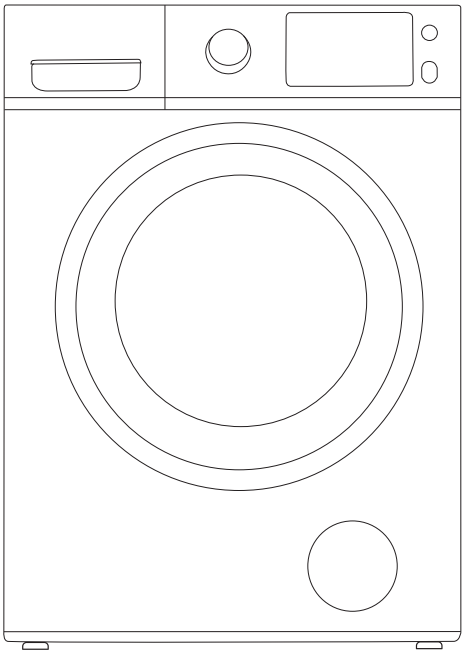

Sécheuse à pompe à chaleur

Alimentation électrique :
240 V~
Fréquence : 60 Hz
Capacité :4,4 pieds cubes

Avertissement :
Avant d'utiliser ce produit, veuillez lire le présent manuel attentivement et le conserver pour consultation ultérieure. La conception et les spécifications peuvent être modifiées sans préavis en vue d'une amélioration du produit. Veuillez communiquer avec votre détaillant ou fabricant pour obtenir plus de détails.

NUMÉRO DE MODÈLE
MLHE31S2BBW
MLHE31S2BBG

www.midea.com/ca

LETTRE DE REMERCIEMENT
Merci d'avoir choisi Midea ! Avant d'utiliser votre nouveau produit Midea, veuillez lire attentivement ce manuel pour vous assurer que vous savez comment utiliser les fonctionnalités et les fonctions que votre nouvel appareil offre de manière sécurisée.

CONTENU

LETTRE DE REMERCIEMENT 01
SÉCURITÉ ET PRÉCAUTIONS 03
INTRODUCTION 03
CE QUE VOUS DEVEZ SAVOIR SUR LES INSTRUCTIONS DE SÉCURITÉ 03
SYMBOLES DE SÉCURITÉ IMPORTANTS ET PRÉCAUTIONS 03
INSTRUCTIONS DE SÉCURITÉ IMPORTANTES 03

EXIGENCES D'INSTALLATION 06
IMPORTANT POUR L'INSTALLATEUR 06
EXIGENCES DE BASE 06
EXIGENCES D'EMPLACEMENT 06
INSTRUCTIONS D'INSTALLATION DU KIT D'EMPILAGE 10
SYSTÈME DE DRAINAGE 13
EXIGENCES ÉLECTRIQUES 14
MISE À LA TERRE 16
PIÈCES DE REMPLACEMENT ET ACCESSOIRES 16

INSTRUCTIONS D'INSTALLATION 17
DÉBALLAGE DE L'APPAREIL 17
IDENTIFICATION DES PIÈCES 17
OUTILS NÉCESSAIRES À L'INSTALLATION 18
ÉTAPES D'INSTALLATION 18
INSTRUCTIONS D'UTILISATION 22
PANNEAU DE CONTRÔLE 22
SÉCHAGE D'UNE CHARGE DE LINGE 25
CONFIGURATION DE L'APPLICATION ET FONCTIONNEMENT 29
VIDANGER LE RÉSERVOIR D'EAU 31
NETTOYER LE FILTRE 31
NETTOYER L'ÉCHANGEUR DE CHALEUR 32
ASTUCES SPÉCIALES POUR LE LAVAGE 33

ENTRETIEN 34
ENTRETIEN ET MAINTENANCE 34
INSTRUCTIONS DE DÉPANNAGE 35
VÉRIFIER CES SOLUTIONS SI VOTRE SÈCHE-LINGE 35
CODES D'ERREUR 37
ANNEXE 38
CERTIFICATIONS 39
GARANTIE 40

Lisez toutes les instructions et explications avant d'utiliser l'appareil. Suivez attentivement les instructions. Gardez les instructions d'utilisation à portée de main pour une utilisation ultérieure. Si l'appareil est vendu ou transféré, assurez-vous que le nouveau propriétaire reçoive toujours ces instructions d'utilisation.

SÉCURITÉ ET PRÉCAUTIONS

INTRODUCTION

Félicitations pour l'achat de votre nouveau sèche-linge. Le sèche-linge dispose des dernières fonctionnalités et design, et offrira des performances fiables et sans problèmes.

CE QUE VOUS DEVEZ SAVOIR SUR LES INSTRUCTIONS DE SÉCURITÉ

Ce manuel contient des informations importantes concernant l'installation, l'utilisation et l'entretien de votre appareil. Veuillez lire attentivement ce manuel avant l'installation et l'utilisation de cette machine afin d'éviter les blessures et les dommages matériels. Les avertissements et instructions de sécurité importants dans ce manuel NE couvrent PAS toutes les conditions et situations possibles qui peuvent survenir. Il est de votre responsabilité de l'utiliser correctement.

SYMBOLES DE SÉCURITÉ IMPORTANTS ET PRÉCAUTIONS

AVERTISSEMENT	Cela indique que des dangers ou des pratiques dangereuses peuvent entraîner des **blessures graves ou mortelles**. Afin de réduire les risques d'incendie, d'explosion, de choc électrique ou de blessure personnelle lors de l'utilisation de votre sèche-linge, ces précautions de sécurité de base **DOIVENT** être respectées.
ATTENTION	Cela indique que des dangers ou des pratiques dangereuses peuvent entraîner des **blessures légères ou des dommages matériels.**

AVERTISSEMENT

Pour votre sécurité, les informations contenues dans ce manuel doivent être suivies afin de minimiser les risques d'incendie ou d'explosion et de prévenir les dommages matériels, les blessures corporelles ou la mort.

- Ne stockez pas et n'utilisez pas de l'essence ou d'autres vapeurs et liquides inflammables à proximité de cet appareil ou de tout autre appareil.
- L'installation et le service doivent être effectués par un installateur qualifié, l'agence de service, ou le fournisseur de gaz.

INSTRUCTIONS DE SÉCURITÉ IMPORTANTES

AVERTISSEMENT- Afin de réduire les risques d'incendie, de choc électrique ou de blessures corporelles lors de l'utilisation de votre appareil, suivez les précautions de base, y compris les suivantes :

- Lisez toutes les instructions avant d'utiliser l'appareil.
- Utilisez cet appareil uniquement pour l'usage prévu, tel que décrit dans ce manuel.
- Avant utilisation, le sèche-linge doit être correctement installé, comme décrit dans ce manuel.

SÉCURITÉ ET PRÉCAUTIONS

- Suivez TOUJOURS les instructions de soin des tissus fournies par le fabricant du vêtement.
- Risque d'asphyxie et de blessures dues à l'enchevêtrement : Ne laissez pas les enfants jouer sur ou dans l'appareil. Une surveillance étroite des enfants est nécessaire lorsque l'appareil est utilisé à proximité des enfants.
- Avant que l'appareil ne soit retiré du service ou mis au rebut, retirez le couvercle du compartiment de lavage ou du tambour de séchage.
- Ne touchez pas l'appareil lorsque le tambour est en mouvement.
- N'installez ni ne stockez pas cet appareil dans un endroit où il serait exposé aux intempéries ou aux températures glaciales.
- Ne modifiez pas les commandes.
- Ne réparez ni ne remplacez aucune partie de l'appareil ni ne tentez aucune intervention, sauf si cela est spécifiquement recommandé dans les instructions de maintenance par l'utilisateur ou dans les instructions de réparation de l'utilisateur que vous comprenez et pour lesquelles vous avez les compétences nécessaires.
- Le matériau d'emballage peut être dangereux pour les enfants. Il y a un risque d'asphyxie ! Gardez tous les emballages à l'écart des enfants.
- Vérifiez toujours l'intérieur du sèche-linge pour détecter la présence d'objets étrangers avant de charger le linge. Gardez la porte fermée lorsqu'il n'est pas utilisé.
- N'utilisez d'assouplissants pour tissus ou de produits pour éliminer l'électricité statique, sauf si cela est spécifiquement recommandé par le fabricant de l'assouplissant ou du produit.
- Nettoyez le filtre à peluches avant ou après chaque cycle.
- Gardez la zone autour de l'ouverture d'évacuation et les zones environnantes exemptes de peluches, poussières et saleté.
- L'intérieur du sèche-linge et de l'évent d'évacuation doit être nettoyé périodiquement par du personnel qualifié.
- Cet appareil doit être mis à la terre. Voir les "**Exigences électriques**" et les "**Exigences de mise à la terre**" dans la section "**EXIGENCES D'INSTALLATION**".
- Cet appareil doit être correctement mis à la terre. Ne branchez jamais le cordon d'alimentation dans une prise non conforme aux normes locales et aux exigences de mise à la terre. Voir "**Exigences de mise à la terre**" dans la section "**EXIGENCES D'INSTALLATION**" pour plus d'informations.
- Assurez-vous que les poches sont exemptes de petits objets durs irrégulièrement façonnés et d'objets étrangers, tels que des pièces de monnaie, des couteaux, des épingles, etc. Ces objets pourraient endommager votre sèche-linge.
- N'utilisez pas de pièces de rechange qui n'ont pas été recommandées par le fabricant (par exemple, des pièces fabriquées à domicile à l'aide d'une imprimante 3D).
- Bords tranchants - Pour réduire les risques de blessure, soyez prudent lorsque vous nettoyez le condenseur ou les ailettes du serpentin de l'évaporateur.

CONSERVEZ CES INSTRUCTIONS.

AVERTISSEMENT- Risque d'incendie ou d'explosion

- Ne faites pas sécher des articles qui ont été préalablement nettoyés, lavés, trempés ou tachés avec de l'essence, des solvants pour nettoyage à sec, ou d'autres substances inflammables ou explosives, car elles émettent des vapeurs qui pourraient s'enflammer ou exploser. Tout matériau ayant été en contact avec un solvant de nettoyage ou des liquides ou solides inflammables ne doit pas être mis dans le sèche-linge tant que toutes les traces de ces liquides ou solides inflammables et leurs vapeurs n'ont pas été éliminées.

SÉCURITÉ ET PRÉCAUTIONS

- Il existe de nombreux objets hautement inflammables utilisés dans les foyers, tels que l'acétone, l'alcool dénaturé, l'essence, le kérosène, certains détachants, la térébenthine, les cires et les dissolvants pour cire.
  Conservez tous les objets hautement inflammables loin du sèche-linge.
- Ne faites pas sécher des articles contenant du caoutchouc mousse (qui peut être étiqueté mousse de latex) ou des matériaux en caoutchouc ayant une texture similaire sur un réglage de chaleur. Le caoutchouc mousse chauffé peut, dans certaines circonstances, produire de la combustion spontanée.
- N'utilisez pas le sèche-linge pour sécher des vêtements qui présentent des traces de substances inflammables, telles que l'huile végétale, l'huile de cuisson, l'huile de machine, les produits chimiques inflammables, les diluants, etc., ou tout ce qui contient de la cire ou des produits chimiques, tels que les serpillières et les chiffons de nettoyage. Les substances inflammables peuvent provoquer un incendie du tissu lui-même.
- Ne stockez pas ou n'utilisez pas d'essence ou d'autres vapeurs et liquides inflammables à proximité de cet appareil ou de tout autre appareil.
- Ne faites pas sécher des articles qui ont été nettoyés, lavés, trempés ou tachés avec de l'essence, des solvants pour nettoyage à sec ou d'autres substances inflammables ou explosives, car elles émettent des vapeurs qui peuvent s'enflammer ou exploser.
- Gardez la zone sous et autour de vos appareils libre de matériaux combustibles (peluches, papier, chiffons, etc.), d'essence, de produits chimiques et d'autres vapeurs et liquides inflammables.
- Ne placez pas d'articles exposés aux huiles de cuisson dans le sèche-linge. Les articles contaminés par les huiles de cuisson peuvent contribuer à une réaction chimique qui pourrait provoquer un incendie. Pour réduire le risque d'incendie, le dernier cycle du sèche-linge se fait sans chaleur (période de refroidissement). Évitez d'arrêter le sèche-linge avant la fin du cycle de séchage, à moins que tous les articles aient été rapidement retirés et étalés afin que toute chaleur résiduelle soit dissipée.
- L'huile résiduelle sur les vêtements peut s'enflammer spontanément. Le potentiel de combustion spontanée augmente lorsque des articles contenant de l'huile végétale ou de l'huile de cuisson sont exposés à la chaleur. La source de chaleur, telle que votre sèche-linge, peut réchauffer ces articles, permettant à l'oxydation de se produire dans l'huile.
- L'oxydation crée de la chaleur. Si cette chaleur ne peut pas s'échapper, les articles peuvent devenir suffisamment chauds pour s'enflammer. L'empilement, le stockage ou l'entreposage de ces articles peuvent empêcher la chaleur de s'échapper et créer un risque d'incendie.

⚠ ATTENTION

- Ne vous asseyez pas sur le dessus du sèche-linge.
- En raison des améliorations continues des produits, Midea America se réserve le droit de modifier les spécifications sans préavis. Pour plus de détails, consultez les instructions d'installation fournies avec votre produit avant de sélectionner le mobilier, de réaliser des découpes ou de commencer l'installation.
- Ne faites pas sécher de vêtements avec de grandes boucles, des boutons ou d'autres objets métalliques lourds ou solides.
- Installez et utilisez l'appareil conformément aux instructions du fabricant.
- Ne placez pas dans votre sèche-linge des articles qui ont été tachés ou trempés avec de l'huile végétale ou de l'huile de cuisson. Même après avoir été lavés, ces articles peuvent contenir des quantités importantes de ces huiles.
- Veillez à ce que les doigts des enfants ne soient pas coincés dans la porte lors de la fermeture. Cela pourrait entraîner des blessures.

EXIGENCES D'INSTALLATION

IMPORTANT POUR L'INSTALLATEUR

Veuillez lire attentivement les instructions suivantes avant d'installer le sèche-linge. Ces instructions doivent être conservées pour référence future.

ATTENTION

- Le sèche-linge n'est pas adapté à une installation dans une maison mobile.
- Retirez la porte de tous les appareils mis au rebut pour éviter le danger qu'un enfant soit piégé et suffoque. Lors de l'élimination d'un appareil, débranchez et coupez le cordon d'alimentation.
- Installez le sèche-linge conformément aux instructions du fabricant et aux codes locaux applicables.

EXIGENCES DE BASE

Assurez-vous d'avoir tout le nécessaire pour une installation correcte.

- Une PRISE ÉLECTRIQUE MIS À LA TERRE est requise. Reportez-vous à la section "Exigences électriques" pour plus d'informations.
- Un CORDON D'ALIMENTATION ÉLECTRIQUE pour sèche-linge est requis et doit être acheté séparément si vous utilisez un modèle destiné aux États-Unis.

EXIGENCES D'EMPLACEMENT

- Le sèche-linge doit être situé de manière à ce qu'il y ait suffisamment d'espace à l'avant pour le chargement du sèche-linge. Reportez-vous aux pages suivantes pour les mesures minimales de dégagement.
- Assurez-vous que la pièce où le sèche-linge est installé dispose de suffisamment d'air frais. Le sèche-linge doit être placé dans un endroit où il n'y a pas d'obstruction au flux d'air.
- Le sèche-linge ne doit pas être installé ou stocké dans un endroit où il sera exposé à l'eau et/ou aux intempéries. L'aire de séchage doit être dégagée de matériaux combustibles, d'essence et d'autres vapeurs et liquides inflammables.
- Un sèche-linge produit des peluches combustibles. La zone autour du sèche-linge doit être maintenue libre de peluches.

EXIGENCES D'INSTALLATION

Installations dans une alcôve, un placard ou un encastrement mural

- Aucun autre appareil à combustion de carburant ne doit être installé dans le même placard que le sèche-linge.

AVERTISSEMENT

Dégagements minimaux entre le sèche-linge et les murs adjacents ou autres surfaces :

Côtés	1 po (25,4 mm)	Arrière	2 po (50,8mm)
Haut	2 po (50,8mm)	Avant du placard	2 po (50,8mm)

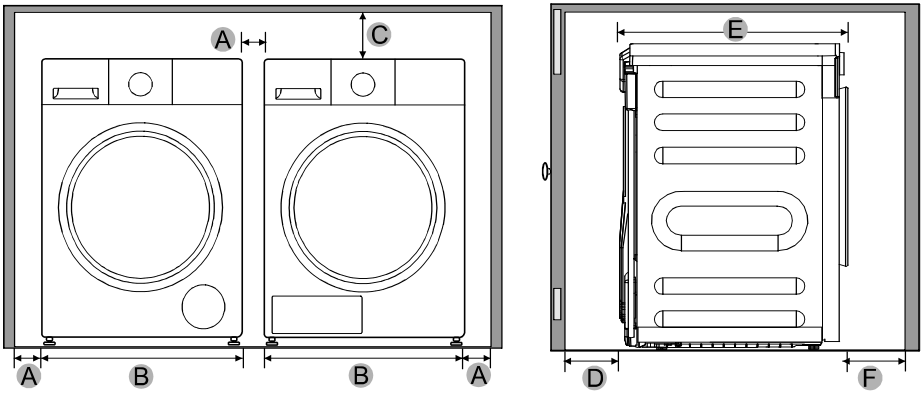

A	1 po (25.4mm)	C	2 po (50,8mm)	E	25.6 po (650 mm)
B	23,4 po (595 mm)	D	2 po (51mm)	F	2 po (50,8mm)

EXIGENCES D'INSTALLATION

Installation sous le comptoir

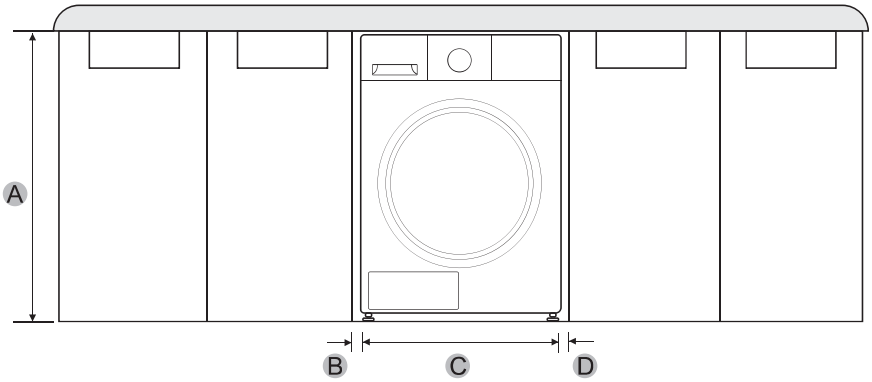

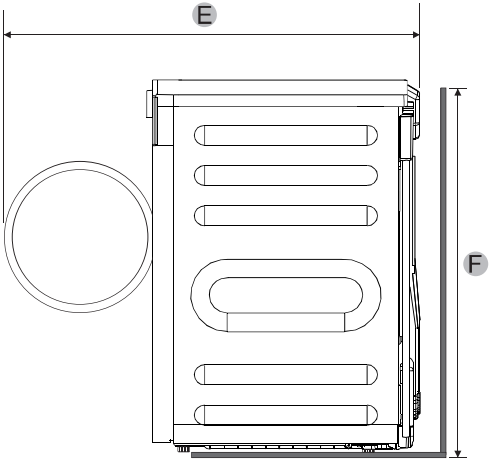

A	35,5 po (901 mm)	C	23,4 po (595mm)	E	42,2 po (1072 mm)
B	1 po (25 mm)	D	1 po (25 mm)	F	33,5 po (850 mm)

EXIGENCES D'INSTALLATION

Installation avec lave-linge et sèche-linge empilés

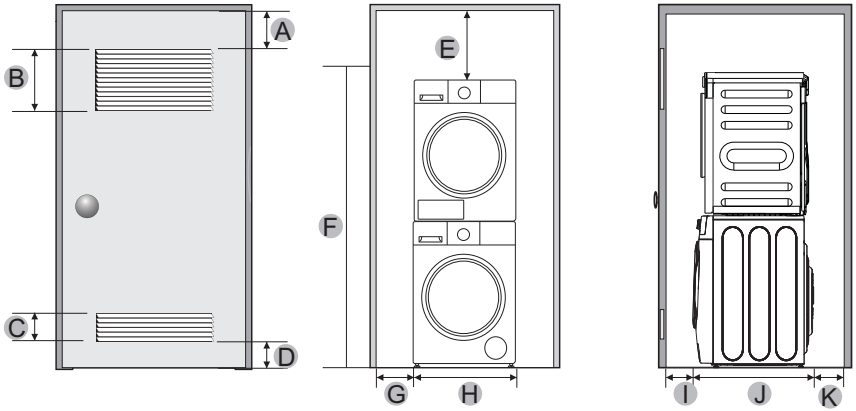

A	3 po (76 mm)	E	2 po (50,8 mm)	I	3 po (76 mm)
B	48 po (3100 mm)	F	/	J	25,7 po (653 mm)
C	24 po (1550 mm)	G	1 po (25,4 mm)	K	2 po (50,8 mm)
D	3 po (76 mm)	H	23,4 po (595 mm)		

NOTE

- L'avant du placard doit comporter deux ouvertures d'air non obstruées pour une surface totale combinée minimale de 72 po² (465 cm²) avec un dégagement minimal de 3 po (76 mm) en haut et en bas. Une porte à lamelles avec un dégagement équivalent est acceptable.

EXIGENCES D'INSTALLATION

Instructions d'installation du kit d'empilage

1. Le kit d'empilage comprend les pièces suivantes :

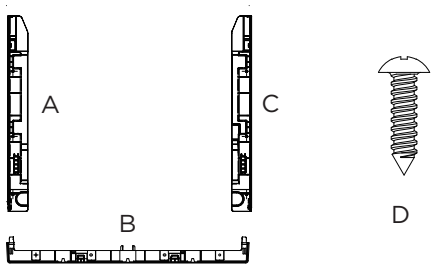

A: 1 x Support gauche
B: 1 x Bande décorative
C: 1 x Support droit
D: 6 x Vis

Confirmez que le paquet d'accessoires contient les composants ci-dessus

2. Méthode d'installation

Étape 1 :

D'abord, vissez les supports gauche et droit à la bande décorative

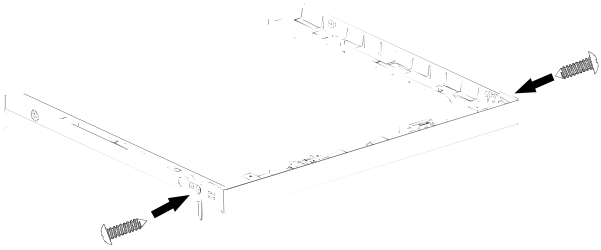

EXIGENCES D'INSTALLATION

Étape 2 :

Alignez la bande décorative et les supports avec le dessus de la machine à laver et collez-les en place, en appuyant fermement pour fixer l'adhésif au dos.

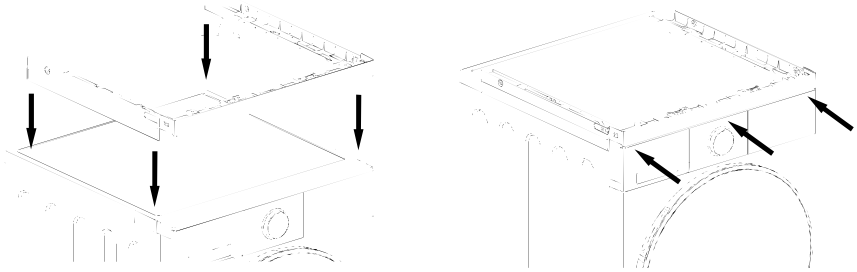

Attention : Alignez l'avant de la bande décorative avec l'avant du panneau de commande de la machine à laver.

Étape 3 :

Réglez le pied de nivellement vers la position la plus courte possible, où aucun filetage n'est exposé.

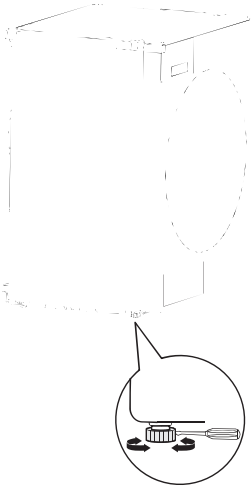

Tournez le pied dans le sens des aiguilles d'une montre jusqu'à la position la plus courte.

EXIGENCES D'INSTALLATION

Étape 4 :

Soulevez soigneusement le sèche-linge et placez-le sur le dessus de la machine à laver.

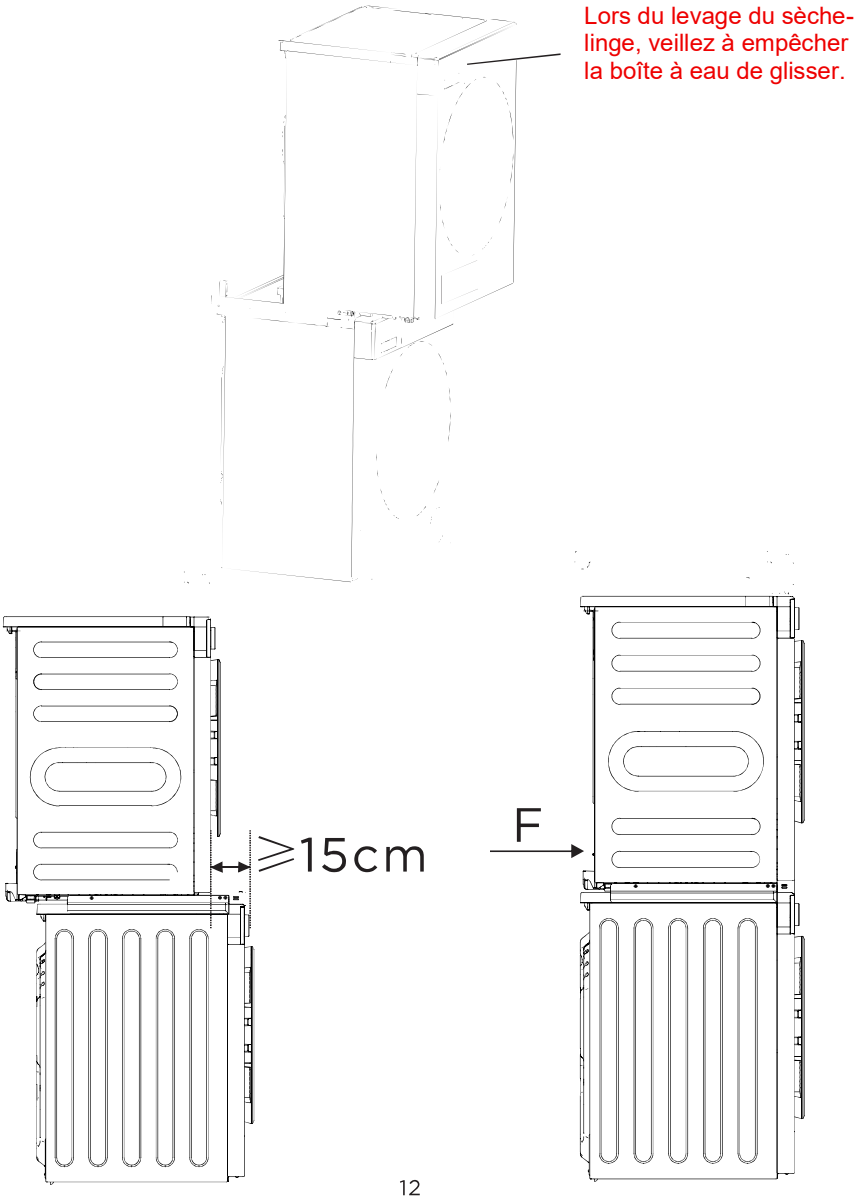

EXIGENCES D'INSTALLATION

Étape 5 :

Soulevez légèrement l'avant du sèche-linge.

Ajustez la position du sèche-linge de manière à ce que la bande décorative soit alignée avec la porte avant du sèche-linge, puis utilisez deux vis de chaque côté pour fixer le sèche-linge.

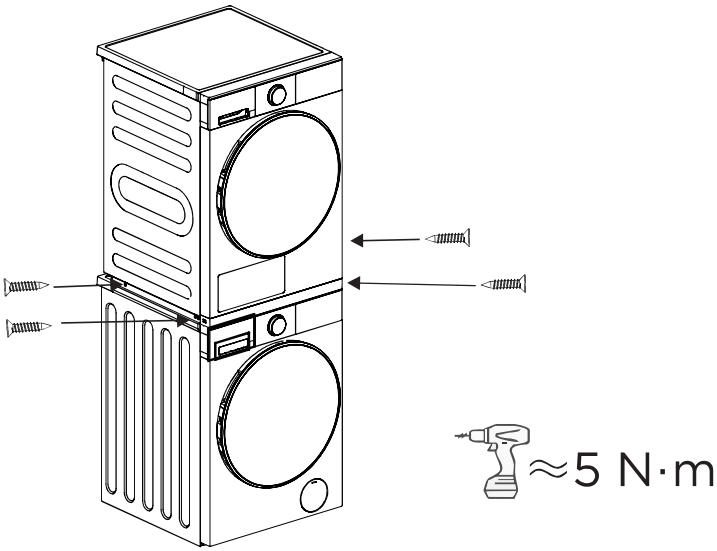

SYSTÈME DE DRAINAGE

Les pièces suivantes sont optionnelles pour certains modèles.
Si votre sèche-linge est équipé des pièces suivantes, veuillez porter des gants et les installer selon les instructions ci-dessous.

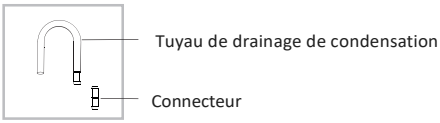

EXIGENCES D'INSTALLATION

SYSTÈME DE DRAINAGE

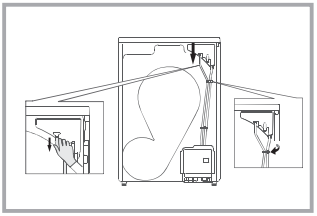

- Sortez le tuyau du support.

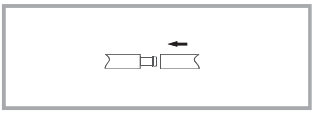

- Déconnectez le tuyau du réservoir d'eau.
Vous devrez peut-être déconnecter avec force, en raison de la tension entre le tuyau et l'arrivée d'eau.

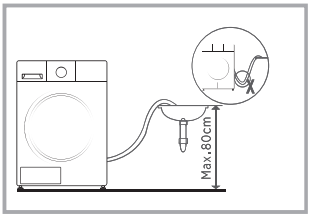

- Insérez le tuyau de drainage et le tuyau de drainage externe dans le connecteur.

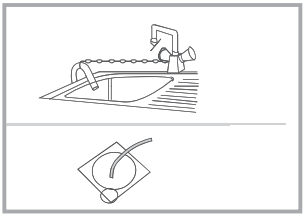

- Placez l'extrémité non connectée du tuyau dans un bassin de lavage ou un drain. Pour garantir un drainage fluide, assurez-vous que le tuyau n'est pas plié.

EXIGENCES ÉLECTRIQUES

Le diagramme de câblage est situé à l'arrière de l'appareil.

AVERTISSEMENT

- Une mauvaise connexion du conducteur de mise à la terre de l'appareil peut entraîner un risque de choc électrique. Consultez un électricien qualifié ou un technicien si vous avez des doutes sur la mise à la terre correcte de votre sèche-linge. Ne modifiez pas la prise fournie avec votre sèche-linge. Si elle ne correspond pas à la prise, faites installer une prise adaptée par un électricien qualifié.
- Pour éviter les risques inutiles d'incendie, de choc électrique ou de blessure personnelle, tout le câblage et la mise à la terre doivent être effectués conformément aux normes locales, ou en l'absence de normes locales, conformément au Code électrique national, ANSI/NFPA N° 70 - Dernière révision (pour les États-Unis) ou au Code électrique canadien CSA C22.1 - Dernière révision et aux codes et ordonnances locaux. Il est de votre responsabilité de fournir des services électriques adéquats pour votre sèche-linge.
- Toutes les installations de gaz doivent être effectuées conformément au National Fuel Code ANSI/Z2231 - Dernière révision (pour les États-Unis) ou CAN/CGA - B149 Codes d'installation - Dernière révision (pour le Canada) et aux codes et ordonnances locaux.

EXIGENCES D'INSTALLATION

Connexions électriques

Il est recommandé d'utiliser un circuit individuel (ou séparé) alimentant uniquement votre sèche-linge. NE PAS UTILISER DE RALLONGE.

Modèles électriques - uniquement pour les États-Unis

Les sèche-linges nécessitent un service électrique approuvé de 120/240 volts, 60 Hz AC.
Les exigences électriques peuvent être trouvées sur l'étiquette des données située à l'arrière de l'appareil.

Un fusible de 30 ampères ou un disjoncteur sur les deux côtés du circuit est requis.

- Si un cordon d'alimentation est utilisé, celui-ci doit être branché sur une prise de 30 ampères.
- Le cordon d'alimentation n'est pas fourni avec les modèles électriques des sèche-linges pour les États-Unis.

RISQUE DE CHOC ÉLECTRIQUE :

AVERTISSEMENT Lorsque les codes locaux le permettent, l'alimentation électrique du sèche-linge peut être connectée au moyen d'un nouveau kit de cordon d'alimentation, marqué pour être utilisé avec un sèche-linge, conforme aux normes UL et homologué pour 120/240 volts, 30 ampères avec trois conducteurs en cuivre de calibre 10 terminés par des bornes à boucle fermée, des cosses à fourche ouvertes ou des bornes à fils fins.

– Ne réutilisez pas un cordon d'alimentation provenant d'un ancien sèche-linge. Le câblage de l'alimentation électrique doit être maintenu à l'intérieur du meuble du sèche-linge avec avec un serre-câble approprié homologué UL.
– La mise à la terre à travers le conducteur neutre est interdite pour (1) les nouvelles installations de branchement , (2) les maisons mobiles, (3) les véhicules récréatifs et (4) les zones où les codes locaux interdisent la mise à la terre via le neutre du cordon (Utilisez une prise à 4 broches pour les prises à 4 fils, type NEMA 14-30R).

Modèles électriques - uniquement pour le Canada

- Un service électrique approuvé de 120/240 volts, 60 Hz AC, protégé par un fusible ou un disjoncteur des deux côtés du circuit est requis.
- Tous les modèles canadiens sont expédiés avec le cordon d'alimentation attaché .

NOTE

- Un cordon d'alimentation n'est pas fourni avec les modèles électriques des sèche-linges pour les États- Unis.

EXIGENCES D'INSTALLATION

Installez le sèche-linge conformément aux instructions du fabricant et aux codes locaux.

MISE À LA TERRE

- Cet appareil doit être mis à la terre. En cas de panne ou de défaillance, la mise à la terre réduira le risque de choc électrique en offrant une voie de moindre résistance pour le courant électrique. Cet appareil doit être utilisé avec un cordon comportant un conducteur de mise à la terre et une prise de mise à la terre.

- Pour les produits vendus aux États-Unis, votre sèche-linge est équipé d'un cordon optionnel (vendu séparément) avec un conducteur de mise à la terre et une prise de mise à la terre.
  Pour les produits vendus au Canada, votre sèche-linge est équipé d'un cordon avec un conducteur de mise à la terre et une prise de mise à la terre.

- La prise doit être branchée dans une prise appropriée, correctement installée et mise à la terre conformément à tous les codes et ordonnances locaux.
- Ne modifiez pas la prise fournie avec l'appareil : si elle ne correspond pas à la prise, faites installer une prise appropriée par un électricien qualifié.
- Si un cordon d'alimentation n'est pas utilisé et que le sèche-linge électrique doit être câblé en permanence, cet appareil doit être connecté à un système de câblage métallique, permanent, mis à la terre, ou un conducteur de mise à la terre doit être raccordé aux conducteurs du circuit et relié au terminal ou au fil de mise à la terre de l'appareil.

AVERTISSEMENT

- Une mauvaise connexion du conducteur de mise à la terre peut entraîner un risque de choc électrique. Vérifiez auprès d'un électricien qualifié ou d'un technicien de service si vous avez des doutes concernant la mise à la terre correcte de l'appareil.

- Certaines pièces de l'appareil ne sont pas intentionnellement mises à la terre et peuvent présenter un risque de choc électrique pendant l'entretien. Personnel de service – Ne touchez pas aux parties métalliques internes lorsque l'appareil est sous tension : Pompe synchrone à aimant permanent, moteur à courant continu sans balais, condensateur, ventilateur, starter, circuit imprimé.

PIÈCES DE REMPLACEMENT ET ACCESSOIRES

Si votre sèche-linge nécessite des pièces de remplacement ou des accessoires, contactez le revendeur chez lequel vous avez acheté votre sèche-linge ou le centre de service client **MIDEA** au **1-888-365-2230**.

INSTRUCTIONS D'INSTALLATION

DÉBALLAGE DE L'APPAREIL

1. Déballez votre sèche-linge et vérifiez s'il présente des dommages dus au transport. Assurez-vous d'avoir reçu toutes les pièces indiquées ci-dessous et les éléments listés dans les instructions d'installation du kit d'empilage.
2. Pour éviter toute blessure ou tension personnelle, portez des gants de protection chaque fois que vous soulevez ou déplacez l'appareil.

AVERTISSEMENT

Les matériaux d'emballage peuvent être dangereux pour les enfants ;
Gardez tous les matériaux d'emballage (sacs plastiques, polystyrène, etc.) hors de la portée des enfants.

IDENTIFICATION DES PIÈCES

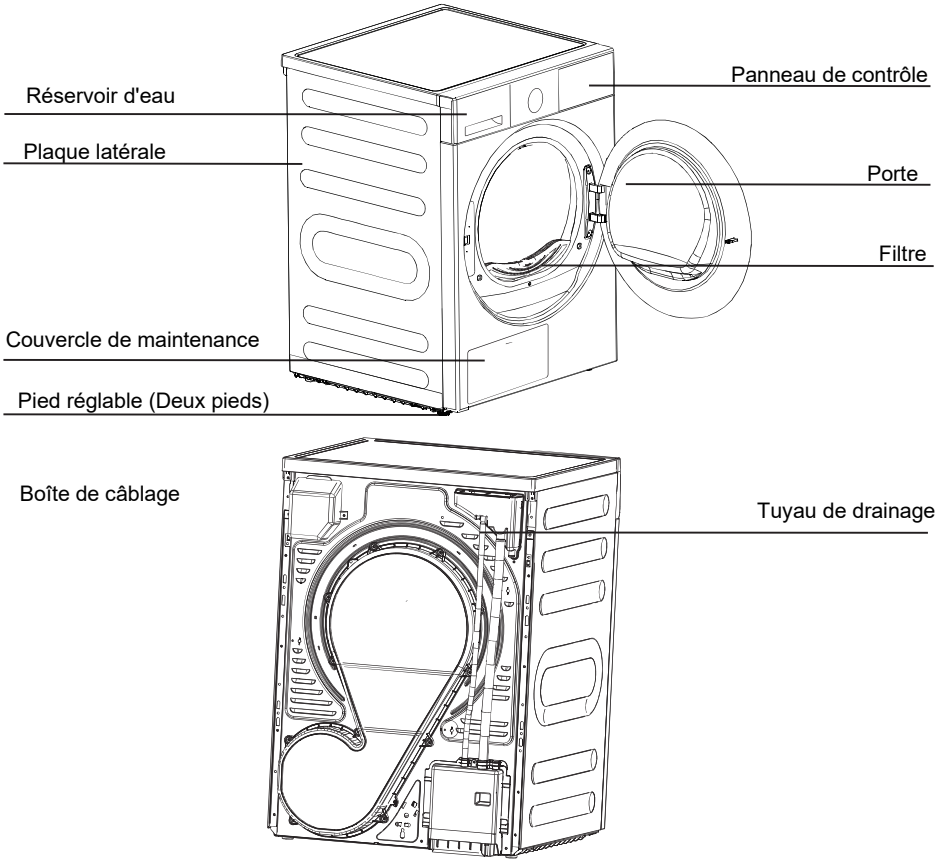

INSTRUCTIONS D'INSTALLATION

OUTILS NÉCESSAIRES À L'INSTALLATION

Outils nécessaires :

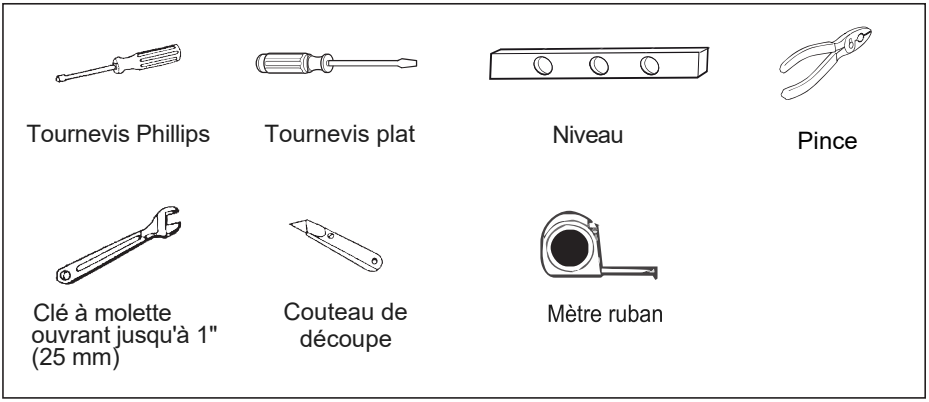

ÉTAPES D'INSTALLATION

Pour une installation correcte, nous vous recommandons de faire appel à un installateur qualifié.

ÉTAPE 1 Choisir l'emplacement approprié

Déplacez votre sèche-linge à un endroit adapté pour l'installation. Pensez à installer le sèche-linge et la machine à laver côte à côte pour faciliter l'accès à l'alimentation électrique.

ÉTAPE 2 Connecter le câblage électrique

Prise à trois fils

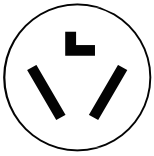

Prise à 3 fils (10-30R)

Utilisez un cordon d'alimentation à 3 fils avec des bornes à anneau et un dispositif de soulagement de traction homologué UL. Le cordon d'alimentation à 3 fils, d'une longueur minimale de 1,5 m (4,92 pieds), doit comporter 3 conducteurs solides en cuivre de calibre 10 et correspondre à une prise à 3 fils de type NEMA 10-30R, notée pour 120/240V, minimum 30A.

INSTRUCTIONS D'INSTALLATION

Connexions du système à 3 fils

Si le cordon d'alimentation ne dispose pas de fil de mise à la terre,

Connectez le fil de mise à la terre du cordon d'alimentation à la vis du conducteur de mise à la terre externe. Si le cordon d'alimentation ne dispose pas de fil de mise à la terre, veuillez retirer le fil de mise à la terre de l'appareil de la vis du bloc terminal central. Retirez la vis du connecteur de mise à la terre externe, connectez le fil de mise à la terre de l'appareil au connecteur de mise à la terre externe, puis remettez et serrez la vis.

1. Retirez les deux vis du bloc terminal latéral et connectez les autres fils aux vis des bornes extérieures. Assurez-vous de traverser la vis à travers l'anneau de la borne et de serrer la vis.
2. Serrez les vis de soulagement de traction.
3. Insérez l'onglet du couvercle du bloc terminal dans la fente du panneau arrière du sèche-linge. Fixez le couvercle avec une vis.

Instructions du système à 3 fils :

A Vis du bloc terminal central

B Connecteur de mise à la terre

C Fil de mise à la terre neutre (Blanc)

D Fil neutre (blanc ou fil central)

E Soulagement de traction UL-listé de 3/4" (1,9 cm)

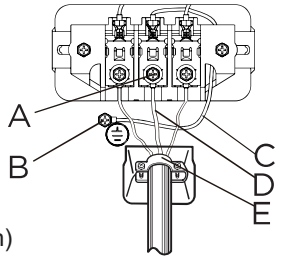

AVERTISSEMENT

- Les bornes de type anneau sont recommandées. Si vous utilisez des bornes à lanières, assurez-vous qu'elles sont bien serrées.

Prise à quatre fils

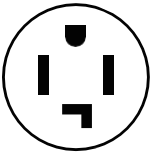

Prise
à 4 fils
(14-30R)

Utilisez un cordon d'alimentation à 4 fils avec des bornes à anneau et un dispositif de soulagement de traction homologué UL. Le cordon d'alimentation à 4 fils, d'une longueur minimale de 1,5 m (4,92 pieds), doit comporter 4 conducteurs solides en cuivre de calibre 10 et correspondre à une prise à 4 fils de type NEMA 14-30R, notée pour 120/240V, minimum 30A. Le fil de mise à la terre (conducteur de mise à la terre) peut être vert ou non isolé. Le conducteur neutre doit être identifié par une couleur blanche.

Connexions du système à 4 fils

1. Retirez la vis du bloc terminal central.
2. Connectez le fil de mise à la terre (vert ou non isolé) du cordon d'alimentation à la vis du conducteur de mise à la terre externe. Connectez le fil neutre (blanc ou fil central) du cordon d'alimentation et le fil de mise à la terre de l'appareil (blanc) sous la vis centrale du bloc terminal. Assurez-vous de traverser la vis à travers l'anneau de la borne du cordon d'alimentation et serrez la vis.
3. Connectez les autres fils aux vis du bloc terminal extérieur. Assurez-vous de traverser la vis à travers l'anneau de la borne et serrez la vis.

INSTRUCTIONS D'INSTALLATION

4. Serrez les vis de soulagement de traction.
5. Insérez l'onglet du couvercle du bloc terminal dans la fente du panneau arrière de votre sèche-linge. Fixez le couvercle avec une vis.

Instructions du système à 4 fils :

IMPORTANT: Les bornes de type anneau sont recommandées. Si vous utilisez des bornes à lanières, assurez-vous qu'elles sont bien serrées.

A Vis du bloc terminal central

B Connecteur de mise à la terre externe

C Fil de cuivre vert ou nu du cordon d'alimentation

D Fil de mise à la terre neutre (blanc)

E Fil neutre (blanc ou fil central)

F Soulagement de traction UL-listé de 3/4" (1,9 cm)

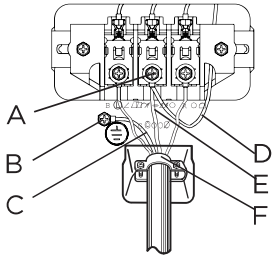

AVERTISSEMENT

Les bornes de type anneau sont recommandées. Si vous utilisez des bornes à lanières, assurez-vous qu'elles sont bien serrées.

AVERTISSEMENT

Modèles pour les États-Unis :
Risque de choc électrique - Tous les modèles américains sont conçus pour un **SYSTÈME À 3 FILS.**
Le cadre du sèche-linge est mis à la terre par le conducteur neutre au niveau du bloc terminal.
Un **SYSTÈME À 4 FILS** est requis pour les nouvelles constructions ou rénovations, ou si les codes locaux n'autorisent pas la mise à la terre via le conducteur neutre.
Si le système à 4 fils est utilisé, le cadre du sèche-linge ne peut pas être mis à la terre par le conducteur neutre au niveau du bloc terminal. Reportez-vous à la section **"Exigences électriques"** en page 16 pour les connexions à 3 FILS ou 4 FILS.
Retirez la plaque de couverture du bloc terminal.
Insérez le cordon d'alimentation avec un dispositif de soulagement de traction UL-listé à travers le tuyau fourni dans le meuble derrière le bloc terminal.
- Un soulagement de traction doit être utilisé.

Ne desserrez pas les vis déjà installées sur le bloc terminal. Assurez-vous qu'elles sont bien serrées.
Utilisez une douille de 3/8" (1 cm) pour les vis.

ÉTAPE 3 : Niveler le sèche-linge

Pour garantir des performances optimales de séchage, le sèche-linge doit être de niveau. Pour minimiser les vibrations, le bruit et les mouvements indésirables, le sol doit être parfaitement plat et stable.
- Ajustez les pieds de nivellement uniquement autant que nécessaire pour mettre le sèche-linge de niveau. Prolonger les pieds de nivellement plus que nécessaire peut entraîner des vibrations du sèche-linge.

INSTRUCTIONS D'INSTALLATION

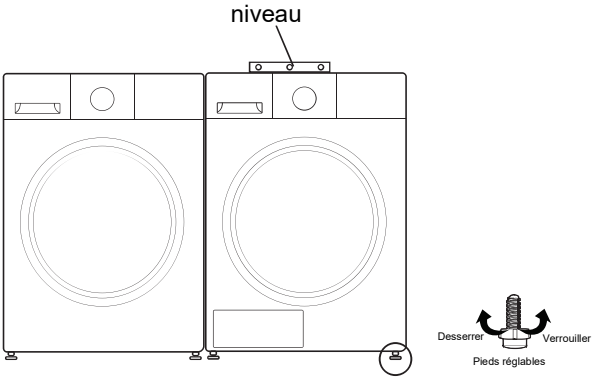

ÉTAPE 4 : Mise sous tension

Assurez-vous que toutes les connexions électriques sont complètes. Branchez votre sèche-linge.

ÉTAPE 5 : Vérification finale

– Assurez-vous que le sèche-linge est branché à une prise électrique et qu'il est correctement mis à la terre.
– Assurez-vous que le sèche-linge est de niveau et repose fermement sur le sol.
– Démarrez votre sèche-linge pour vérifier qu'il fonctionne, chauffe et s'éteint correctement.

INSTRUCTIONS D'UTILISATION

CONTROL PANEL

AVERTISSEMENT

Pour réduire les risques d'incendie, de choc électrique ou de blessures, lisez les INSTRUCTIONS DE SÉCURITÉ IMPORTANTES avant d'utiliser l'appareil.

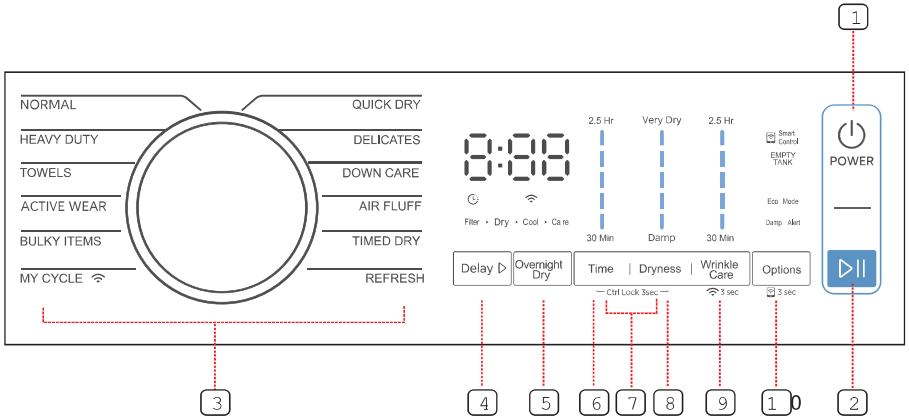

1 Bouton d'alimentation

Appuyez pour allumer votre sèche-linge ou passer en mode veille. Si votre sèche-linge est allumé pendant plus de 10 minutes sans qu'aucun bouton ne soit pressé, il passe automatiquement en mode veille.

2 Bouton Démarrer/Pause

Appuyez pour démarrer ou mettre en pause le programme.

3 Sélecteur de cycle

Tournez le bouton pour sélectionner le cycle approprié pour votre charge de linge.
Le cycle que vous choisissez détermine le contrôle de la chaleur pour ce cycle.
Les cycles NORMAL (Normal), DELICATES (Délicats), DOWN CARE (Entretien duvet), DENIM (Denim), BULKY ITEMS (Articles volumineux), ACTIVE WEAR (Vêtements de sport), TOWELS (Serviettes), HEAVY DUTY (Usage intensif), BLANKET REFRESH (Rafraîchissement de couverture), OVERNIGHT DRY (Séchage de nuit), SMALL LOAD (Petite charge), EASY IRONING (Repassage facile), PERM PRESS (Pressage permanent) et SUPER DRY (Séchage intensif) sont en mode Capteur.
Les cycles QUICK DRY, AIR FLUFF, TIMED DRY et REFRESH sont en mode manuel.

INSTRUCTIONS D'UTILISATION

4 Fonction de retard

Cette fonction permet de retarder le séchage des vêtements jusqu'à 24 heures. Le temps de retard signifie que le programme commencera après un certain nombre d'heures. Lorsque le programme est lancé, le temps commence à compter à l'envers sur l'affichage et le retard clignote.

5 Séchage de nuit

Cette fonction est adaptée au séchage des vêtements à faible température pendant la nuit.

6 Temps

Ce bouton est uniquement actif pour les cycles manuels. Appuyez sur le bouton pour modifier le temps de séchage. Chaque pression sur le bouton ajuste le temps de séchage de 30 minutes.

7 Verrouillage des commandes simultanément

Appuyez simultanément sur "Time" et "Dryness" pour activer la fonction de verrouillage des commandes. Maintenez enfoncés "Time" et "Dryness" pendant 3 secondes supplémentaires pour désactiver la fonction.

- Lorsque cette fonction est activée, tous les boutons seront désactivés, sauf le bouton "POWER" et la fonction de verrouillage des commandes décrite ci-dessus.
- Vous pouvez allumer l'appareil, activer cette fonction, puis éteindre l'appareil. Toutefois, même si l'appareil est sous tension, vous ne pourrez pas l'allumer à moins que la fonction de verrouillage des commandes ne soit désactivée.
- Cette fonction ne sera pas annulée automatiquement si l'appareil perd son alimentation (comme s'il était débranché, hors service, etc.). Vous devez désactiver la fonction en appuyant sur les boutons "Time" et "Dryness".

8 Séchage

Appuyez sur le bouton pour sélectionner le niveau de séchage. Les options disponibles sont : Damp (Humide), Less (Moins), Normal, More (Plus) et Very (Très). Les différents niveaux de séchage varient selon les types de tissus. Pour les vêtements à repasser manuellement, un niveau de séchage plus bas doit être sélectionné.

9 Prise en charge des plis/Réseau sans fil

Prise en charge des plis

Appuyez sur ce bouton pour ajouter la fonction de prévention des plis au cycle de séchage. Continuez à appuyer plusieurs fois pour ajuster le temps ou annuler la fonction de prévention des plis.

Lorsque la fonction est activée, la prévention des plis provoque des rotations intermittentes à température basse à la fin du cycle pour réduire les plis.

Le linge est déjà sec et peut être retiré à tout moment pendant la fonction de prévention des plis.

Réseau sans fil

Appuyez sur le bouton "Wrinkle Care" pendant 3 secondes pour configurer ou réinitialiser le réseau sans fil. Veuillez consulter les instructions dans la section "App Setup and Operation" pour activer/désactiver la connexion réseau.

INSTRUCTIONS D'UTILISATION

10 Options/Contrôle Intelligent

Options

Appuyer sur ce bouton permet d'activer ou de désactiver les fonctions "Mode Eco" ou "Alerte d'humidité".
Le mode Eco peut être sélectionné pour les cycles suivants : "DOWN CARE (Entretien duvet)", "MY CYCLE (Denim)", "BULKY ITEMS (Articles volumineux)", "TOWELS (Serviettes)", "HEAVY DUTY (Usage intensif)" et "BLANKET REFRESH (Rafraîchissement de couverture)".
L'alerte d'humidité peut être sélectionnée pour les cycles suivants : "NORMAL (Normal)", "DELICATES (Délicats)", "MY CYCLE (Denim)", "ACTIVE WEAR (Vêtements de sport)", "TOWELS (Serviettes)", "HEAVY DUTY (Usage intensif)", "OVERNIGHT DRY (Séchage de nuit)", "SMALL LOAD (Petite charge)", "PERM PRESS (Pressage permanent)" et "SUPER DRY (Séchage intensif)".

Contrôle Intelligent

Appuyez sur le bouton "Options" pour passer au Contrôle Intelligent et utiliser votre smartphone pour contrôler le sèche-linge à distance.
Pour utiliser le Contrôle Intelligent en toute sécurité, assurez-vous que :

1. Le sèche-linge est connecté à Internet.
2. La porte du tambour du sèche-linge est fermée

. Note:

- Si la porte est ouverte à tout moment, le Contrôle Intelligent sera désactivé.
- Le Contrôle Intelligent est automatiquement désactivé à la fin de chaque cycle. Si vous souhaitez utiliser à nouveau le Contrôle Intelligent, vous devez le réactiver.

Symboles

	Retard
	Réseau sans fil
CL	Verrouillage des commandes
	Contrôle intelligent
8:88	Indicateur du temps restant / Message d'erreur

INSTRUCTIONS D'UTILISATION

SÉCHAGE D'UNE CHARGE DE LINGE

ÉTAPE 1 : Allumer votre sèche-linge

- Appuyez sur le bouton Power pour allumer votre sèche-linge.

ÉTAPE 2 : Charger votre sèche-linge

- Placez une seule charge de lavage dans votre sèche-linge à la fois.
- Les charges mixtes de tissus lourds et légers sécheront différemment, ce qui peut entraîner un séchage des tissus légers tandis que les tissus lourds restent humides à la fin du cycle de séchage.
  Ajoutez un ou plusieurs articles similaires dans votre sèche-linge lorsque seulement un ou deux articles nécessitent un séchage. Cela améliore l'action de rotation et l'efficacité du séchage.
- Le surchargement limite l'action de rotation, ce qui entraîne un séchage inégal ainsi qu'un froissement excessif de certains tissus. Ne surchargez pas votre sèche-linge.

ÉTAPE 3 : Sélectionner le cycle approprié et les options pour la charge

- Sélectionnez le cycle approprié selon le tableau des cycles en utilisant le sélecteur de cycles.
- Sélectionnez les fonctions optionnelles appropriées en utilisant les boutons sur le panneau de contrôle.

ÉTAPE 4 : Démarrer votre sèche-linge

- Appuyer sur le bouton Start/Pause démarrera le cycle sélectionné. Pour mettre le cycle en pause, appuyez sur le bouton Start/Pause, puis ouvrez la porte. Pour reprendre, fermez la porte, puis appuyez à nouveau sur Start/Pause.
- L'ouverture de la porte pendant un cycle mettra immédiatement l'opération en pause. Fermez la porte et appuyez sur le bouton Start/Pause pour reprendre.

INSTRUCTIONS D'UTILISATION

Cycle	Quantité maximale	Séchage	Délai	Temps	Mode Eco	Alerte d'humidité	Séchage de nuit	Prise en charge des plis
NORMAL		Très Plus Normal Moins Humide	OUI	NON	NON	OUI	OUI	OUI
HEAVY DUTY		Très Plus Normal	OUI	NON	OUI	OUI	NON	OUI
TOWELS		Très Plus Normal	OUI	NON	OUI	OUI	OUI	OUI
ACTIVE WEAR		Plus Normal Moins	OUI	NON	NON	OUI	OUI	OUI
BULKY ITEMS		Très Plus Normal	OUI	NON	OUI	NON	NON	OUI
MY CYCLE (Denim*)		Très Plus Normal	OUI	NON	OUI	OUI	OUI	OUI
QUICK DRY		NON	OUI	NON	NON	NON	NON	OUI
DELICATES		Normal Moins	OUI	NON	NON	OUI	NON	OUI
DOWN CARE		Très Plus Normal	OUI	NON	OUI	NON	OUI	OUI
AIR FLUFF	/	NON	OUI	OUI	NON	NON	NON	OUI
TIMED DRY	/	NON	OUI	OUI	NON	NON	NON	OUI
REFRESH	/	NON	OUI	OUI	NON	NON	NON	OUI
BLANKET REFRESH		Très Plus Normal	OUI	NON	OUI	NON	NON	OUI
OVERNIGHT DRY		Très Plus Normal	OUI	NON	NON	OUI	NON	OUI
SMALL LOAD		Très Plus Normal	OUI	NON	NON	OUI	OUI	OUI
EASY IRONING		Humide	OUI	NON	NON	NON	OUI	NON
PERM PRESS		Très Plus Normal	OUI	NON	NON	OUI	OUI	OUI
SUPER DRY		Très Plus Normal	OUI	NON	NON	OUI	OUI	OUI

INSTRUCTIONS D'UTILISATION

"OUI" signifie des fonctions optionnelles que vous pouvez sélectionner.

Recommandations sur la taille de la charge: Pour de meilleurs résultats, suivez les recommandations de taille de charge humide indiquées pour chaque cycle.

Petite charge: Remplissez le tambour du sèche-linge avec 3 à 4 articles, pas plus d'un quart du tambour.

Charge moyenne: Remplissez le tambour du sèche-linge jusqu'à environ la moitié.

Grande charge: Remplissez le tambour du sèche-linge jusqu'à environ trois quarts. Ne surchargez pas. Les articles doivent pouvoir tourner librement.

Veuillez vous référer au tableau suivant pour la charge recommandée pour chaque cycle.

Cycle	Poids de la charge	Application/Propriétés
NORMAL		Séchage complet des vêtements en coton à une ou plusieurs couches pour un stockage direct.
HEAVY DUTY		Séchage des articles robustes et volumineux.
TOWELS		Séchage complet des tissus épais ou synthétiques à plusieurs couches.
ACTIVE WEAR		Séchage des vêtements de sport et des tissus fins, tels que le polyester.
BULKY ITEMS		Séchage de la literie, des draps ou d'autres articles volumineux.
MY CYCLE	/	Ajustez et enregistrez vos paramètres de cycle favoris.
QUICK DRY		Séchez 1 à 3 pièces de vêtements en fibres synthétiques / coton fin avec un faible taux d'humidité.
DELICATES		Séchage des tissus synthétiques délicats.
DOWN CARE		Séchage des vêtements en duvet.
AIR FLUFF	/	Séchez et aérer les articles sans les chauffer. La plage de temps de cycle est de 10 à 160 minutes (ajustée par incréments de 30 minutes).
TIMED DRY	/	Séchez les articles individuels ou terminez le séchage des tissus à plusieurs couches ayant des besoins différents, comme les vestes. La plage de temps de cycle est de 20 à 170 minutes (ajustée par incréments de 30 minutes).
REFRESH	/	Rafraîchissez les vêtements conservés pendant longtemps et éliminez les odeurs. La plage de temps de cycle est de 20 à 170 minutes (ajustée par incréments de 30 minutes).
BLANKET REFRESH		Rafraîchissez et éliminez les odeurs des couvertures ou autres articles volumineux conservés pendant longtemps.
OVERNIGHT DRY		Séchage à faible bruit avec tous les boutons activés. Idéal pour un séchage nocturne.
SMALL LOAD		Séchage des vêtements délicats adaptés au sèche-linge ou du linge destiné à être lavé à la main à une température plus basse.

INSTRUCTIONS D'UTILISATION

Cycle	Poids de la charge	Application/Propriétés
EASY IRONING	◒	Gardez le linge en coton à une seule couche légèrement humide pour le repassage.
PERM PRESS	◒	Séchez les tissus en fibres mixtes (comme le coton et les tissus synthétiques)..
SUPER DRY	◒	Séchez complètement le linge en coton à une ou plusieurs couches.
DENIM	◒	Séchez les jeans ou autres vêtements en denim qui ont été essorés dans la machine à laver.

ÉTAPE 5 : Déchargement de votre linge

- Le voyant "Clean filter" clignotera pendant 10 secondes lorsque votre linge est alimenté.
- Le sèche-linge émettra 6 bips lorsque le cycle est terminé.
- Nettoyez le filtre après chaque cycle, une fois le linge déchargé.

NOTE

- Veuillez mettre les vêtements usés, facilement emmêlés ou petits dans un sac à linge avant de les sécher.
- Nouez les longues ceintures ou cordes avant de les sécher.
- Boutonnez les vêtements avec de petits boutons décoratifs avant de les sécher.
- Fermez les vêtements à glissière et retournez-les avant de les sécher.

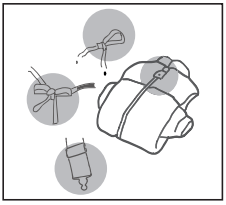

INSTRUCTIONS D'UTILISATION

CONFIGURATION DE L'APPLICATION ET FONCTIONNEMENT

Utilisez votre appareil avec l'application SmartHome

Avant de commencer, assurez-vous que:

1. Votre smartphone est connecté à votre réseau sans fil domestique et que vous connaissez le mot de passe du réseau.
2. Vous êtes à proximité de l'appareil.
3. Le signal sans fil de bande 2,4 GHz est activé sur votre routeur sans fil.

Suivez les étapes ci-dessous pour entrer en mode de contrôle à distance.

Téléchargez l'application SmartHome

Sur un marché d'application (Google Play Store, Apple App Store), recherchez "SmartHome" et trouvez l'application SmartHome. Téléchargez-la et installez-la sur votre téléphone. Vous pouvez également télécharger l'application en scannant le code QR .

Enregistrez-vous et connectez-vous

Ouvrez l'application SmartHome et créez un nouveau compte pour commencer. Vous pouvez également vous inscrire via un compte tiers. Si vous avez déjà un compte existant, utilisez ce compte pour vous connecter.

Connecter vos appareils à SmartHome

1. Assurez-vous que votre téléphone mobile est connecté au réseau sans fil domestique. Si ce n'est pas le cas, allez dans Paramètres et activez les réseaux sans fil et le Bluetooth.

2. Allumez votre appareil.

3. Ouvrez l'application SmartHome sur votre téléphone.

4. Si un message indiquant "Appareils intelligents découverts à proximité" apparaît, cliquez sur ajouter.

5. Si aucun message n'apparaît, sélectionnez "+" sur la page et choisissez votre appareil dans la liste des appareils à proximité disponibles. Si votre appareil n'est pas listé, ajoutez-le manuellement en fonction de la catégorie d'appareil et du modèle.

6. Connectez votre appareil au réseau sans fil selon les instructions de l'application. Si la connexion échoue, suivez les instructions fournies par l'application pour résoudre le problème de connexion.

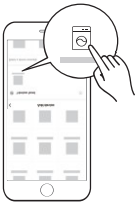

INSTRUCTIONS D'UTILISATION

Démarrer le contrôle à distance

Tournez le bouton Cycle Selector pour sélectionner un cycle, puis appuyez et maintenez [ ] jusqu'à ce que l'icône du contrôle à distance s'allume sur l'écran. Une fois qu'il est allumé, vous pouvez contrôler le sèche-linge à distance.

Voyant de statut du réseau sans fil

Clignote lentement	En attente de connexion
Clignote rapidement	Connexion en cours
Lumineux en continu	Connecté à votre routeur sans fil

NOTE

1. Assurez-vous que vos appareils sont allumés.

2. Gardez votre téléphone mobile suffisamment près de votre appareil lorsque vous connectez l'appareil au réseau.

3. Connectez votre téléphone mobile au réseau sans fil domestique et assurez-vous de connaître le mot de passe du réseau sans fil.

4. Vérifiez si votre routeur sans fil prend en charge la bande 2,4 GHz et activez-la. Si vous n'êtes pas sûr que le routeur supporte la bande 2,4 GHz, veuillez consulter le fabricant du routeur.

5. L'appareil ne peut pas se connecter à un réseau sans fil qui nécessite une authentification, ce qui apparaît généralement dans des lieux publics tels que des hôtels, des restaurants, etc. Veuillez vous connecter à un réseau sans fil qui ne nécessite pas d'authentification.

6. Désactivez le WLAN+ (Android) ou l'Assistant WLAN (iOS) de votre téléphone lorsque vous connectez votre appareil au réseau.

7. Dans le cas où votre appareil serait connecté à un réseau sans fil mais aurait besoin de se reconnecter, cliquez sur "+" sur l'écran d'accueil de l'application, puis ajoutez votre appareil en fonction de la catégorie d'appareil et du modèle selon les instructions dans l'application.

8. Sortie RF Max: Bluetooth LE : 8dBm, 2.4GHz Wireless Network: 18dBm.
   Fréquence de fonctionnement : 2400-2483,5 MHz.

INSTRUCTIONS D'UTILISATION

VIDANGER LE RÉSERVOIR D'EAU

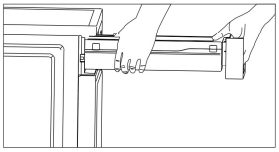

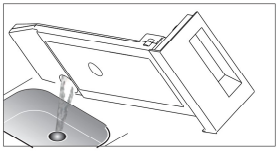

1. Utilisez les deux mains pour retirer le réservoir d'eau.
2. Gardez le réservoir d'eau à l'horizontale pour évite éclaboussures.
3. Inclinez le réservoir d'eau pour vider l'eau de condensation dans un évier ou un drain.
4. Réinstallez le réservoir d'eau.

AVERTISSEMENT

- Videz le réservoir d'eau après chaque utilisation. Sinon, le cycle s'arrêtera et l'icône "EMPTY" clignotera. Après avoir vidé le réservoir, redémarrez le sèche-linge en appuyant sur le bouton [Start/Pause].
- Ne buvez pas l'eau de condensation.
- Ne utilisez pas le sèche-linge sans le réservoir d'eau.

NETTOYER LES FILTRES

Ce sèche-linge est équipé d'un filtre à double couche pour le filtre de porte. Assurez-vous de nettoyer le filtre à peluches à chaque cycle.

Nettoyer le filtre à peluches

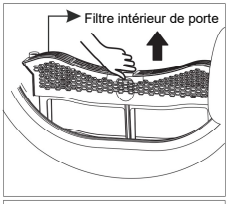

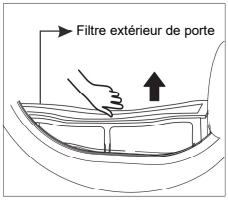

1. Ouvrez la porte.
2. Retirez le filtre intérieur.
5. Retirez le filtre extérieur.
4. Ouvrez le filtre (le cas échéant) et retirez les peluches. Vous pouvez le rincer sous l'eau courante si nécessaire.
5. Séchez bien le filtre avant de le réinstaller.

NOTE

- Assurez-vous que l'orientation du filtre est correcte avant de le réinstaller.

NETTOYER L'ÉCHANGEUR DE CHALEUR

AVERTISSEMENT

Ne touchez pas l'échangeur de chaleur avec vos mains, car cela pourrait causer des blessures.

- Selon les besoins, environ tous les 2 mois, retirez les peluches de l'échangeur de chaleur à l'aide d'un aspirateur équipé d'une brosse à poussière.
- Nettoyez l'échangeur de chaleur sans exercer de pression pour éviter d'endommager le filtre thermique. Le sèche-linge ne chauffera pas si les ailettes de refroidissement de l'échangeur de chaleur sont endommagées ou déformées.

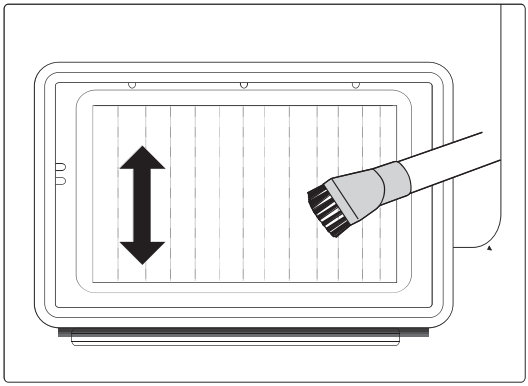

OPERATING INSTRUCTIONS

ASTUCES POUR LAVERIE SPÉCIALE

Articles	Guide de séchage
Couvre-lits & Couettes	- Suivez les instructions d'entretien ou utilisez le cycle Bulky. - Assurez-vous que l'article est complètement sec avant de l'utiliser ou de le stocker. - Il peut être nécessaire de repositionner l'article pour un séchage uniforme
Couvertures	- Utilisez le cycle Normal et séchez une couverture à la fois pour de meilleurs résultats de brassage. - Assurez-vous que l'article est complètement sec avant de l'utiliser ou de le stocker. - Il peut être nécessaire de repositionner l'article pour un séchage uniforme.
Rideaux & Draperies	- Utilisez le cycle Casual et le paramètre Less Dry pour aider à réduire les plis. - Séchez ces articles en petites charges pour de meilleurs résultats et retirez-les dès que possible.
Couches en tissu	- Utilisez le cycle Normal.
Articles rembourrés de duvet (vestes, sacs de couchage, couvertures, etc.)	- Utilisez le cycle Normal. - Ajoutez quelques serviettes sèches pour raccourcir le temps de séchage et absorber l'humidité.
Caoutchouc mousse (dos de tapis, peluches, coussinets d'épaule, etc.)	- NE PAS sécher avec de la chaleur. Utilisez le cycle Air Fluff (sans chaleur). AVERTISSEMENT : Sécher un article en caoutchouc avec de la chaleur peut l'endommager ou provoquer un incendie.
Oreillers	- Utilisez le cycle Normal. - Ajoutez quelques serviettes sèches et une paire de baskets propres pour aider au brassage et au gonflage des oreillers. NE PAS sécher des oreillers en kapok ou en mousse avec de la chaleur. Vous ne pouvez sécher ces articles qu'avec le cycle Air Fluff.
Plastiques (rideaux de douche, couvertures de meubles extérieurs, etc.)	Utilisez le cycle Air Fluff (sans chaleur).

AVERTISSEMENT

Si vous rencontrez des problèmes pour lesquels vous avez besoin d'assistance:

- Appuyez sur le bouton [On/Off].
- Débranchez le cordon d'alimentation et contactez le centre de service.

ENTRETIEN

AVERTISSEMENT

Certaines pièces internes ne sont délibérément pas mises à la terre et peuvent présenter un risque de choc électrique uniquement lors de la maintenance. Personnel de maintenance – Ne touchez pas les pièces suivantes lorsque l'appareil est sous tension : Pompe synchrone à aimant permanent, moteur à courant continu sans balais, condensateur, ventilateur, self, PCB.

ENTRETIEN ET MAINTENANCE

Panneau de contrôle

- Nettoyez avec un chiffon doux et humide. Ne pas utiliser de substances abrasives.
- Ne pas pulvériser de nettoyants directement sur le panneau.
- La finition du panneau de contrôle peut être endommagée par certains produits de prétraitement des vêtements et des détachants. Appliquez ces produits loin de votre sèche-linge et essuyez immédiatement tout déversement ou pulvérisation.

Tambour en acier inoxydable ou anodisé

- Pour nettoyer le tambour en acier inoxydable ou anodisé, utilisez un chiffon humide avec un nettoyant doux et non abrasif adapté aux surfaces en acier inoxydable et anodisées.
- Enlevez les résidus de nettoyant et séchez avec un chiffon propre.

Extérieur du sèche-linge

- Nettoyez avec un chiffon doux et humide. Ne pas utiliser de substances abrasives.
- Protégez la surface des objets pointus.
- Ne placez pas d'objets lourds ou pointus, ni de boîte de détergent sur le sèche-linge. Conservez-les séparément pour éviter de rayer ou d'endommager le dessus du sèche-linge.
- Étant donné que l'ensemble du sèche-linge a une finition haute brillance, la surface peut se rayer ou s'endommager.
- Évitez de rayer ou d'endommager la surface lorsque vous utilisez le sèche-linge.

INSTRUCTIONS DE DÉPANNAGE

VERIFIEZ CES SOLUTIONS SI VOTRE SÈCHE-LINGE...

Si votre sèche-linge présente l'un des problèmes suivants, consultez les solutions ci-dessous avant d'appeler un service d'entretien. Cela vous aidera à économiser du temps et de l'argent.

Problème	Solution
Le sèche-linge ne démarre pas	- Assurez-vous que la porte est bien fermée. - Vérifiez que le cordon d'alimentation est branché à une prise électrique fonctionnelle. - Vérifiez le disjoncteur et les fusibles de la maison. - Appuyez à nouveau sur le bouton Start/Pause si la porte est ouverte pendant le cycle.
Le sèche-linge ne chauffe pas	- Vérifiez le disjoncteur et les fusibles de la maison. - Sélectionnez un réglage de chaleur autre que Air Fluff. - Nettoyez le filtre à peluches. - Le sèche-linge peut être en train de passer dans la phase de refroidissement du cycle.
Ne sèche pas	- Vérifiez toutes les solutions ci-dessus, plus… - Ne surchargez pas. Une charge de sèche-linge doit être équivalente à une charge de lavage. - Triez les articles lourds des articles légers. - Les articles volumineux comme les couvertures ou les couettes peuvent nécessiter un repositionnement pour un séchage uniforme. - La charge peut être trop petite pour bien tourner. Ajoutez quelques serviettes.
L'appareil est bruyant	- Vérifiez la charge pour détecter des objets tels que des pièces de monnaie, des boutons lâches, des clous, des fermetures éclair cassées, etc. Retirez-les rapidement. - Il est normal d'entendre le gaz du sèche-linge ou le cycle de chauffage se mettre en marche et s'arrêter pendant le séchage. - Assurez-vous que le sèche-linge est correctement nivelé comme indiqué dans les instructions d'installation.
Le temps restant change anormalement	- Les cycles avec capteur estimeront automatiquement l'humidité des vêtements. Le sèche-linge ajustera le temps restant pendant le cycle en fonction de la quantité, du matériau et de l'humidité des vêtements. Cela est normal.

INSTRUCTIONS DE DÉPANNAGE

Problème	Solution
Les vêtements sont séchés de manière inégale	- Les coutures, poches et autres zones lourdes ne seront peut-être pas complètement sèches lorsque le reste du linge a atteint le niveau de séchage sélectionné. Cela est normal. Sélectionnez le réglage Time Dry ou un niveau de séchage plus élevé pour vous assurer que toutes les zones sont complètement sèches. - Si un article lourd est séché avec une charge légère, comme une serviette avec des draps, il est possible que l'article lourd ne soit pas complètement sec lorsque le reste de la charge atteint le niveau de séchage sélectionné. Séparez les articles lourds des articles légers pour obtenir les meilleurs résultats de séchage.
Le sèche-linge s'arrête avant que la charge soit sèche	- Les odeurs domestiques provenant de la peinture, du vernissage, des nettoyants puissants, etc., peuvent entrer dans le sèche-linge avec l'air ambiant de la pièce. Cela est normal, car le sèche-linge aspire l'air de son environnement. - Lorsque ces odeurs persistent dans l'air, ventilez complètement la pièce avant d'utiliser le sèche-linge.
Des odeurs restent dans les vêtements après le cycle Refresh	- Les tissus contenant des odeurs fortes doivent être lavés avec le cycle approprié.
Les vêtements restent froissés après l'utilisation de la fonction Wrinkle Care	- De petites charges de 1 à 4 articles sont les meilleures. Chargez moins de vêtements. - Chargez des types de vêtements similaires ensemble.
Peluches sur les vêtements	- Nettoyez le filtre à peluches après chaque cycle. Avec certains vêtements qui produisent de grandes quantités de peluches, il est nécessaire de nettoyer également le filtre après le cycle. - Certains tissus produisent des peluches (par exemple, une serviette en coton blanche) et doivent être séchés séparément des vêtements qui attirent les peluches (par exemple, un pantalon en lin noir). - Divisez les charges plus importantes en plus petites pour le séchage. - Vérifiez les poches soigneusement avant de laver et de sécher les vêtements.
"Filter" s'allume	- Nettoyez le filtre à peluches.
"EMPTY TANK" clignote	- Lorsque l'icône "EMPTY TANK" clignote, le sèche-linge émettra un bip pendant 5 secondes. - Vérifiez le réservoir d'eau. S'il est plein, videz l'eau condensée et redémarrez le sèche-linge. - Si le réservoir n'est pas plein, redémarrez directement le sèche-linge. - Si l'icône "EMPTY TANK" continue de clignoter après avoir effectué les étapes ci-dessus, veuillez contacter le service après-vente.

INSTRUCTIONS DE DÉPANNAGE

Problème	Solution
Le niveau de séchage sélectionné n'a pas été atteint ou a pris trop de temps	- Nettoyez le filtre à peluches. - Videz le réservoir. - Vérifiez le tuyau de drainage. - Vérifiez que l'emplacement d'installation du sèche-linge n'est pas trop restreint. - Nettoyez les capteurs d'humidité. - Nettoyez l'entrée d'air. - Utilisez un niveau de séchage plus élevé ou des réglages de temps plus longs.
Le sèche-linge ne s'arrête pas instantanément lorsque la télécommande met en pause ou arrête le programme	Refroidissement en cours — le sèche-linge s'arrêtera automatiquement lorsqu'il sera refroidi. Cela fait partie du fonctionnement normal, ce n'est pas un défaut.

CODES D'ERREUR

Code d'erreur	Cause possible	Solution
E33	Erreur du capteur de température	Veuillez contacter votre centre de service local si le problème persiste.
E64	Erreur de communication du moteur	
E82	Erreur de communication de la carte PCB	

INSTRUCTIONS DE DÉPANNAGE

ANNEXE

Tableau des soins des tissus

Les symboles suivants fournissent des indications sur l'entretien des vêtements. Les étiquettes d'entretien des vêtements incluent des symboles pour le lavage, le blanchiment, le séchage, le repassage et le nettoyage à sec lorsque cela est nécessaire. L'utilisation de symboles garantit la cohérence entre les fabricants de vêtements domestiques et importés. Suivez les instructions des étiquettes pour maximiser la durée de vie des vêtements et réduire les problèmes de lavage.

Cycle de lavage		Instructions spéciales		Symboles d'avertissement pour le lavage	
	Normal		Séchage sur corde / Accrocher pour sécher		Ne pas laver
	Permanent Press / Résistant aux plis / Contrôle des plis		Séchage à égoutter		Ne pas tordre
	Délicat / Fragile		Séchage à plat		Ne pas blanchir
	Lavage à la main	Réglage de la chaleur			Ne pas sécher à chaleur tournante
Température de l'eau **			Haute		Ne pas repasser à la vapeur
•••	Eau chaude		Moyenne		Ne pas repasser
••	Eau tiède		Basse	Nettoyage à sec	
•	Eau froide		Toute chaleur		Nettoyage à sec
Blanchiment			Sans chaleur/air		Ne pas nettoyer à sec
	Tout blanchiment (si nécessaire)	Températures pour le repassage ou le séchage à la vapeur			Séchage sur corde / Accrocher pour sécher
	Seulement un blanchiment sans chlore (sans danger pour la couleur) Blanchiment (si nécessaire)		Haute		Séchage à égoutter
	Cycle de séchage à chaleur tournante		Moyenne		Séchage à plat
Normal			Basse		
	Permanent Press / Résistant aux plis / Contrôle des plis		Pour la laine lavable en machine. Les charges doivent être inférieures à 8 livres (3,6 kg).		
	Délicat / Fragile				

** Le nombre de points représente les températures d'eau de lavage appropriées pour divers articles. La plage de température pour l'eau chaude est de 105-125°F / 41-52°C, pour l'eau tiède de 85-105°F / 29-41°C et pour l'eau froide de 60-85°F / 16-29°C.

CERTIFICATIONS

Veuillez noter que toute modification ou altération de ce produit non expressément approuvée par la partie responsable de la conformité pourrait annuler le droit de l'utilisateur à utiliser cet équipement.

L'antenne (ou les antennes) utilisée(s) pour cet émetteur doit (doivent) être installée(s) et utilisée(s) de manière à maintenir une distance d'au moins 20 cm entre l'appareil et toute personne. Elle (ou elles) ne doit (doivent) pas être installée(s) à proximité d'une autre antenne ou d'un autre émetteur, ni fonctionner conjointement avec ceux-ci. Les installateurs doivent s'assurer qu'une distance de 20 cm est maintenue entre l'appareil (à l'exclusion de son combiné) et les utilisateurs.

Déclaration de conformité de la Commission fédérale des communications (FCC) pour les États-Unis

Cet appareil est conforme à la partie 15 des règles de la FCC. Son fonctionnement est soumis aux deux conditions suivantes : (1) cet appareil ne
doit pas causer d'interférences nuisibles, et (2) cet appareil doit accepter tout
interférences reçues, y compris les interférences susceptibles de provoquer un fonctionnement indésirable.
Remarque : Cet équipement a été testé et déclaré conforme aux limites de la classe B.
appareil numérique, conformément à la partie 15 des règles de la FCC. Ces limites sont conçues pour fournir
protection raisonnable contre les interférences nuisibles dans une installation résidentielle.
L'équipement génère, utilise et peut émettre de l'énergie radiofréquence et, s'il n'est pas installé
et utilisé conformément aux instructions, peut provoquer
des interférences nuisibles aux communications radio. Cependant, il n'existe aucune garantie que
Aucune interférence ne se produira dans une installation particulière. Si cet équipement provoque des interférences, cela pourrait être le cas.
interférences nuisibles à la réception radio ou télévisée, qui peuvent être déterminées en tournant
L'utilisateur est invité à essayer de corriger les interférences en rallumant et en éteignant l'équipement.
une ou plusieurs des mesures suivantes :

- Réorienter ou déplacer l'antenne de réception.
- Augmenter la distance entre l'équipement et le récepteur.
- Branchez l'appareil sur une prise de courant d'un circuit différent de celui auquel le
  Le récepteur est connecté.
- Consultez votre revendeur ou un technicien radio/TV qualifié pour obtenir de l'aide.

Cet équipement est conforme aux limites d'exposition aux rayonnements de la FCC établies pour un environnement non contrôlé.

Déclaration de conformité du fournisseur FCC
Nom du produit : Sèche-linge automatique
Numéro de modèle : MLHE31S2BBW/MLHE31S2BBG
Nom du fournisseur : Midea America Corp.
Adresse du fournisseur (États-Unis) : 300 Kimball Dr. Parsippany, NJ 07054
Site web du fournisseur : http://midea.com/us
Courriel/Téléphone : 1-866-646-4332

Déclaration de conformité d'Industrie Canada (IC) pour le Canada

Cet appareil est conforme aux normes RSS exemptes de licence d'Industrie Canada. Son fonctionnement est soumis aux deux conditions suivantes : (1) cet appareil ne doit pas causer d'interférences, et (2) cet appareil doit accepter toute interférence, y compris les interférences pouvant causer
fonctionnement indésirable de l'appareil.
CAN ICES-003(B)/NMB-003(B)
Midea n'est pas responsable des changements ou modifications non expressément approuvés par Midea. De telles modifications
pourrait annuler le droit de l'utilisateur à utiliser l'équipement.

Contient l'identifiant FCC : 2ADQOMWB-SWB01

Contient l'identifiant IC : 12575A-WB01

GARANTIE LIMITÉE DE 2 ANS

La présente garantie est fournie à l'acheteur au détail initial (« l'Acheteur » ou « vous ») par Midea America (Canada) Corp. (« Midea » ou « nous »), qui garantit toutes les pièces de ce produit, comme décrit ci-dessous. Midea garantit ce produit à l'acheteur pour un usage personnel, familial ou domestique. Cette garantie couvre les problèmes de performance et de qualité des matériaux et de la fabrication qui apparaissent dans le cadre d'une utilisation et d'un entretien normaux dans les deux ans suivant la date d'achat. Cette garantie vous donne des droits spécifiques et vous pouvez également bénéficier d'autres droits qui varient d'un État à l'autre.

LIMITATIONS DE GARANTIE

La présente garantie n'est accordée qu'à l'acheteur initial au détail aux États-Unis ou au Canada et ne peut être transférée à un acheteur ultérieur. Cette garantie ne s'applique pas aux acheteurs de nos produits destinés à être utilisés ou revendus dans une entreprise ; une garantie commerciale distincte peut protéger ces acheteurs.

Cette garantie ne couvre pas les défaillances du produit causées par :

(a) Les abus, les dommages ou l'utilisation du produit en violation des instructions du produit.
(b) La modification de tout produit ou pièce.
(c) Le défaut d'entretien du produit ou de la pièce tel que décrit conformément aux instructions du produit.
(d) Une installation ou application défectueuse.
(e) L'utilisation de pièces ou d'accessoires non compatibles avec ce produit.
(f) Les inondations, incendies, vents, foudre, accidents, atmosphère corrosive ou autres conditions indépendantes de la volonté de Midea.
(g) L'iInterruption de l'alimentation électrique ou une alimentation électrique inadéquate.
(h) Le remplacement des fusibles et le remplacement ou réarmement des disjoncteurs.
(i) Les conduites d'eau gelées ou cassées, les dégâts d'eau, l'intrusion d'humidité, les moisissures ou autres développements biologiques.
(j) L'utilisation, la combinaison ou la liaison du produit à d'autres produits, les processus ou matériaux non fournis par Midea.

RECOURS EN GARANTIE

Si un problème de qualité ou de performance couvert par la présente garantie est découvert pendant la période de garantie, nous réparerons ou remplacerons, à notre choix, le produit en question. Cette garantie est limitée à la réparation ou au remplacement du produit par un réparateur ou un revendeur agréé Midea et ne couvre pas les frais d'expédition, les frais de main-d'œuvre, les droits de douane, les frais de logistique intérieure ou les frais de service, y compris les frais de diagnostic, de retrait, de transport ou de réinstallation. Si nous vous le demandons, vous devez nous retourner le produit.

EXCLUSION DE GARANTIE ; EXCLUSION DES DOMMAGES

Il s'agit de la seule garantie expresse que nous offrons aux consommateurs sur nos produits. **TOUTE GARANTIE IMPLICITE DE MIDEA, Y COMPRIS, MAIS SANS S'Y LIMITER, LES GARANTIES DE QUALITÉ MARCHANDE ET D'ADÉQUATION À UN USAGE PARTICULIER, EST LIMITÉE À LA DURÉE DE LA PRÉSENTE GARANTIE EXPRESSE.** Certains États et provinces n'autorisent pas l'exclusion des garanties expresses et/ou la limitation de la durée d'une garantie implicite, de sorte que l'exclusion et/ou la limitation susmentionnées peuvent ne pas s'appliquer à vous.

LE RECOURS DÉCRIT CI-DESSUS EST LE SEUL QUE NOUS FOURNIRONS, QUE CE SOIT AU TITRE DE LA PRÉSENTE GARANTIE OU DE TOUTE GARANTIE DÉCOULANT DE L'APPLICATION DE LA LOI. NOUS NE SERONS PAS RESPONSABLES DES DOMMAGES INDIRECTS OU ACCESSOIRES RÉSULTANT DE LA VIOLATION DE LA PRÉSENTE GARANTIE OU DE TOUTE AUTRE GARANTIE, QU'ELLE SOIT EXPRESSE OU IMPLICITE, QU'IL S'AGISSE D'UNE NÉGLIGENCE OU D'UN AUTRE DÉLIT OU D'UNE THÉORIE DE LA RESPONSABILITÉ STRICTE, Y COMPRIS, MAIS SANS S'Y LIMITER, LES PERTES DE

BÉNÉFICES. Certains États n'autorisent pas l'exclusion ou la limitation des dommages accessoires ou indirects, de sorte que l'exclusion ci-dessus peut ne pas s'appliquer à vous.

PROCESSUS DE RÉCLAMATION AU TITRE DE LA GARANTIE

Pour plus d'informations ou pour faire une réclamation en vertu de la garantie, veuillez consulter le site :

https://www.midea.com/ca/suppot

Ou veuillez nous contacter par :

Telephone: 1-888-365-2230

Email: CanadaSupport@midea.com

Vous devez être en possession de votre facture, du bon de livraison ou d'une preuve d'achat appropriée pour introduire une réclamation en vertu de la garantie. La date d'achat détermine la période de garantie si une intervention est nécessaire.

RÈGLEMENT DES LITIGES

CLAUSE D'ARBITRAGE. IMPORTANT. VEUILLEZ PRENDRE CONNAISSANCE DE CETTE CLAUSE D'ARBITRAGE. ELLE AFFECTE VOS DROITS LÉGAUX.

(a) *Les parties :* La présente clause d'arbitrage (la « clause d'arbitrage ») affecte vos droits à l'encontre de Midea et de ses sociétés affiliées, employés, agents, successeurs ou ayants droit, qui sont tous désignés ci-après par les termes « nous » ou « notre » pour des raisons de commodité.

(b) ***EXIGENCE D'ARBITRAGE :*** **SAUF INDICATION CONTRAIRE CI-DESSOUS, TOUT LITIGE ENTRE VOUS ET L'UN D'ENTRE NOUS SERA TRANCHÉ PAR UN ARBITRAGE NEUTRE ET CONTRAIGNANT PLUTÔT QUE PAR UN TRIBUNAL OU UN PROCÈS AVEC JURY.** Le terme « litige » sera interprété dans le sens le plus large possible autorisé par la loi. Cela inclut tout litige, réclamation ou controverse découlant de ou lié à votre achat de ce produit, à toute garantie sur le produit ou à l'état du produit. Elle comprend également la détermination de la portée ou de l'applicabilité de la présente clause d'arbitrage. L'exigence d'arbitrage s'applique aux réclamations contractuelles et délictuelles, en vertu d'une loi ou autrement.

(c) ***RENONCIATION À L'ARBITRAGE COLLECTIF :*** **L'ARBITRAGE EST TRAITÉ AU CAS PAR CAS. SI UN LITIGE FAIT L'OBJET D'UN ARBITRAGE, VOUS ET NOUS RENONÇONS EXPRESSÉMENT À TOUT DROIT DE PARTICIPER EN TANT QUE REPRÉSENTANT OU MEMBRE D'UN GROUPE À TOUTE RÉCLAMATION COLLECTIVE QUE VOUS POURRIEZ AVOIR CONTRE NOUS OU QUE NOUS POURRIONS AVOIR CONTRE VOUS, OU EN TANT QUE PROCUREUR GÉNÉRAL PRIVÉ OU À TOUT AUTRE TITRE REPRÉSENTATIF, DANS LES LIMITES MAXIMALES AUTORISÉES PAR LA LOI. VOUS ET NOUS RENONÇONS ÉGALEMENT À TOUT DROIT À L'ARBITRAGE COLLECTIF OU À TOUTE CONSOLIDATION D'ARBITRAGES INDIVIDUELS.**

(d) *Découverte et autres droits :* Les enquêtes et les droits de recours dans le cadre d'un arbitrage sont généralement plus limités que dans le cadre d'un procès. Cela s'applique à vous comme à nous. D'autres droits que vous ou nous aurions devant un tribunal peuvent ne pas être disponibles dans le cadre de l'arbitrage. Veuillez lire cette clause d'arbitrage et consulter les règles des organisations d'arbitrage énumérées ci-dessous pour plus d'informations.

(e) ***OPTION DU TRIBUNAL DES PETITES CRÉANCES :*** **VOUS POUVEZ CHOISIR DE SOUMETTRE TOUT LITIGE ENTRE VOUS ET L'UN D'ENTRE NOUS AU TRIBUNAL DES PETITES CRÉANCES, PLUTÔT QU'À L'ARBITRAGE, SI LE LITIGE REMPLIT TOUTES LES CONDITIONS REQUISES POUR ÊTRE ENTENDU PAR LE TRIBUNAL DES PETITES CRÉANCES.**

(f) *Droit applicable :* Pour les résidents des États-Unis, les procédures et les effets de l'arbitrage seront régis par la loi fédérale sur l'arbitrage (9 U.S.C. § 1 et seq.) plutôt que par la législation de l'État concernant l'arbitrage. Pour les résidents du Canada, les procédures et les effets de l'arbitrage seront régis par la loi d'arbitrage applicable dans la province où vous avez acheté votre produit. La loi régissant vos droits de garantie substantielle et autres réclamations sera la loi de l'État ou de la province dans laquelle vous avez acheté votre produit. Tout tribunal compétent peut statuer sur la sentence arbitrale.

(g) *Règles d'arbitrage :* Si le montant en litige est inférieur à 250 000 dollars, l'arbitrage sera tranché par un seul arbitre. Si le montant en litige est supérieur ou égal à 250 000 dollars, l'arbitrage sera tranché par un panel de trois arbitres. Le(s) arbitre(s) sera(ont) choisi(s) conformément aux règles de l'organisation d'arbitrage responsable. Les résidents des États-Unis peuvent choisir JAMS (1920 Main Street, Ste. 300, Irvine, CA 92614, www.jamsadr.com) ou, sous réserve de notre approbation, toute autre organisation d'arbitrage. En outre, les résidents canadiens peuvent choisir l'ADR Institute of Canada (234 Eglinton Ave. East, Suite 405, Toronto, Ontario, M4P 1K5, www.amic.org). Les règles de ces organisations peuvent être obtenues en contactant l'organisation ou en visitant son site web. Si les règles de l'organisation d'arbitrage choisie sont en conflit avec la présente clause d'arbitrage, les dispositions de la présente clause d'arbitrage prévalent. La sentence de l'arbitre ou des arbitres est définitive et contraignante pour toutes les parties.

(h) *Lieu de l'audience d'arbitrage :* Sauf disposition contraire de la législation applicable, l'audience d'arbitrage pour les résidents des États-Unis se déroulera dans le district judiciaire fédéral dans lequel vous résidez (dans votre ville d'origine) ou, pour les résidents du Canada, dans la province dans laquelle vous résidez et, si vous le souhaitez, en personne.

(i) *Frais de l'arbitrage :* Chaque partie est responsable de ses propres frais d'avocat, d'expert et autres frais et honoraires, sauf si la loi applicable en dispose autrement. Nonobstant la phrase précédente, et à moins que la loi applicable n'en dispose autrement, si vous êtes un consommateur en vertu des règles JAMS ou des règles d'un autre administrateur d'arbitrage convenu, Midea vous paiera ou vous remboursera tous les frais ou coûts raisonnables dans la mesure requise par la loi ou par les règles de l'administrateur d'arbitrage applicable. Que la loi ou ces règles l'exigent ou non, si vous obtenez gain de cause lors de l'arbitrage sur toute réclamation à l'encontre de Midea, Midea vous remboursera tous les frais raisonnables payés à l'administrateur de l'arbitrage dans le cadre de la procédure d'arbitrage. En aucun cas, Midea ne vous demandera le paiement ou le remboursement des frais raisonnables qu'elle encourt dans le cadre de l'arbitrage. Si vous êtes tenu d'avancer des frais ou des coûts à JAMS ou à un autre administrateur d'arbitrage convenu, mais que vous demandez à Midea de le faire à votre place, Midea examinera votre demande et y répondra.

(j) *Survie et applicabilité de la présente clause d'arbitrage :* La présente clause d'arbitrage survivra à l'expiration ou à la résiliation, ou à tout transfert, de la garantie de votre produit. Si une partie de la présente clause d'arbitrage, à l'exception des renonciations aux droits de recours collectif, est jugée inapplicable pour quelque raison que ce soit, le reste de la présente clause et la garantie resteront applicables. Si, dans un cas où des allégations de recours collectif ont été formulées, la renonciation aux droits de recours collectif au titre de la présente garantie est jugée inapplicable en ce qui concerne toute partie du litige, les parties du litige pour lesquelles la renonciation aux droits de recours collectif a été jugée inapplicable seront dissociées et feront l'objet d'une procédure judiciaire sans référence ni application de la présente clause d'arbitrage. Les parties restantes seront soumises à l'arbitrage.

RÉSIDENTS DU QUÉBEC

Les dispositions d'arbitrage de la présente garantie ne s'appliquent pas aux résidents du Québec.

Midea

make yourself at home