TRUARCTIC

INSTALLATION USER MANUAL

30 Inch Under Cabinet Range Hood



TAUC30110SS

Cod:0103095671-00.02

CONTENT

WARNING..... 1
PACKAGE INCLUDES..... 3
TOOLS/MATERIALS REQUIRED..... 3
COOKING SAFETY INFORMATION..... 4
CLEANING SAFETY INFORMATION..... 4
PLANNING INSTALLATION..... 4
VENTING OPTIONS..... 5
FOLLOW THESE GUIDELINESS WHEN INSTALLING DUCTWORK..... 5
WIRING CONNECTIONF REQUIREMENTS..... 6
INSTALLATION..... 7
INSTALLING THE RANGE HOOD..... 8
INSTALLING THE CHARCOAL FILTER..... 8
OPERATION..... 9
MAINTENANCE..... 9
CARE AND CLEANING..... 9
TROUBLESHOOTING..... 10
SPECIFICATIONS..... 10
WIRING DIAGRAM..... 11
SERVICE PARTS..... 11
EXTERNAL DIAGRAM OF THE RANGE HOOD..... 12
WARRANTY..... 13

⚠ WARNING



TO REDUCE THE RISK OF FIRE, ELECTRIC SHOCK, OR INJURY TO PERSONS, OBSERVE THE FOLLOWING:



- Use this unit only in the manner intended by the manufacturer. If you have questions, contact the manufacturer at the address or telephone number listed in the warranty.
- Before servicing or cleaning unit, switch power off at service panel and lock the service disconnecting means to prevent power from being switched on accidentally. When the service disconnecting means cannot be locked, securely fasten a prominent warning device, such as a tag, to the service panel.



- Installation work and electrical wiring must be done by a qualified person(s) in accordance with all applicable codes and standards, including fire-rated construction codes and standards.
- Sufficient air is needed for proper combustion and exhausting of gases through the flue (chimney) of fuel burning equipment to prevent backdrafting. Follow the heating equipment manufacturer's guideline and safety standards such as those published by the National Fire Protection Association (NFPA), and the American Society for Heating, Refrigeration and Air Conditioning Engineers (ASHRAE), and the local code authorities.
- When cutting or drilling into wall or ceiling, do not damage electrical wiring and other hidden utilities.
- Ducted fans must always be vented to the outdoors.
- Do not use this unit with any separate solid-state speed control device.
- To reduce the risk of fire, use only metal ductwork.
- This unit must be grounded.
- When installing, servicing or cleaning the unit, it is recommended to wear safety glasses and gloves.
- When applicable local regulations comprise more restrictive installation and/or certification requirements, the aforementioned requirements prevail on those of this document and the installer agrees to conform to these at his own expense.
- Do not attempt to repair or replace any part of your hood unless it is specifically recommended in this manual. All other servicing should be referred to a qualified technician.

FOR GENERAL VENTILATING USE ONLY. DO NOT USE TO EXHAUST HAZARDOUS OR EXPLOSIVE MATERIALS AND VAPORS.

⚠ WARNING



TO REDUCE THE RISK OF A RANGE TOP GREASE FIRE:

• Never leave surface units unattended at high settings. Boilovers cause smoking and greasy spillovers that may ignite. Heat oils slowly on low or medium settings.

• Always turn hood ON when cooking at high heat or when flambeing food (i.e. Crepes Suzette, Cherries Jubilee, Peppercorn Beef Flambé).

• Clean ventilating fans frequently. Grease should not be allowed to accumulate on fan or filter.

• Use proper pan size. Always use cookware appropriate for the size of the surface element.

• TO REDUCE THE RISK OF INJURY TO PERSONS IN THE EVENT OF A RANGE TOP GREASE FIRE, OBSERVE THE FOLLOWING:*

• SMOTHER FLAMES with a close-fitting lid, cookie sheet, or metal tray, then turn off the burner. BE CAREFUL TO PREVENT BURNS. If the flames do not go out immediately, EVACUATE AND CALL THE FIRE DEPARTMENT.

• NEVER PICK UP A FLAMING PAN - You may be burned.

• DO NOT USE WATER, including wet dishcloths or towels - violent steam explosion will result.

• Use an extinguisher ONLY if:

• You know you have a Class ABC extinguisher and you already know how to operate it.

• The fire is small and contained in the area where it started.

• The fire department is being called.

• You can fight the fire with your back to an exit.

• Based on “Kitchen Fire Safety Tips” published by NFPA.

⚠ CAUTION



- For indoor residential use only.
- To reduce risk of fire and to properly exhaust air, be sure to duct air outside. Do not vent exhaust air into spaces within walls or ceilings or into attics, crawl spaces, or garages.
- Take care when using cleaning agents or detergents.
- Avoid using food products that produce flames under the Range Hood.
- For general ventilating use only. Do not use to exhaust hazardous or explosive materials and vapors.
- To avoid motor bearing damage and noisy and/or unbalanced impellers, keep drywall spray, construction dust, etc. off power unit.
- Your hood motor has a thermal overload which will automatically shut off the motor if it becomes overheated. The motor will restart when it cools down. If the motor continues to shut off and restart, have the hood serviced.
- The bottom of the hood MUST NOT BE LESS than 24” and recommended at a the cooktop for best capture of cooking impurities.
- Use only with range hood cord connection kits that have been investigated and found acceptable for use with this model range hood.
- Please read specification label on product for further information and requirements.

How to Remove Protective Shipping Film and Packaging Tape

Carefully grasp a corner of the protective shipping film with your fingers and slowly peel it from the appliance surface. Do not use any sharp items to remove the film. Remove all of the film before using the appliance for the first time.

To assure no damage is done to the finish of the product, the safest way to remove the adhesive from packaging tape on new appliances is an application of a household liquid dishwashing detergent. Apply with a soft cloth and allow to soak.

NOTE: The adhesive must be removed from all parts.
NOTE: For further cleaning instructions/suggestions, please refer to the Care and Cleaning section.

PACKAGE INCLUDES:

PART	PART NAME	QTY
A	Range hood	1
B	Aluminum filters	2
C	Rectangular damper (located on the hood)	1
D	Round adapter (located on the hood)	1
E	Charcoal filter	1

AA	Long tapping screws (ST4x18 mm)	4
BB	Short tapping screws (ST4x10-F-H mm)	8
CC	Wire connectors	3
DD	Washer	2

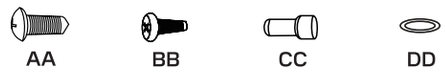

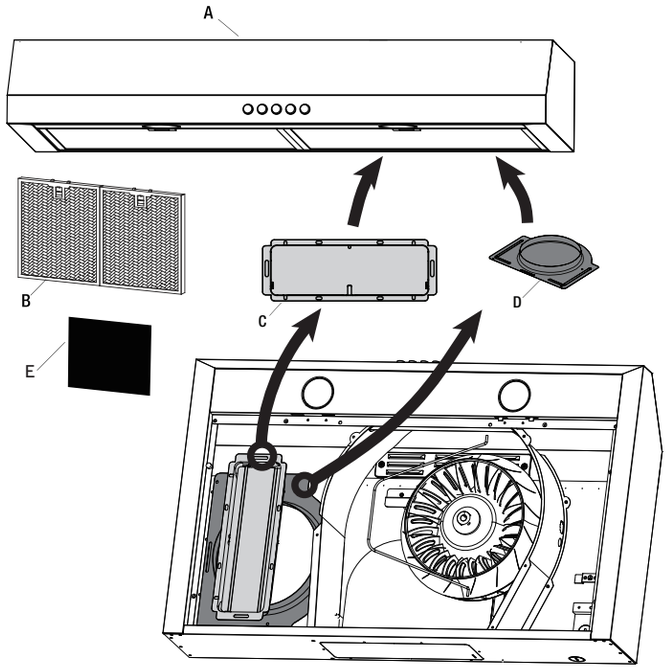

- Remove the screws securing the cover plate, then take off the cover plate to reveal the square and round air vents.

TOOLS/MATERIALS REQUIRED (NOT SUPPLIED)

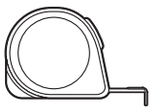
Measuring tape


Level


Utility knife


Pencil

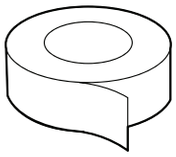
Tape


Adjustable wrench

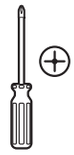
Phillips screwdriver

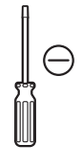
Flathead screwdriver


Needle-nose pliers


Hammer

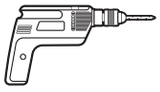
Electric drill


Safety goggles


Safety gloves

COOKING SAFETY INFORMATION

- Never leave the range hood unattended when in use.
- Never cook over open flames under the range hood.
- Always turn the range hood on when cooking at high heat or when cooking flaming foods.
- If you choose to hang the range hood as on the right (Fig, 1) distance (D) from the cooktop surface, use extra caution as the surface of the range hood may be extremely hot to the touch. For this unit,distance (D) in Fig. 1 is 458 mm–710 mm (18 in–28 in). If you choose an 18 in installation, the temperature of the unit surface will be high if the unit is operated under high power cooking for a certain amount of time.
- Use caution when cooking with oil or with deep-fryers.
- Overheating may cause oil to reach its flash point and ignite.
- Used oil will ignite at lower temperatures than fresh oil. Heat oils slowly on low to medium setting.
- Avoid boil overs, as they may cause smoking and greasy spillovers that could ignite.
- To prevent burns or fires, always use cookware appropriate to the size of the heating element that you are using.
- In the event of a cooking fire, observe the following:
  - Be careful to avoid burns.
  - Smother flames with a close-fitting lid, cookie sheet, or metal tray, then turn off the burner. If the flames do not go out immediately, evacuate and call the fire department.
  - Never pick up a flaming pan.
  - Do not use water, including wet dishcloths or towels, as you could cause a steam explosion.
  - Use an extinguisher only if: (a) you have a class ABC extinguisher and you know how to operate it, (b) the fire is small and contained in the area where it started, (c) the fire department is being called, and (d) you can fight the fire with your back to the exit.

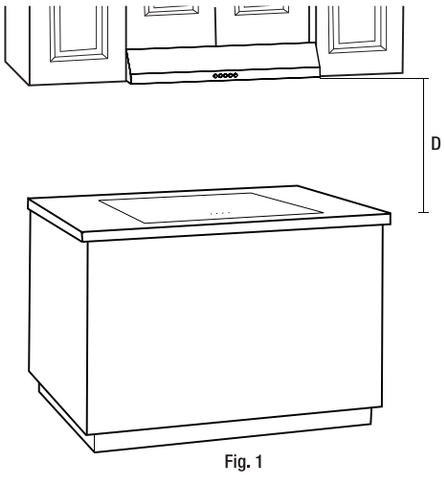

Fig. 1

CLEANING SAFETY INFORMATION

- The fan and filters must be cleaned periodically and kept free from accumulation of cooking residue. Old and worn filters must be replaced immediately.
- Never disassemble parts to clean. Parts should be disassembled by qualified persons only.

WARNING

To reduce the risk of fire, use only metal ductwork. Never use plastic ductwork.

WARNING

To reduce the risk of fire or electric shock, do not use this range hood with with any external solid state speed control device.

CAUTION

For general ventilation use only. Do not use the range hood fans to exhaust hazardous or explosive vapours.

CAUTION

Never dispose of cigarette ashes, ignitable substances, or any foreign objects in fans.

CAUTION

At least two people are needed to move and safely install the unit. Failure to properly lift the range hood could result in product damage or personal injury.

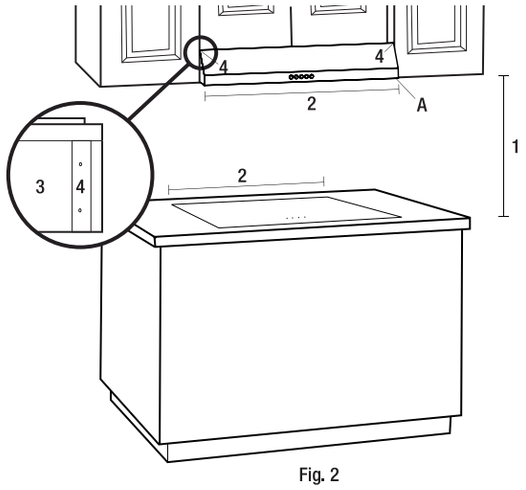

Fig. 2

PLANNING INSTALLATION

Number of people required: 2 or more

Carefully check the range hood for damage and for missing parts prior to installation. If there is any damage or if you are missing parts, do not proceed with the installation. Report damage and missing parts immediately. Do not dispose of packaging before you are satisfied with your new range hood.

1. Before installation, measure all distances to ensure the proper position of the range hood (A).
   - The distance (1) from the cooking surface to the range hood must be at least 458 mm (18 in). For the best performance, do not install the range hood more than 635mm (25 in) above the cooking surface.
   - Dimension (2) should be at least 762 mm (30 in). The range hood should be approximately the same size as the cooktop.
2. If the bottom of the cabinet (3) above the location where the range hood is to be installed is recessed, attach appropriately sized wood filler strips (4) on each side using wood screws.
3. Screws are provided to secure the range hood to most types of cabinets, but consult a qualified installer to verify that the supplied screws are suitable for your cabinets.
4. Put a thick, protective covering over your counter, cooktop, or range to protect it from damage and dirt during installation. Remove any hazardous objects around the area.

WARNING

Always wear safety goggles and gloves during installation.

VENTING OPTIONS:

a. Determine if your existing venting system is top venting or back venting, and ensure that the openings in the cabinet or wall for the damper and for power access are in appropriate locations and are of appropriate sizes, as per Fig. 3 if it is top vent or Fig. 4 if it is back vent. For top venting option (Fig. 3), if you are using the round adapter, the opening should be A and B only. If you are using the rectangular damper, opening should be B and C only.

b. If this is a new installation, choose the venting method that suits your needs. Cut out openings for the damper and for power access in the cabinet bottom or exterior wall, depending on the direction of venting chosen.

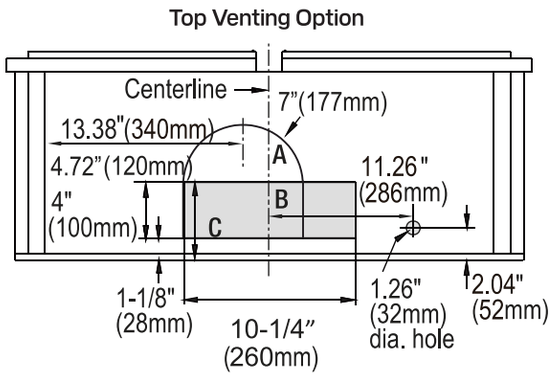

Fig.3

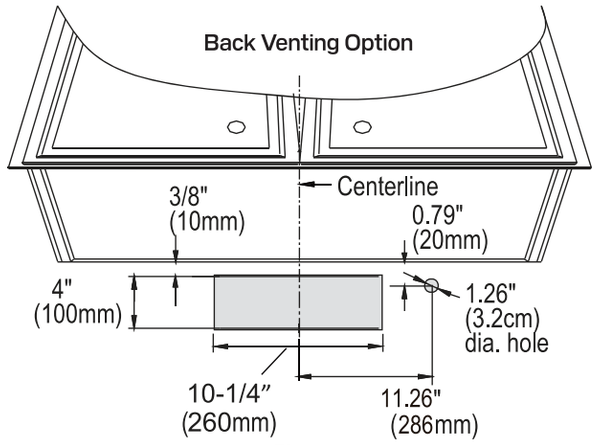

Fig.4

FOLLOW THESE GUIDELINESS WHEN INSTALLING DUCTWORK:

- Your venting system must vent to the outdoors either horizontally through the back wall (13) or vertically through the roof (14) (refer to Fig. 5/Fig. 6/Fig. 7).
- Use round metal ductwork with a uniform diameter of 177 mm (7 in). The total duct run in the venting system should be not more than 10.7 m (35 ft)
- Calculate the total effective length of the ductwork by adding the equivalent lengths in the table shown (Fig. 9). For each fitting used add the length of the equivalent straight duct used in the system.
- Fasten all connections between pieces of duct with sheet metal screws and tape all joints with certified duct tape.
- If you must turn the path of the ductwork using elbows, keep the number of elbows to a minimum for effective performance and use no more than three 90° elbows. Ensure that there is a minimum of 458 mm (18 in) of straight vent between each elbow. Keep elbow as far away from the range hood's exhaust opening as possible.
- Cap the exterior of the duct with a wall cap (15) or roof cap (16). Never use 102 mm (4 in) laundry-type wall caps. Use caulking to seal exterior wall or roof opening around the cap.
- The venting system must have a damper. If the roof or wall cap has a damper, do not use the damper supplied with the range hood.

Horizontal Wall Venting

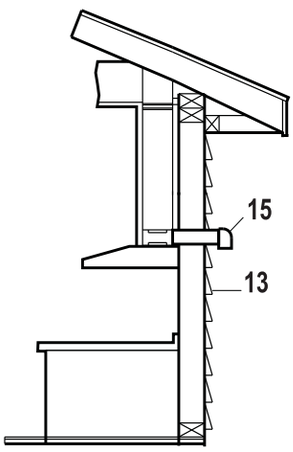

Fig.5

Horizontal Wall Venting

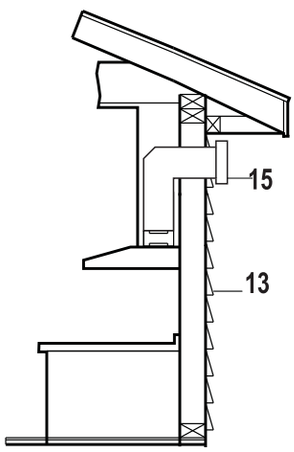

Fig.6

Vertical Roof Venting

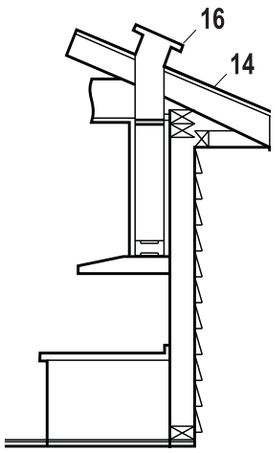

Fig.7

inside venting system

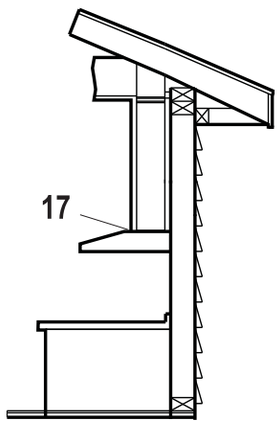

Fig. 8

For inside venting system (air does not exhaust to outdoors) (Fig. 8):

Please refer to the Installation section. The cover on the top plate will be removed and air will be exhausted through the charcoal filter and out from 17.

Equivalent Length Chart

Type of duct	45° Elbow	90° Elbow	90° Flat elbow	Straight duct	Wall cap
Length added	0.91 m (3 ft)	1.52 m (5 ft)	3.66 m (12 ft)	2.74 m (9 ft)	0 m (0 ft)

WIRING CONNECTION REQUIREMENTS

Installation work and electrical wiring must be done by a qualified person(s) in accordance with all applicable codes and standards, including fire-rated construction.

OBSERVE ALL GOVERNING CODES AND ORDINANCE WARNINGS

- Electrical grounding is required for this range hood. Check with a qualified electrician if you are not sure whether the range hood is properly grounded.
- Failure to follow electrical requirements may result in a fire.
- A fuse in the neutral or grounding circuit could result in electrical shock.
- If the hot/cold water pipe is interrupted by plastic nonmetallic gaskets or other materials, DO NOT use for grounding.
- DO NOT GROUND TO A GAS PIPE.

IMPORTANT: It is the customer's responsibility to contact a qualified electrical installer and ensure that the electrical installation is adequate and complies with the National Electrical Code, or CSA standards, as well as all local codes and ordinances.

1. Save installation instructions for electrical inspector's use.
2. If codes permit and a separate ground wire is used, it is recommended that a qualified electrician determine if the ground path is adequate.
3. DO NOT use an extension cord or adapter plug with this appliance.
4. The range hood must be connected with copper wire only.
5. The range hood should be connected directly to the junction (or circuit breaker) box through flexible, armoured or nonmetallic sheathed copper cable. Allow some slack in the cable so the appliance can be moved if servicing is ever necessary.
6. A UL listed or CSA approved conduit connector must be provided at each end of the power supply cable at the range hood and at the junction box).
7. When making the electrical connection, cut a 3.2 cm (1-1/4 in hole in the wall. A hole cut through wood must be sanded until smooth. A hole through metal must have a grommet.
8. When cutting or drilling into the wall or ceiling, do not damage electrical wiring and other hidden utilities.
9. Wire size must conform to all local codes and ordinances. The latest edition requirements of the National Electrical Code ANSI/NFPA 70, or the latest edition CSA Standards C22.1-94, Canadian Electrical Code Part 1 and C22.2 No. 0-M91.

DANGER

Risk of electrical shock. This range hood must be properly grounded.

Turn off the power circuit breaker or the power switch on the junction box before installing this unit. Touching circuitry inside the range hood while it is energized will result in death or serious injury.

All electrical wiring must be properly installed, insulated, and grounded. Improper insulation and grounding will result in deadly electrical shock.

NOTE

Temporarily wire the range hood to test it for proper operation. If the range hood does not operate correctly, do not proceed with the installation.

- Use the power supply cable to connect the range hood (A) directly to the junction box or circuit breaker box.
- Use a flexible, armoured, or nonmetallic sheathed copper cable only. Never use an extension cord or adapter plug.
- Connect a UL-listed or CSA-approved conduit connector to each end of the power supply cable (at the range hood and at the junction box). Connect the 2 coloured wires from the range hood (A) to the corresponding wires from the electrical source: black to black (live), white to white (neutral), and the house grounding wire to the ground screw. Use either the top hole (1) or the back hole (2) of the range hood depending on your installation type.
- Turn the power on, and ensure that the lights and the fan are operating correctly.
- Once you have tested the electrical connection, disconnect the power supply cable and wires from the electrical source before proceeding with the rest of the installation.

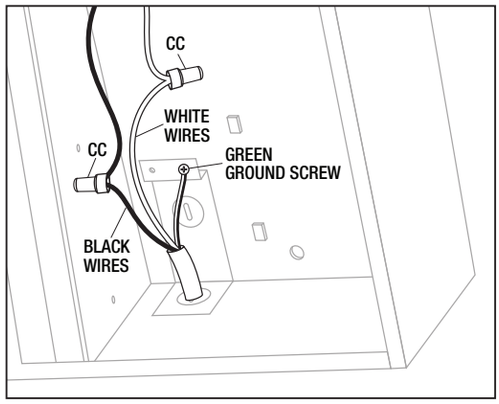

INSTALLATION

REMOVING THE ELECTRICAL KNOCK-OUT HOLE

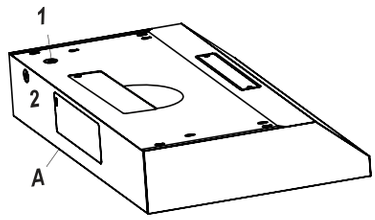

Fig. 10

WARNING

Always wear safety goggles and gloves during installation

- Choose the appropriate electrical knock-out hole to remove for your installation type. Use the top hole (1) if your electrical supply is in the cabinet and the back hole (2) if your electrical supply is on the wall below the cabinet (refer to Fig. 10).
- Use a hammer and a flathead screwdriver to gently punch out the electrical knock-out hole

REMOVING THE VENTING HOLE

- Choose the venting hole to remove for your installation type. Use the top holes (3 and 4) for a top venting installation and the back hole (5) for a back venting installation.
- Carefully remove the cover (3, 4 or 5) of the appropriate venting hole using a flathead screwdriver or needle-nose pliers (refer to Fig. 11). Be careful not to leave any debris inside the range hood (A).
- If you are venting indoors, unscrew the 2 screws holding cover (6) in place and remove the cover as per Fig. 12. DO NOT REMOVE ANY OTHER VENTING HOLE COVER.

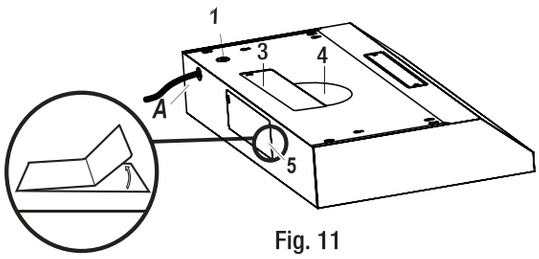

Fig. 11

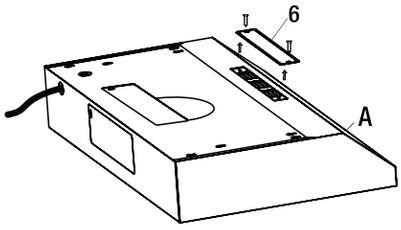

Fig.12

INSTALLING THE DAMPER

(SKIP THIS STEP IF YOU ARE USING INTERIOR VENTING)

NOTE

Only install the damper if you are using a venting system that does not already have a damper.

If this hood replaces an existing unit, the location of the air exhaust can vary from one manufacturer to another. Ensure that the damper fits in the existing opening before installing.

- The damper and the adapter are located inside the range hood. To access these parts, remove the bottom panel (E) if you have not previously done so (see Fig. 13).
- Choose to install the damper (C) either in the top position (3) for top venting or in the back position (5) for back venting. Adapter (D) installs to position 3 and 4 for top venting only.
- Attach damper (C) or adapter (D) over chosen knockout opening. Make sure the damper pivot is oriented on top such that the damper stays closed when not in use.
- Secure the damper (C) or adapter (D) to the range hood (A) with the short tapping screws (BB).
- Seal the damper (C) or adapter (D) to the range hood (A) on all four sides with duct tape.

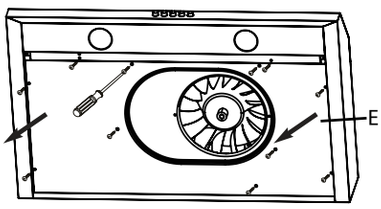

Fig. 13

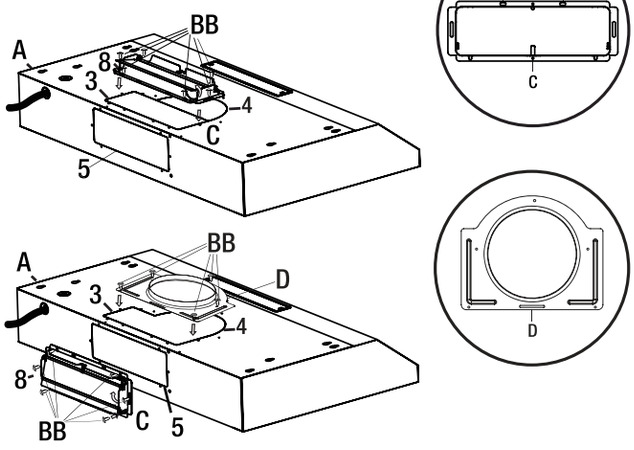

Fig. 14

INSTALLING THE RANGE HOOD

DANGER

Turn off the power circuit breaker or the power switch on the junction box before installing this unit. Touching circuitry inside the range hood while it is energized will result in death or serious injury.

If installing this unit over a gas range, turn off the gas at the source before installing or servicing this unit.

- Lift the range hood (A) up under the cabinet to determine its final position. Mark the location of the four keyhole mounting slots (1) on the underside of the cabinet.
- Set the range hood (A) aside on a protective surface.
- Drill four pilot holes in the locations that you marked.
- Screw the four long tapping screws (AA) into the pilot holes. Do not tighten the screws all the way–leave the screw heads about 7 mm (0.28 in) from the cabinet surface.
- Lift the range hood (A) into position, feeding the power cable and the electrical wires through the power access opening. Allow some slack in the cable and wires so that the appliance can be moved if servicing is ever necessary.
- Position the range hood (A) so the large end (2) of the keyhole mounting slots (1) is over the screws (AA). Then push the range hood (A) toward the wall so the screws (AA) are in the neck (3) of the keyhole slots. Tighten the screws (AA). Ensure that the range hood (A) is securely fastened to the cabinet before releasing it.
- If applicable, test the damper blade to ensure it rotates up and down freely.
- If applicable, connect the ductwork to the range hood (A). Seal the joints with duct tape to ensure an airtight fit.
- Reinstall the bottom panel, reinstall filters.

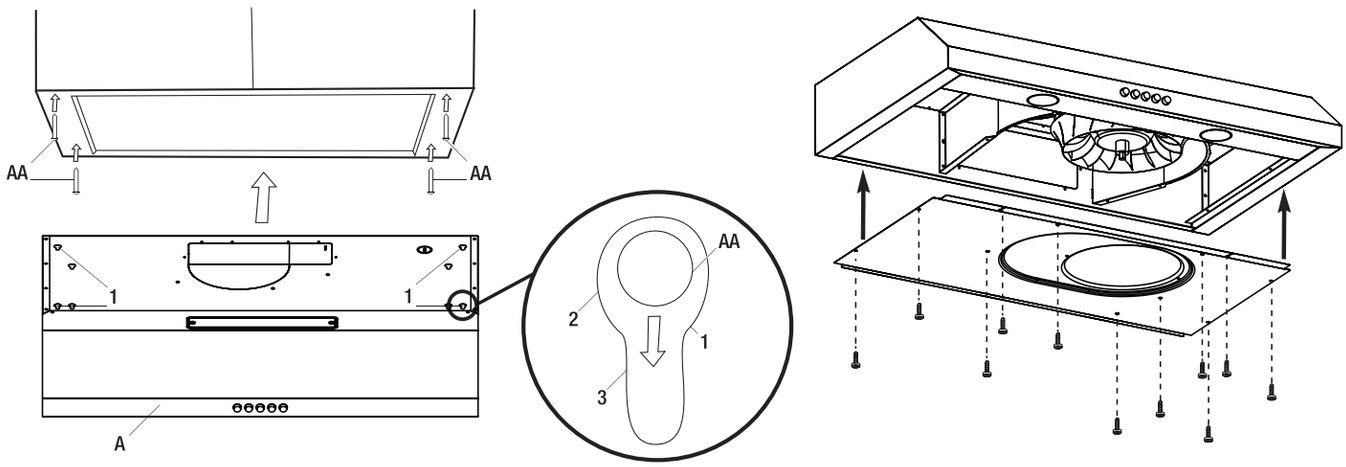

FINAL STEP

- Reconnect the power supply cable and wires to the electrical supply. Turn the power on and ensure that the lights and fan are operating correctly.

INSTALLING THE CHARCOAL FILTER

(SKIP THIS STEP IF YOU ARE USING EXTERIOR VENTING)

NOTE

The charcoal filter should only be installed if you are not using an external venting system.

- Remove filter by lifting up the filter clip and rotating the filter downwards.
- Place the charcoal filter (E) in place, ensure that it covers the air outlet entirely.
- Reinstall filters.

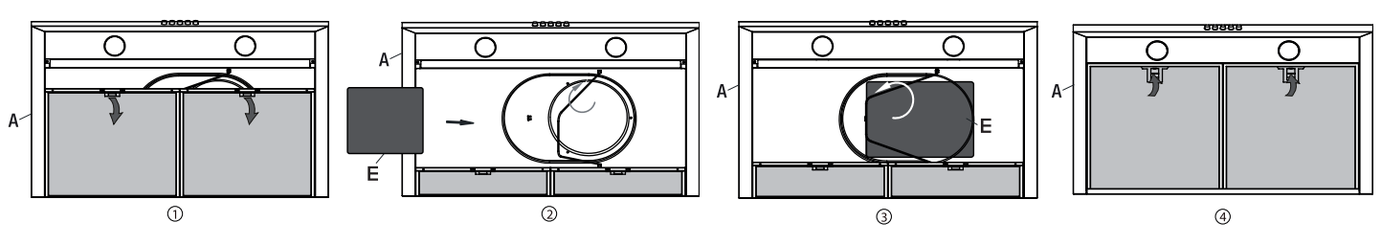

OPERATION

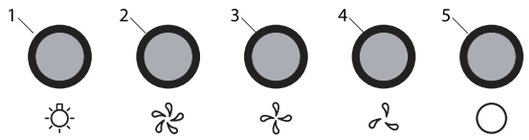

NOTE

The fan and lights operate independently of each other.

TURNING ON/OFF THE UNIT

- To turn on the fan, press the appropriate speed control switch [Low Speed (4), Medium Speed (3), High Speed (2)] to select the desired level of power. Once a button is pressed, the previous speed mode will be cancelled.
- Press the power switch (5) to turn off the fan.

TURNING ON/OFF THE LIGHTS

- Press the light switch (1) to turn on and off the lights.

MAINTENANCE

REPLACING FILTERS

When filters need replacing, exchange with similar. Also replace filters that are damaged with punctures, bends, or broken frames.

- Turn off the range hood and disconnect the power.
- Replace with an equivalent filter, then reconnect the power.

DANGER

Turn off the power circuit breaker or the power switch on the junction box before performing maintenance.

Touching circuitry inside the range hood while it is energized will result in death or serious injury.

WARNING

Failure to replace worn-out or damaged filters will increase the risk of fire.

REPLACING LIGHT BULBS

When light bulbs burn out, replace them with a 5W GU10 base light bulb.

- Turn off the range hood, disconnect it from its power source, and ensure that the lights are cool.
- Turn the bulb (1) counter-clockwise and pull it out to remove it.
- Push in the new bulb (2) and turn it clockwise. Do not release the bulb until you are sure the bulb has been securely installed. Then reconnect the power.
- If new bulbs do not operate, ensure that they are inserted correctly.

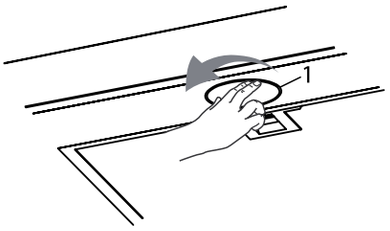

WARNING

Light bulbs can become hot when turned on.

Do not touch bulbs until they are switched off and cooled.

Touching hot bulbs could cause serious burns

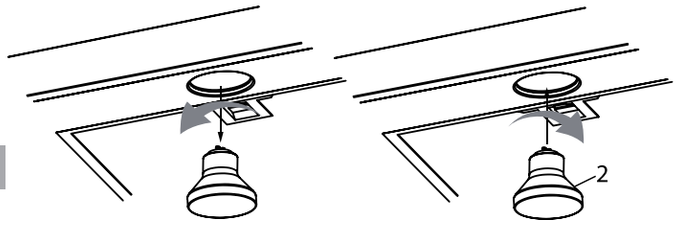

CARE AND CLEANING

RANGE HOOD

WARNING

Failure to maintain basic standards of care and cleaning of the range hood will increase the risk of fire.

The range hood should be cleaned (regularly internally and externally) to preserve its appearance and performance.

Do:

- Always clean in the direction of the grain (original polish lines).
- Clean the range hood periodically with hot, soapy water and a clean cotton cloth.
- Always rinse well with clean water two or three times after cleaning. Wipe completely dry with a soft non-abrasive cloth.
- After cleaning, you may polish with a non-abrasive stainless steel polish or cleaner. Always rub lightly and with the grain.
- Ensure that there is no debris in the venting system.

Do Not:

- Do not use corrosive or abrasive detergents, steel wool, or scouring pads. These will scratch and damage the stainless steel surface.
- Do not use any products containing chloride, fluoride, iodide, or bromide on this product, as they will deteriorate the surface rapidly.
- Do not allow cleaning compounds, salt solutions, disinfectants, or bleaches to remain in contact with the product for extended periods of time.
- Do not allow any deposits to remain for long periods of time on the range hood. Rinse with water immediately and wipe dry with a clean cloth.
- Do not let plaster dust or any other construction residue enter the hood. During construction or renovation, cover the hood.
- Combustible products used for cleaning such as acetone, alcohol, ether, or benzol are highly explosive and should never be used close to a range or stove.

FILTER

The filter fitted by the factory is intended to filter out residue and grease from cooking. You do not need to replace them on a regular basis, but you should keep them clean.

Do:

- Clean the filter once a month using non-abrasive detergents, either by hand or in the dishwasher.
- When using a dishwasher, set the dishwasher to a low temperature and a short cycle setting. The filter may become discoloured in a dishwasher, but this does not affect its performance.
- Allow filters to completely dry before reinstalling them in the range hood.

Do Not:

- Do not allow oil to accumulate over more than 80% of the filter surface. Oil accumulations may drip oil onto the range.
- Do not wash charcoal filter. The charcoal filter should be replaced when it is covered in grease and has reached its maximum absorbancy.

TROUBLESHOOTING

DANGER

Turn off the power circuit breaker or the power switch on the junction box before performing maintenance. Touching circuitry inside the range hood while it is energized may result in serious injury or death.

PROBLEM	SOLUTION
The range hood will not operate.	• Check that the power supply cable and all electrical wiring are properly connected. • Check that the power is turned on at the junction box or circuit breaker. • Check that the wiring between the switch control and the control board is connected properly.
The range hood vibrates when the fan is operating.	• Check that the range hood has been secured properly. Tighten into position, if necessary. • Check that the motor is secured in place. If not, then tighten the motor in place. • Check that the fan is not damaged. If so, replace the fan.
The fan seems weak.	• Check that the duct size used is at least 177 mm (7 in) round. The range hood will not function efficiently with insufficient duct size. • Check that the duct is not clogged with debris and the tight mesh on the wall cap, if applicable, isn't restricting air flow. • Check that the damper unit is opening properly. • Check that no birds or animals have nested in the duct.
The lights work, but the fan is not spinning, is stuck, or is rattling.	• The thermal protection system detects if the motor is too hot to operate and shuts the motor down. In this case, the motor will function properly after the thermal protection system cools down (after approximately 10 min) • Check that the fan isn't jammed or scraping the bottom. • If nothing else works, the motor may be defective or seized. If so, replace the motor.
The range hood is not venting properly.	• Check that no birds or animals have nested in the duct. • Check that the distance between the cooktop and the bottom of the range hood is between 458 mm (18 in) and 635mm (25 in). • Check that ductwork follows all requirements. Use round metal ductwork with a uniform diameter of 177 mm (7 in). The length of ductwork must not exceed 35 ft (10.7 m). Reduce the length of ductwork and the number of elbows if necessary. Ensure that all joints are properly connected, sealed, and taped. • Check that the duct does not open against the wind. • Ensure that the power is on high speed for heavy cooking. • Close all windows nearest to the range hood to eliminate sudden air gusts. • To enhance the performance of the range hood, open slightly a window on the opposite side of the house where the range hood vents outdoors.
A light does not work.	• Check to see if light bulb is burnt out. If so, replace it. • Check the light bulb to see if it is loose. If so, tighten it. • Remove the problem bulb and insert one you know is working. If the properly functioning light does not come on, the problem may be the light assembly. • Have the light assembly serviced or replaced.

SPECIFICATIONS

Model	Dimensions	Rating	Control Type	Speeds	Light Bulb Wattage	Venting Options
TAUC30110SS	758 mm (29.8 in) W 457 mm (18 in) D 127 mm (5 in) H	120V~60Hz 1.0A	Push Button	High Medium Low	2 x 5W LED GU10 base light bulb	Top venting Back venting Recirculating/ Inside venting

WIRING DIAGRAM

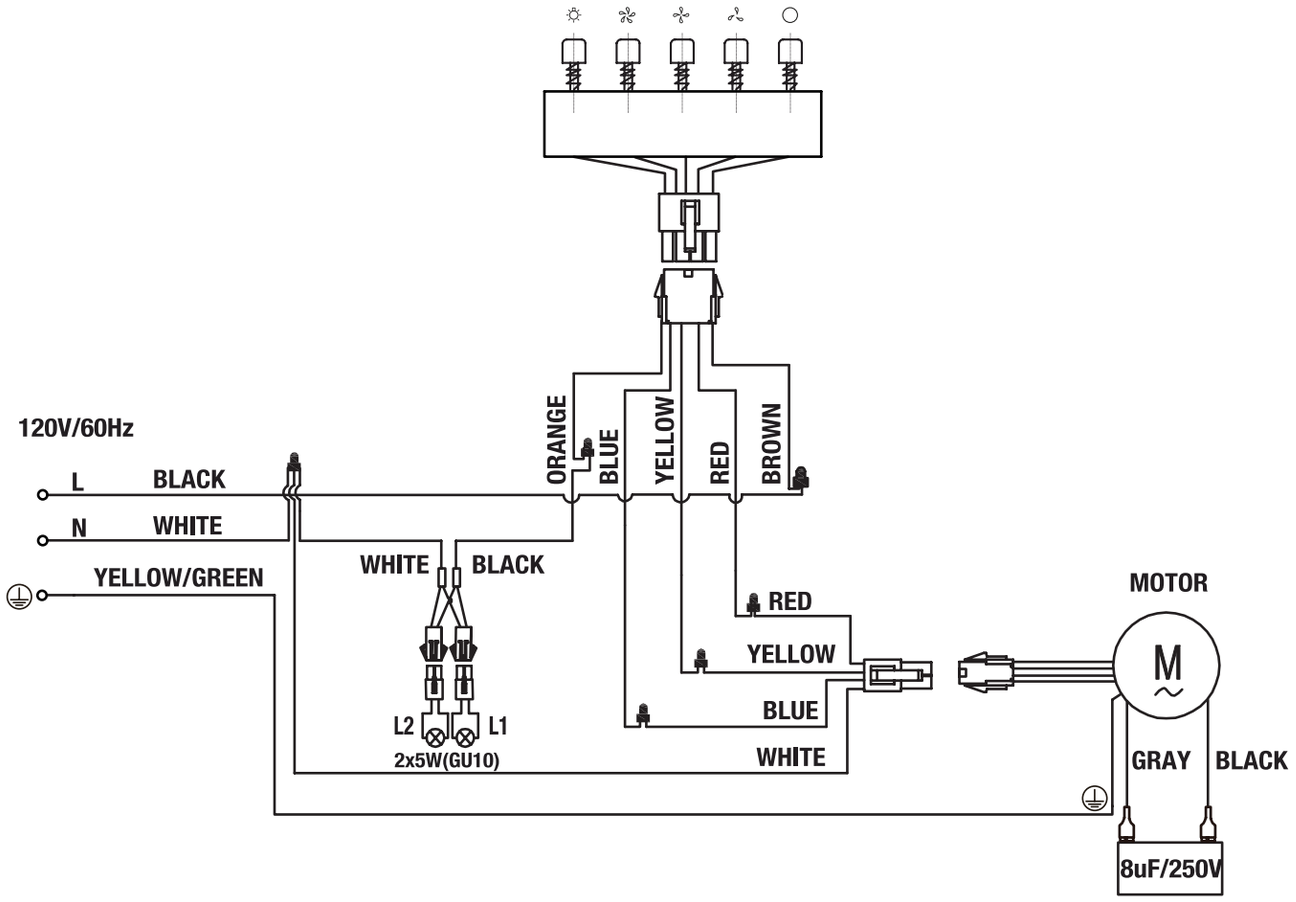

SERVICE PARTS

PART	PART NAME	QTY
A	Rectangular damper	1
B	Switch	1
C	Bulb holder	2
D	LED bulb	2
E	Capacitor	1
F	Round adapter	1
G	Motor	1
H	Motor bracket	1
I	Blade	1
J	Blade guard	1
K	Wire spring	1
L	Charcoal filter	1
M	Aluminum filter	2
N	Long tapping screws (ST4x18 mm)	4
O	Tapping screws (ST4x10-F-H mm)	8

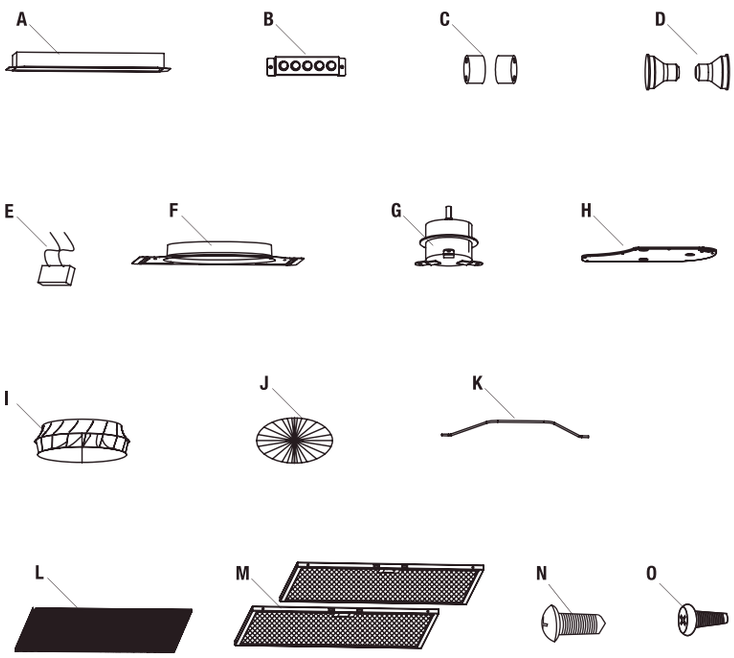

EXTERNAL DIAGRAM OF THE RANGE HOOD

TOP

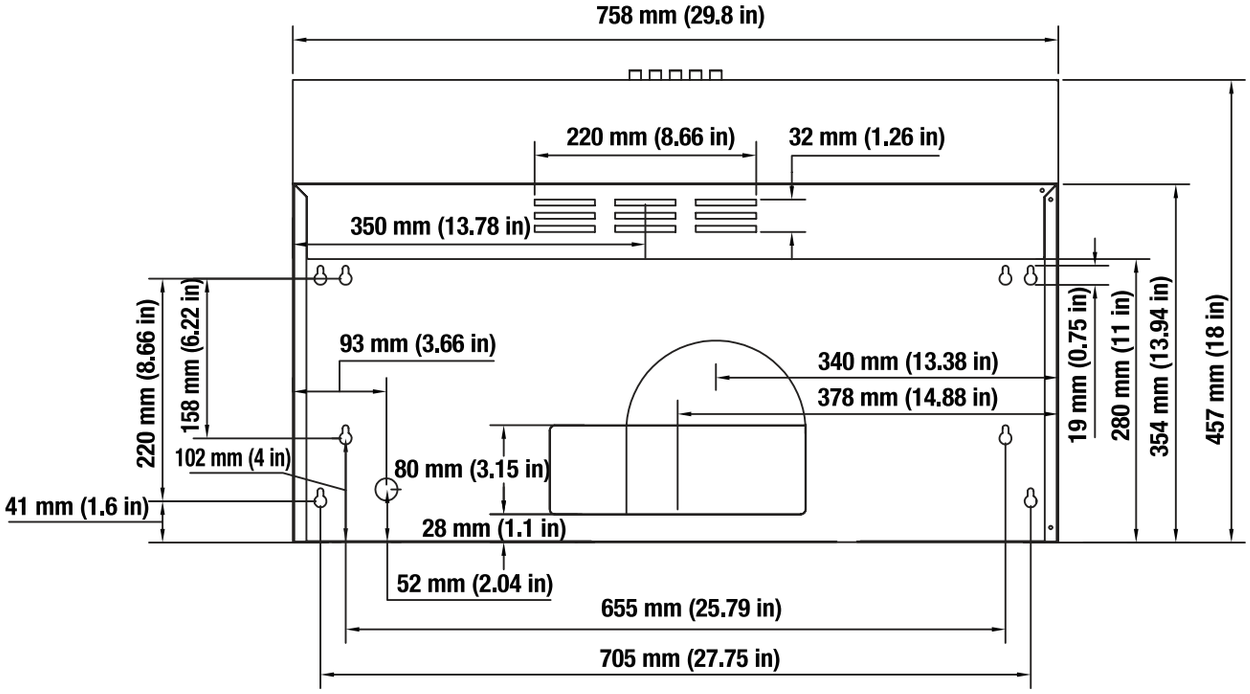

BOTTOM

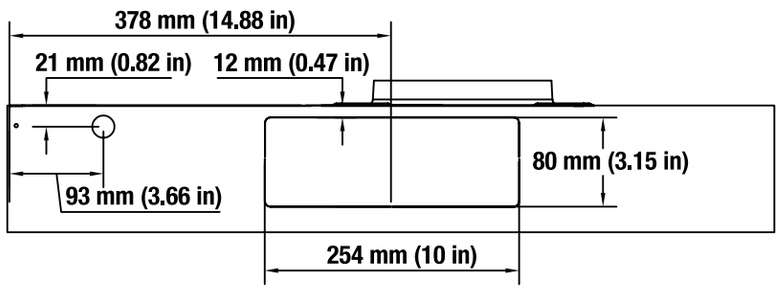

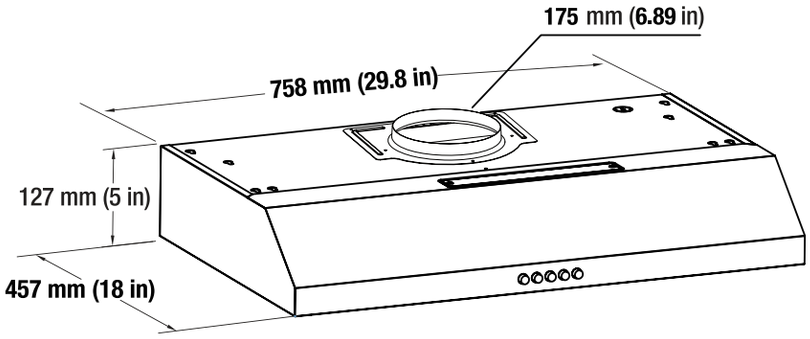

TRUARCTIC® MAJOR APPLIANCE LIMITED WARRANTY

ATTACH YOUR RECEIPT HERE. PROOF OF PURCHASE IS REQUIRED TO OBTAIN WARRANTY SERVICE.

Please write down the product information and have the following information available when you call the Customer Service Center:

- Name, address and telephone number
- Model number
- Serial number
- Purchase Date
- A clear, detailed description of the problem
- Proof of purchase including dealer or retailer name and address

IF YOU NEED SERVICE:

Before contacting us to arrange service, please determine whether your product requires repair. Some questions can be addressed without service. Please take a few minutes to review the Troubleshooting or Problem Solver section of the Owner Manual, scan the QR code on the right or visit www.truarctic.com to access additional resources; or contact your authorized TRUARCTIC dealer for further information.

For one year from the date of purchase, when this major appliance is installed, operated and maintained according to instructions attached to or furnished with the product, TRUARCTIC will pay for Factory Specified Replacement Parts and repair labor to correct defects in materials or workmanship that existed when this major appliance was purchased, or at its sole discretion replace the product. In the event of product replacement, your appliance will be warranted for the remaining term of the original unit's warranty period.

YOUR SOLE AND EXCLUSIVE REMEDY UNDER THIS LIMITED WARRANTY SHALL BE PRODUCT REPAIR AS PROVIDED HEREIN. Service must be provided by a TRUARCTIC designated service company. This limited warranty is valid only in Canada and applies only when the major appliance is used in Canada. This limited warranty is effective from the date of original consumer purchase. Proof of original purchase date is required to obtain service under this limited warranty.

WHAT IS NOT COVERED

1. Products with original model or serial numbers that have been removed, altered, or cannot be readily determined.
2. Products transferred from the original owner or relocated outside Canada.
3. Products used in commercial, non-residential, multiple-family, or any setting inconsistent with the published user, operator, or installation instructions.
4. Products purchased “as-is,” including display models and open-box items.
5. Damage to finish, such as surface rust, tarnish, or small blemishes not reported within 48 hours of delivery.
6. Cosmetic damage including scratches, dents, chips, discoloration, rust, or oxidation resulting from corrosive or caustic environments such as high salt exposure, high humidity, or chemical contact, unless reported within 48 hours of delivery and proven to result from defects in materials or workmanship.
7. Rust and Scratches on any interior or exterior of the hood, back of the filter, and inside the duct cover.
8. Replacement of Consumable parts such as light bulbs, filters, fuses, and oil cups or other cosmetic components.
9. Service calls that do not involve defects in materials or workmanship, including calls to instruct on product use or to correct improper installation or maintenance.
10. Service calls required to correct installation not performed according to applicable electrical or plumbing codes, or to repair household electrical or plumbing issues such as house wiring, fuses, or water inlet hoses.
11. Costs incurred to make the appliance accessible for servicing, including removal or reinstallation of trim, cabinetry, decorative panels, flooring, islands, countertops, drywall, or other built-in fixtures.
12. Transportation, pick-up, delivery, travel charges, tolls, ferry fees, or service calls to remote locations
13. Damage to property such as floors, cabinets, or walls incurred during installation, removal, or servicing of the product.
14. Repairs or damage caused by unauthorized service providers or use of non-genuine manufacturer parts.
15. Alteration, modification, or unauthorized repairs to the appliance.
16. Damage resulting from misuse, abuse, accidents, inadequate power supply, fire, flood, or other external causes including acts of God.

The cost of repair or replacement under these excluded circumstances shall be borne by the customer.

DISCLAIMER OF IMPLIED WARRANTIES

IMPLIED WARRANTIES, INCLUDING ANY IMPLIED WARRANTY OF MERCHANTABILITY OR IMPLIED WARRANTY OF FITNESS FOR A PARTICULAR PURPOSE, ARE LIMITED TO ONE YEAR OR THE SHORTEST PERIOD ALLOWED BY LAW. Some provinces do not allow limitations on the duration of implied warranties of merchantability or fitness, so this limitation may not apply to you. This warranty gives you specific legal rights, and you also may have other rights that vary from state to state or province to province.

DISCLAIMER OF REPRESENTATIONS OUTSIDE OF WARRANTY

TRUARCTIC makes no representations about the quality, durability, or need for service or repair of this major appliance other than the representations contained in this warranty. If you want a longer or more comprehensive warranty than the limited warranty that comes with this major appliance, you should ask TRUARCTIC or your retailer about buying an extended warranty.

LIMITATION OF REMEDIES; EXCLUSION OF INCIDENTAL AND CONSEQUENTIAL DAMAGES

YOUR SOLE AND EXCLUSIVE REMEDY UNDER THIS LIMITED WARRANTY SHALL BE PRODUCT REPAIR AS PROVIDED HEREIN. TRUARCTIC SHALL NOT BE LIABLE FOR INCIDENTAL OR CONSEQUENTIAL DAMAGES. Some provinces do not allow the exclusion or limitation of incidental or consequential damages, so these limitations and exclusions may not apply to you. This warranty gives you specific legal rights, and you also may have other rights that vary from state to state or province to province.

®/™ ©2025 Truarctic. Used under license in Canada. All rights reserved.
Utilisé sous licence au Canada. Tous droits réservés.

TRUARCTIC

MANUEL D'UTILISATEUR POUR L'INSTALLATION

Hotte de cuisine sous armoire de 30 pouces



TAUC30110SS

Contenu du site

WARNING..... 1
INCLUS DANS LA BOÎTE..... 3
MATÉRIEL/OUTILS NÉCESSAIRES..... 3
INFORMATIONS SUR LA SÉCURITÉ:CUISSON..... 4
INFORMATIONS SUR LA SÉCURITÉ: NETTOYAGE..... 4
PLANIFICATION DEL'INSTALLATION..... 4
OPTIONS DE VENTILATION..... 5
SUIVRE CES DIRECTIVES LORS DE L'INSTALATION DES CONDUITS..... 5
EXIGENCES EN MATIÈRE DE CÂBLAGE ET DE CONNEXION..... 6
INSTALLATION..... 7
INSTALLATION DE LA HOTTE..... 8
INSTALLATION DU FILTRE À CHARBON..... 8
FONCTIONNEMENT..... 9
ENTRETIEN..... 9
ENTRETIEN ET NETTOYAGE..... 9
DÉDANNAGE..... 10
SPÉCIFICATIONS..... 10
SCHÉMA DUCÂBLAGE..... 11
PIÈCES DE RECHANGE..... 11
SCHÉMA EXTÉRIEUR DE LA HOTTE..... 12
GARANTIE..... 13

⚠ WARNING



Pour réduire les risques d'incendie, d'électrocution ou de blessures, respectez les consignes suivantes :

- Utilisez cet appareil uniquement de la manière prévue par le fabricant. Si vous avez des questions, contactez le fabricant à l'adresse ou au numéro de téléphone indiqués dans la garantie.
- Avant d'entretenir ou de nettoyer l'appareil, coupez l'alimentation électrique au niveau du panneau de service et verrouillez le dispositif de déconnexion afin d'éviter toute remise en marche accidentelle. Si le dispositif de déconnexion ne peut pas être verrouillé, fixez un dispositif d'avertissement bien visible, comme une étiquette, sur le panneau de service.



- Les travaux d'installation et le câblage électrique doivent être effectués par une ou plusieurs personnes qualifiées, conformément à toutes les normes et réglementations en vigueur, y compris en matière de construction résistante au feu.



- Une ventilation suffisante est nécessaire pour assurer une combustion et une évacuation correctes des gaz par le conduit de fumée des appareils à combustion, afin d'éviter les retours de fumée. Suivez les directives du fabricant de l'appareil de chauffage ainsi que les normes de sécurité, telles que celles publiées par la National Fire Protection Association (NFPA), l'American Society of Heating, Refrigerating and Air-Conditioning Engineers (ASHRAE) et les autorités locales compétentes en matière de réglementation.
- Lorsque vous découpez ou percez un mur ou un plafond, veillez à ne pas endommager les câbles électriques et autres installations cachées.
- Les ventilateurs à conduit doivent toujours être évacués vers l'extérieur.
- N'utilisez pas cet appareil avec un dispositif de contrôle de la vitesse à semi-conducteurs séparé.
- Pour réduire le risque d'incendie, n'utilisez que des conduits métalliques.
- Cet appareil doit être mis à la terre.
- Lors de l'installation, de l'entretien ou du nettoyage de l'appareil, il est recommandé de porter des lunettes et des gants de sécurité.
- Lorsque les réglementations locales applicables comprennent des exigences d'installation et/ou de certification plus restrictives, ces exigences prévalent sur celles du présent document et l'installateur s'engage à s'y conformer à ses propres frais.
- N'essayez pas de réparer ou de remplacer une pièce de votre hotte, sauf si cela est spécifiquement recommandé dans ce manuel. Pour toute autre intervention, faites appel à un technicien qualifié.

À UTILISER UNIQUEMENT POUR LA VENTILATION GÉNÉRALE. NE PAS UTILISER POUR ÉVACUER DES MATIÈRES OU DES VAPEURS DANGEREUSES OU EXPLOSIVES.

⚠ WARNING



Pour réduire le risque d'incendie de graisse sur la cuisinière :
• Ne laissez jamais les appareils de cuisson sans surveillance lorsqu'ils sont réglés à haute température.
Les débordements peuvent en effet provoquer de la fumée et des éclaboussures de graisse qui peuvent s'enflammer.
Faites chauffer les huiles lentement, à basse ou moyenne température.
• Allumez toujours la hotte lorsque vous cuisinez à haute température ou lorsque vous flambez des aliments (crêpes Suzette, cerises jubilées, boeuf au poivre flambé, par exemple).
• Nettoyez fréquemment les ventilateurs. La graisse ne doit pas s'accumuler sur le ventilateur ou le filtre.
• Utilisez des casseroles de la bonne taille. Utilisez toujours des ustensiles adaptés à la taille de la plaque de cuisson.
• Pour réduire le risque de blessures en cas d'incendie de graisse sur la cuisinière, respectez les consignes suivantes :
• Éteignez les flammes à l'aide d'un couvercle bien ajusté, d'une plaque à biscuits ou d'un plateau métallique, puis éteignez le brûleur. Faites attention à ne pas vous brûler. Si les flammes ne s'éteignent pas immédiatement, évacuez les lieux et appelez les pompiers.
• Ne jamais ramasser une poêle en feu — vous risqueriez de vous brûler.
• Ne pas utiliser d'eau, y compris des torchons ou des serviettes humides, car cela provoquerait une violente explosion de vapeur.
• N'utilisez un extincteur que si :
- vous savez que vous disposez d'un extincteur de classe ABC et que vous savez comment l'utiliser.
- le feu est petit et circonscrit à la zone où il a pris naissance.
- les pompiers ont été appelés.
- vous pouvez lutter contre l'incendie en tournant le dos à une issue.
(D'après les « Conseils de sécurité incendie dans la cuisine » publiés par la NFPA).

⚠ CAUTION



- À usage intérieur uniquement.
- Pour réduire les risques d'incendie et assurer une évacuation correcte de l'air, veillez à l'évacuer vers l'extérieur. Ne ventilez pas l'air évacué dans des espaces situés à l'intérieur des murs, des plafonds, des greniers, des vides sanitaires ou des garages.
- Soyez prudent lorsque vous utilisez des produits nettoyants ou des détergents.
- Évitez d'utiliser des produits alimentaires qui produisent des flammes sous la hotte.
- À usage de ventilation générale uniquement. Ne pas utiliser pour évacuer des matières et des vapeurs dangereuses ou explosives.
- Pour éviter d'endommager les roulements du moteur et de provoquer un bruit et/ou un déséquilibre des turbines, veillez à ce que la poussière de construction, les sprays pour cloisons sèches, etc. ne se déposent pas sur le bloc moteur.
- Le moteur de votre hotte est équipé d'un dispositif de protection thermique qui l'arrête automatiquement en cas de surchauffe. Il redémarre lorsqu'il a refroidi. Si le moteur continue de s'arrêter et de redémarrer, faites réparer la hotte.
- Le bas de la hotte ne doit pas se trouver à moins de 61 cm et il est recommandé de le placer à un maximum de 76 cm au-dessus de la table de cuisson pour une meilleure capture des impuretés de cuisson.
- Utilisez uniquement des kits de raccordement de cordon de hotte qui ont été testés et jugés acceptables pour une utilisation avec ce modèle de hotte.

Comment retirer le film protecteur d'expédition et le ruban d'emballage ?

Saisissez délicatement un coin du film avec vos doigts, puis décollez-le lentement de la surface de l'appareil. N'utilisez pas d'objets pointus pour le retirer. Retirez tout le film avant d'utiliser l'appareil pour la première fois.

Pour éviter d'endommager la finition du produit, la méthode la plus sûre pour retirer l'adhésif du ruban d'emballage sur les appareils neufs consiste à appliquer un détergent liquide pour la vaisselle. Appliquez-le à l'aide d'un chiffon doux, puis laissez agir.

REMARQUE : l'adhésif doit être retiré de toutes les pièces.

REMARQUE : pour plus d'instructions ou de suggestions de nettoyage, veuillez vous reporter à la section « Entretien et nettoyage ».

INCLUS DANS LA BOÎTE :

PIÈCE	NOM DE LA PIÈCE	QTÉ
A	Hotte	1
B	Filtres en aluminium	2
C	Clapet rectangulaire (se trouve sur la hotte)	1
D	Adapteur rond (se trouve sur la hotte)	1
E	Charcoal filter	1

AA	Vis à tôle longue (ST4 x 18 mm)	4
BB	Vis à tôle courte (ST4 x 10-F-H mm)	8
CC	Connecteurs de fil	3
DD	Rondelle	2



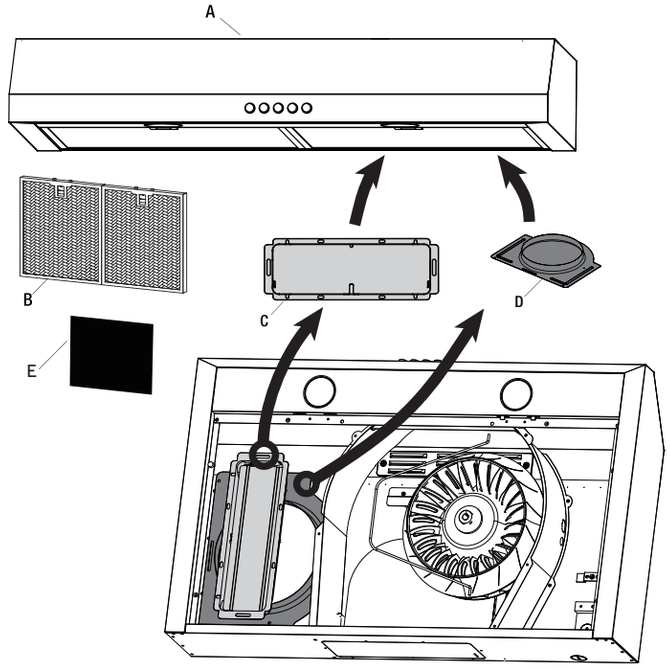

- Dévissez les vis qui fixent la plaque de recouvrement, puis retirez celle-ci pour découvrir les bouches d'aération carrées et rondes.

MATÉRIEL/OUTILS NÉCESSAIRES (NON FOURNIS)

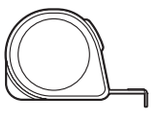
Ruban à mesurer


Niveau


Couteau utilitaire

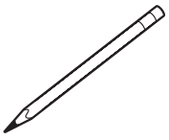
Crayon

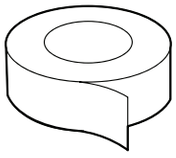
Ruban


Clé anglaise

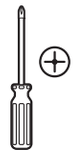
Tournevis cruciforme

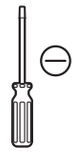
Tournevis plat


Pince à bec effilé


Marteau

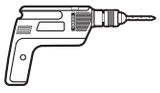
Perceuse électrique


Lunettes de sécurité


Gants de sécurité

INFORMATIONS SUR LA SÉCURITÉ : CUISSON

- Ne jamais laisser la hotte sans surveillance lorsqu'elle est utilisée.
- Ne jamais cuisiner à flamme nue sous la hotte.
- Toujours mettre la hotte en marche lorsque vous cuisinez à feu vif ou lorsque vous cuisinez des aliments flambés.
- Si vous choisissez de suspendre la hotte comme indiqué ci-dessous (Fig. 1) à la distance (D) de la surface de cuisson, faire preuve de prudence, car la surface de la hotte peut être extrêmement chaude au toucher. Pour cet appareil, la distance (D dans la Fig. 1) est de 458 mm – 710 mm (18 po – 28 po). Si vous choisissez une installation à une distance de 18 po, la température de la surface de l'appareil sera élevée si l'appareil fonctionne un certain temps au-dessus d'une cuisson intense.
- Faire preuve de prudence lors de la cuisson avec de l'huile ou avec des friteuses. En cas de surchauffe, l'huile peut atteindre son point d'éclair et s'enflammer. L'huile usagée s'enflamme à des températures plus basses que l'huile fraîche. Faire chauffer les huiles lentement, à feu doux ou moyen.
- Éviter les débordements, car ils peuvent provoquer des fumées et des éclaboussures graisseuses susceptibles de s'enflammer.
- Pour éviter les brûlures ou les incendies, toujours utiliser des ustensiles de cuisson adaptés à la taille de l'élément chauffant que vous utilisez.
- En cas de feu de cuisson, observer les mesures suivantes :
  - — Faire preuve de prudence afin d'éviter les brûlures.
  - — Étouffer les flammes avec un couvercle hermétique, une plaque à biscuits ou un plateau métallique, puis éteindre l'élément chauffant. Si les flammes ne s'éteignent pas immédiatement, évacuer les lieux et appeler les pompiers.
  - — Ne jamais tenter de prendre une casserole en flamme.
  - — Ne pas utiliser d'eau, y compris des torchons ou des serviettes mouillés, car cela risquerait de provoquer une explosion de vapeur.
  - — N'utiliser un extincteur que si : (a) vous disposez d'un extincteur de classe ABS et vous savez comment l'utiliser, (b) le feu est petit et contenu dans la zone où il s'est déclaré, (c) les pompiers ont été appelés, et (d) vous pouvez combattre le feu en tournant le dos à la sortie.

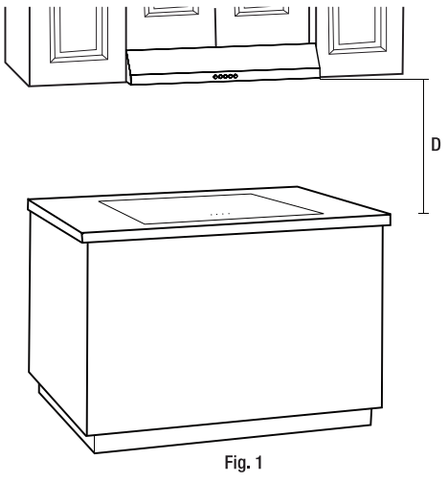

Fig. 1

INFORMATIONS SUR LA SÉCURITÉ : NETTOYAGE

- Le ventilateur et les filtres doivent être nettoyés périodiquement et maintenus à l'abri de toute accumulation de résidus de cuisson. Les filtres usés doivent être remplacés immédiatement.
- Ne jamais démonter les pièces pour les nettoyer. Les pièces ne doivent être démontées que par des personnes qualifiées.

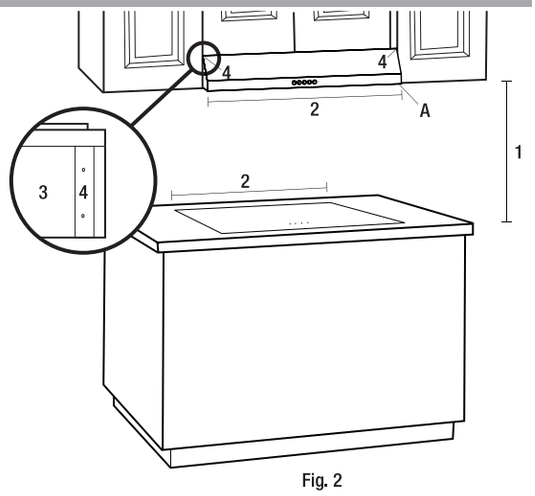

Fig. 2

MISE EN GARDE

Pour réduire les risques d'incendie, utilisez uniquement des gaines métalliques. N'utilisez jamais de gaines en plastique.

MISE EN GARDE

Pour réduire le risque d'incendie ou de décharge électrique, n'utilisez pas cette hotte de cuisine avec un régulateur de vitesse à semi-conducteur externe.

ATTENTION

Pour une ventilation générale uniquement. N'utilisez pas les ventilateurs de hotte pour évacuer des vapeurs dangereuses ou explosives.

ATTENTION

Ne jetez jamais de cendres de cigarette, de substances inflammables ou de corps étrangers dans des ventilateurs.

ATTENTION

Au moins deux personnes sont nécessaires pour déplacer et installer l'appareil en toute sécurité. Le fait de ne pas soulever correctement la hotte de cuisine peut endommager le produit ou provoquer des blessures.

PLANIFICATION DE L'INSTALLATION

Nombre de personnes requises : 2 ou plus

Avant l'installation, vérifier soigneusement que la hotte n'est pas endommagée et qu'il ne manque pas de pièces. En cas de dommages ou de pièces manquantes, ne pas procéder à l'installation. Signaler immédiatement les dommages et les pièces manquantes. Ne pas jeter pas l'emballage avant d'être satisfait de votre nouvelle hotte.

1. Avant l'installation, mesurer toutes les distances pour vous assurer de la bonne position de la hotte (A).
   - — La distance (1) entre la surface de cuisson et la hotte doit être d'au moins 458 mm (18 po). Pour obtenir les meilleures performances, ne pas installer la hotte à plus de 635 mm (25 po) au-dessus de la surface de cuisson.
   - — La mesure (2) doit être d'au moins 762 mm (30 po). La hotte doit être à peu près de la même taille que la table de cuisson.
2. Si le fond de l'armoire (3) au-dessus de l'endroit où la hotte doit être installée est en retrait, fixer des bandes à filtrer en bois de taille appropriée (4) de chaque côté à l'aide de vis à bois.
3. Des vis sont fournies pour fixer la hotte à la plupart des types d'armoires, mais consulter un installateur qualifié pour vérifier que les vis fournies sont adaptées à vos armoires.
4. Recouvrir votre plan de travail, votre table de cuisson ou votre cuisinière d'une épaisse couche de protection afin de les protéger des dommages et de la saleté pendant l'installation. Retirer tout objet dangereux de la zone d'installation.

MISE EN GARDE

Portez toujours des lunettes et des gants de protection lors de l'installation.

OPTIONS DE VENTILATION :

a. Déterminer si votre système de ventilation existant ventile par le haut ou par l'arrière, et vous assurer que les ouvertures dans l'armoire ou le mur du clapet et pour l'accès à l'alimentation électrique sont à des endroits appropriés et de tailles appropriées, comme indiqué à la Fig. 3 s'il s'agit d'une ventilation par le haut ou à la Fig. 4 s'il s'agit d'une ventilation par l'arrière. Pour l'option de ventilation par le haut (Fig. 3), dans le cas d'un adapteur rond, l'ouverture doit être A et B seulement. Si vous utilisez le clapet rectangulaire, l'ouverture doit être B et C seulement.

b. S'il s'agit d'une nouvelle installation, choisir la méthode de ventilation qui convient à vos besoins. Découper des ouvertures pour le clapet et pour l'accès à l'alimentation électrique dans le fond de l'armoire ou dans le mur extérieur, en fonction de la direction choisie pour la ventilation.

Option de ventilation par le haut

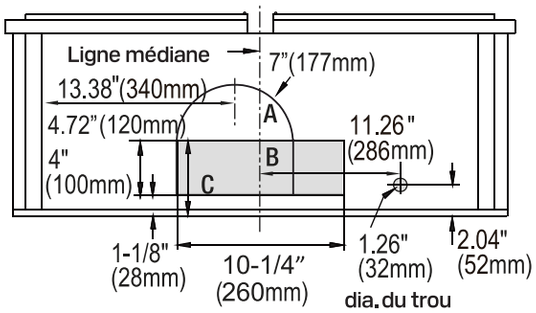

Fig.3

Option de ventilation par l'arrière

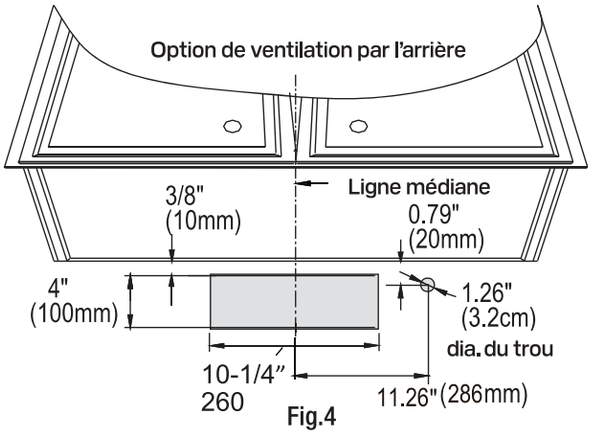

Fig.4

SUIVRE CES DIRECTIVES LORS DE L'INSTALLATION DES CONDUITS :

- Votre système de ventilation doit déboucher à l'extérieur soit horizontalement à travers le mur arrière (13), soit verticalement à travers le toit (14) (voir Fig. 5/Fig. 6/Fig. 7).
- Utiliser des conduits métalliques ronds d'un diamètre uniforme de 177 mm (7 po). La longueur totale des conduits du système de ventilation ne doit pas dépasser 10,7 m (35 pi).
- Calculer la longueur utile totale des conduits en additionnant les longueurs équivalentes indiquées dans le tableau (Fig. 9). Pour chaque raccord utilisé, ajouter la longueur du conduit droit équivalent utilisé dans le système.
- Fixer tous les raccords entre les morceaux de conduits à l'aide de vis à tôle et recouvrir tous les joints de ruban adhésif certifié pour conduit.
- Si vous devez modifier le parcours des conduits à l'aide de coudes, limiter au minimum le nombre de coudes pour obtenir des performances efficaces et ne pas utiliser plus de trois coudes à 90°. Veiller à ce qu'il y ait au moins 458 mm (18 po) de conduit droit entre chaque coude. Mettre le coude le plus loin possible de la bouche d'extraction de la hotte.
- Recouvrir l'extérieur du conduit d'un capuchon mural (15) ou d'un capuchon de toit (16). Ne jamais utiliser de capuchons muraux de 102 mm (4 po) de type sécheuse. Utiliser un produit de calfeutrage pour sceller l'ouverture du mur extérieur ou du toit autour du capuchon.
- Le système de ventilation doit être équipé d'un clapet. Si le chapeau de toit ou de mur est équipé d'un clapet, ne pas utiliser le clapet fourni avec la hotte.

Ventilation horizontale par le mur

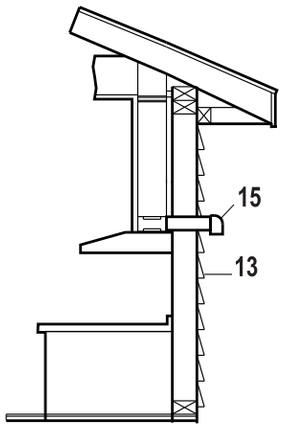

Fig.5

Ventilation horizontale par le mur

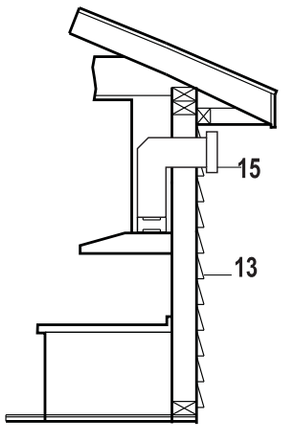

Fig.6

Ventilation verticale par le toit

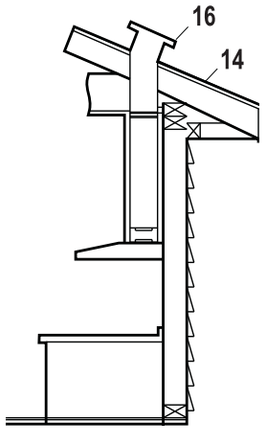

Fig.7

Système de ventilation intérieure

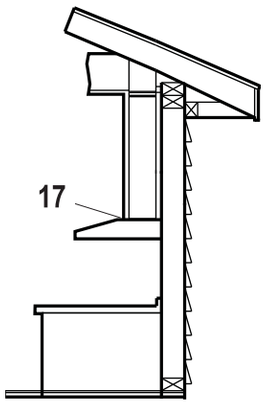

Fig. 8

Pour le système de ventilation intérieur (l'air n'est pas évacué vers l'extérieur) (Fig. 8) :

Veuillez consulter la section Installation. Le couvercle sur la plaque supérieure sera retiré et l'air sera évacué à travers le filtre à charbon et sortira de 17.

Tableau des longueurs équivalentes

Type de conduit	Coude à 45°	Coude à 90°	Coude plat à 90°	Conduit droit	Capuchon de mur
Longueur ajoutée	0,91 m (3 pi)	1,52 m (5 pi)	3,66 m (12 pi)	2,74 m (9 pi)	0 m (0 pi)

EXIGENCES EN MATIÈRE DE CÂBLAGE ET DE CONNEXION

Les travaux d'installation et le câblage électrique doivent être effectués par des personnes qualifiées, conformément à tous les codes et normes applicables, y compris la construction ignifugée.

RESPECTER TOUTES LES MISES EN GARDE DES CODES ET ORDONNANCES EN VIGUEUR

- Une mise à la terre électrique est nécessaire pour cette hotte. Vérifier auprès d'un électricien qualifié si vous n'êtes pas sûr que la hotte est correctement mise à la terre.
- Le non-respect des prescriptions électriques peut provoquer un incendie.
- Un fusible sauté dans le circuit neutre ou de mise à la terre peut provoquer une décharge électrique.
- Si le tuyau d'eau chaude/froide est interrompu par des joints non métalliques en plastique ou d'autres matériaux, NE PAS l'utiliser pour la mise à la terre.
- NE PAS METTRE À LA TERRE UN TUYAU DE GAZ.

IMPORTANT : Il incombe au client de contacter un installateur électrique qualifié et de s'assurer que l'installation électrique est adéquate et conforme au Code national de l'électricité ou aux normes CSA, ainsi qu'aux codes et ordonnances locaux.

1. Conserver les instructions d'installation à l'intention de l'inspecteur en électricité.
2. Si les codes le permettent et qu'un fil mis à la terre séparé est utilisé, il est recommandé qu'un électricien qualifié détermine si le chemin de mise à la terre est adéquat.
3. NE PAS UTILISER de rallonge ou de fiche d'adaptation avec cet appareil.
4. La hotte doit être raccordée uniquement avec du fil de cuivre.
5. La hotte doit être raccordée directement à la boîte de jonction (ou au disjoncteur) par l'intermédiaire d'un câble en cuivre flexible, blindé ou non métallique. Laissez un peu de jeu dans le câble afin de pouvoir déplacer l'appareil en cas d'intervention.
6. Un raccord de conduit homologué UL ou CSA doit être prévu à chaque extrémité du câble d'alimentation (au niveau de la hotte et de la boîte de jonction).
7. Lors du raccordement électrique, il faut percer un trou de 3,2 cm (1 1/4 po) dans le mur. Un trou pratiqué dans le bois doit être poncé jusqu'à ce qu'il soit lisse. Un trou pratiqué dans le métal doit être muni d'un passe-fil.
8. Lorsque vous découpez ou percez un mur ou un plafond, ne pas endommager les câbles électriques et autres équipements cachés.
9. La taille des fils doit être conforme à tous les codes et décrets locaux. Les exigences de la dernière édition du Code national de l'électricité ANSI/NFPA 70, ou la dernière édition des normes CSA C22.1-94 du Code canadien de l'électricité partie 1 et C22.2 n ° 0-M91 doivent être respectées.

DANGER

Risque de décharge électrique. Cette hotte doit être correctement mise à la terre.

Fermer le disjoncteur ou l'interrupteur de la boîte de jonction avant d'installer cet appareil. Le fait de toucher les circuits à l'intérieur de la hotte alors qu'ils sont sous tension peut entraîner la mort ou des blessures graves.

Tous les câbles électriques doivent être correctement installés, isolés et mis à la terre. Une isolation et une mise à la terre incorrectes peuvent entraîner une décharge électrique mortel.

REMARQUE

Brancher temporairement la hotte pour en vérifier le bon fonctionnement. Si la hotte ne fonctionne pas correctement, ne pas procéder à l'installation.

- Utiliser le câble d'alimentation pour raccorder la hotte (A) directement à la boîte de jonction ou au disjoncteur. Utiliser uniquement un câble en cuivre flexible, blindé ou à gaine non métallique. Ne jamais utiliser de rallonge ou de fiche d'adaptation.
- Brancher un connecteur de conduit homologué UL ou CSA à chaque extrémité du câble d'alimentation (à la hotte et à la boîte de jonction). Connecter les deux fils colorés de la hotte (A) aux fils correspondants de la source électrique : noir au noir (sous tension), blanc au blanc (neutre), et le fil de mise à la terre de la maison à la vis de mise à la terre. Utiliser le trou supérieur (1) ou le trou arrière (2) de la hotte en fonction de votre type d'installation.
- Mettre l'appareil sous tension et vous assurer que les lumières et le ventilateur fonctionnent correctement.
- Après avoir testé la connexion électrique, débrancher le câble d'alimentation et les fils de la source électrique avant de procéder au reste de l'installation.

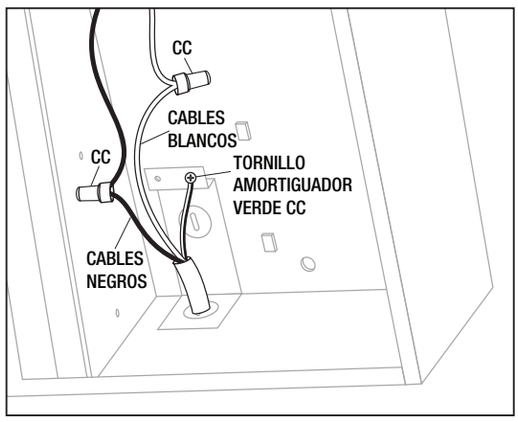

INSTALLATION

OUVERTURE DE L'ORIFICE PRÉDÉCOUPÉ POUR L'INSTALLATION ÉLECTRIQUE

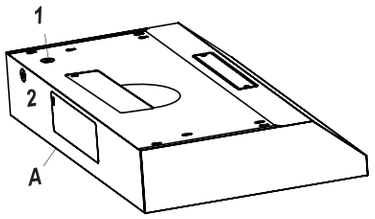

Fig. 10

MISE EN GARDE

Toujours porter des lunettes de sécurité et des gants pendant l'installation.

- Choisir l'orifice prédécoupé à retirer en fonction de votre type d'installation. Utiliser le trou supérieur (1) si l'alimentation électrique se trouve dans l'armoire et le trou arrière (2) si l'alimentation électrique se trouve sur le mur sous l'armoire (voir Fig. 10).
- Utiliser un marteau et un tournevis à tête plate pour percer délicatement le trou.

RETRAIT DE L'ORIFICE D'AÉRATION

- Choisir le trou de ventilation à retirer en fonction de votre type d'installation. Utiliser les trous supérieurs (3 et 4) pour une installation de ventilation par le haut et le trou arrière (5) pour une installation de ventilation par l'arrière.
- Retirer soigneusement le couvercle (3, 4 ou 5) du trou d'aération approprié à l'aide d'un tournevis à tête plate ou d'une pince à bec effilé (voir Fig. 11). Veiller à ne pas laisser de débris à l'intérieur de la hotte (A).
- Dans le cas d'une ventilation intérieure, dévisser les 2 vis qui maintiennent le couvercle (6) en place et retirer le couvercle comme indiqué à la Fig. 12. NE PAS RETIRER D'AUTRES COUVERCLES DE TROUS D'AÉRATION.

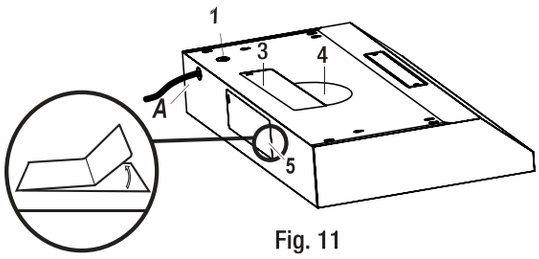

Fig. 11

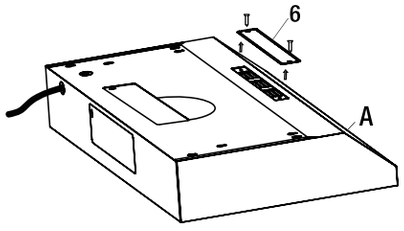

Fig.12

INSTALLATION DU CLAPET

(SAUTER CETTE ÉTAPE SI VOUS UTILISEZ UNE VENTILATION INTÉRIEURE)

REMARQUE

Installer le clapet uniquement si vous utilisez un système de ventilation qui n'en est pas déjà pourvu.

Si cette hotte remplace un appareil existant, l'emplacement de la sortie de l'air peut varier d'un fabricant à l'autre. Assurez-vous que le clapet s'adapte à l'ouverture existante avant de l'installer.

- Le clapet et l'adapteur se trouvent à l'intérieur de la hotte. Pour y avoir accès, retirer le panneau inférieur (E) si ce n'est pas déjà fait (voir Fig. 13).
- Choisir d'installer le clapet (C) soit en position haute (3) pour une ventilation par le haut, soit en position arrière (5) pour une ventilation par l'arrière. L'adapteur (D) s'installe en position 3 et 4 pour une ventilation par le haut uniquement.
- Attacher le clapet (C) ou l'adapteur (D) à l'ouverture défonçable choisie. Veillez à ce que le pivot du clapet soit orienté vers le haut de manière à ce que le clapet reste fermé lorsqu'il n'est pas utilisé.
- Visser le clapet (C) ou adapteur (D) à la hotte (A) à l'aide des vis à tôle courtes (BB).
- Sceller le clapet (C) ou adapteur (D) à la hotte (A) sur les quatre côtés avec du ruban à conduits.

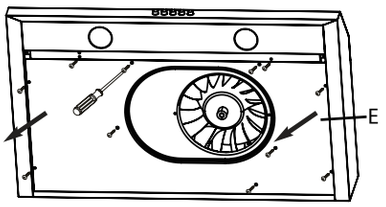

Fig. 13

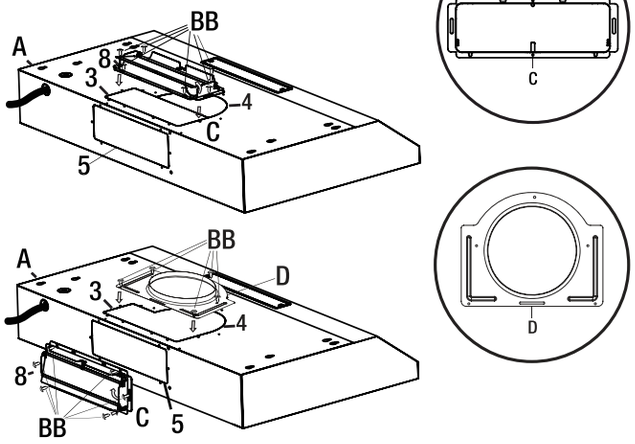

Fig. 14

INSTALLATION DE LA HOTTE

DANGER

Fermer le disjoncteur ou l'interrupteur de la boîte de jonction avant d'installer cet appareil. Le fait de toucher les circuits à l'intérieur de la hotte alors qu'ils sont sous tension peut entraîner la mort ou des blessures graves.

Si cet appareil est installé au-dessus d'une cuisinière à gaz, couper le gaz à la source avant d'installer ou de réparer cet appareil.

- Soulever la hotte (A) sous le meuble pour déterminer sa position finale. Marquer l'emplacement des quatre fentes de montage en trou de serrure (1) sur la face inférieure de l'armoire.
- Mettre la hotte (A) de côté sur une surface de protection.
- Percer quatre trous de départ aux endroits que vous avez marqués.
- Visser les quatre vis à tôle longues (AA) dans les trous de départ. Ne pas serrer les vis à fond : laisser les têtes de vis à environ 7 mm (0,28 po) de la surface de l'armoire.
- Soulever la hotte (A) pour la mettre en place, en faisant passer le câble d'alimentation et les fils électriques par l'ouverture d'accès à l'alimentation. Laisser un peu de jeu dans le câble et les fils afin de pouvoir déplacer l'appareil en cas d'entretien.
- Positionner la hotte (A) de manière à ce que la grande extrémité (2) des fentes de montage en trou de serrure (1) se trouve au-dessus des vis (AA). Pousser ensuite la hotte (A) vers le mur de manière à ce que les vis (AA) se trouvent dans le col (3) des fentes en trou de serrure. Serrer les vis (AA). S'assurer que la hotte (A) est bien fixée à l'armoire avant de la relâcher.
- Le cas échéant, tester la pale du clapet pour s'assurer qu'elle tourne librement vers le haut et vers le bas.
- Le cas échéant, raccorder les conduits à la hotte (A). Sceller les joints avec du ruban à conduits pour en assurer l'étanchéité.
- Réinstaller le panneau inférieur, réinstaller les filtres.

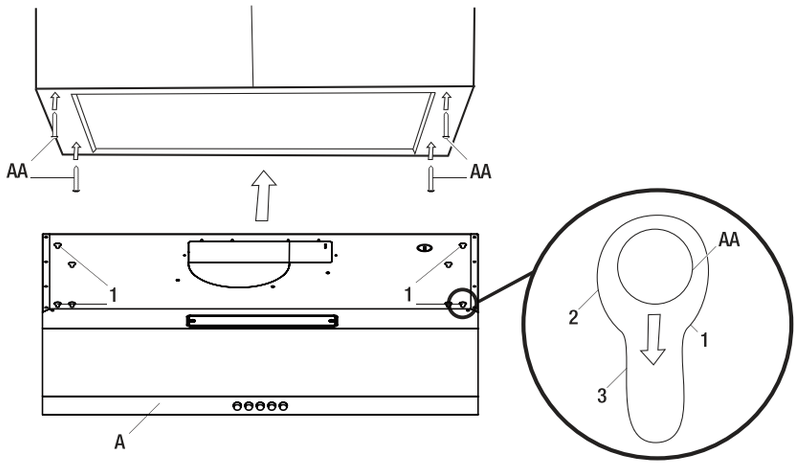

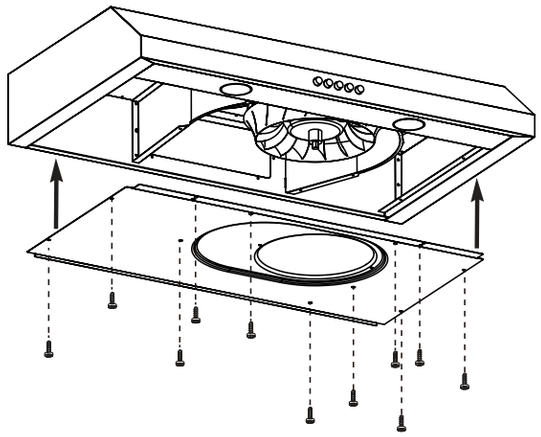

DERNIÈRE ÉTAPE

- Reconnecter le câble d'alimentation et les fils à l'alimentation électrique. Mettre l'appareil sous tension et vous assurer que les lumières et le ventilateur fonctionnent correctement.

INSTALLATION DU FILTRE À CHARBON

(SAUTER CETTE ÉTAPE SI VOUS UTILISEZ UNE VENTILATION EXTÉRIEURE)

REMARQUE

Le filtre à charbon ne doit être installé que si vous n'utilisez pas de système de ventilation externe.

- Tourner le clip du filtre d'un côté ou de l'autre et soulever le filtre en aluminium.
- Placer le filtre à charbon (E) en veillant à ce qu'il recouvre entièrement la sortie d'air.
- Tourner le clip du filtre de manière à ce que l'extrémité du clip maintienne fermement le filtre en place.

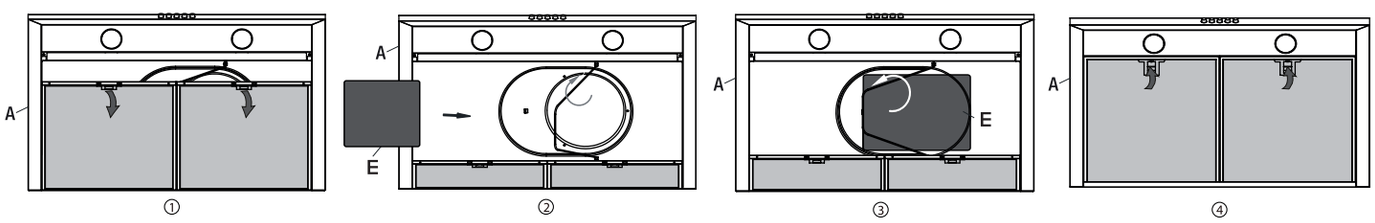

FONCTIONNEMENT

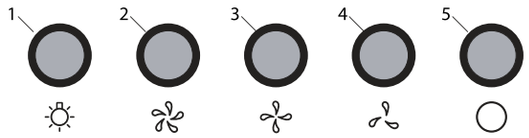

REMARQUE

Le ventilateur et les lumières fonctionnent de manière indépendante.

MISE EN MARCHE/ARRÊT DE L'APPAREIL

- Pour mettre le ventilateur en marche, appuyer sur le bouton de réglage de la vitesse approprié [Basse vitesse (4), Moyenne vitesse (3), Haute vitesse (2)] pour sélectionner le niveau de puissance souhaité. Une fois que vous avez appuyé sur un bouton, le mode de vitesse précédent est annulé.
- Appuyer sur l'interrupteur (5) pour mettre le ventilateur en marche.

ALLUMER/ÉTEINDRE LES LUMIÈRES

- Appuyer sur l'interrupteur d'éclairage (1) pour allumer et éteindre les lumières.

ENTRETIEN

REMPLACEMENT DES FILTRES

Lorsque les filtres doivent être remplacés, les remplacer par des filtres similaires. Remplacer également les filtres endommagés par des perforations, des plis ou des cadres cassés.

- Éteindre la hotte et débrancher l'alimentation électrique.
- Remplacer par un filtre équivalent, puis rebrancher l'alimentation.

DANGER

Fermer le disjoncteur ou l'interrupteur de la boîte de jonction avant d'effectuer l'entretien.

Le fait de toucher les circuits à l'intérieur de la hotte alors qu'ils sont sous tension peut entraîner la mort ou des blessures graves.

MISE EN GARDE

Le fait de ne pas remplacer les filtres usés ou endommagés augmente le risque d'incendie.

REMPLACEMENT DES AMPOULES

Lorsque les ampoules grillent, les remplacer par une ampoule à culot 5W GU10 :

- Éteindre la hotte, la débrancher de sa source d'alimentation et vous assurer que les ampoules ne sont pas chaudes.
- Tourner l'ampoule (1) dans le sens inverse des aiguilles d'une montre et la tirer pour la retirer.
- Insérer la nouvelle ampoule (2) et la tourner dans le sens des aiguilles d'une montre. Ne pas relâcher l'ampoule avant d'être sûr qu'elle est bien installée. Reconnecter ensuite l'alimentation électrique.
- Si les nouvelles ampoules ne fonctionnent pas, vérifier qu'elles sont correctement insérées.

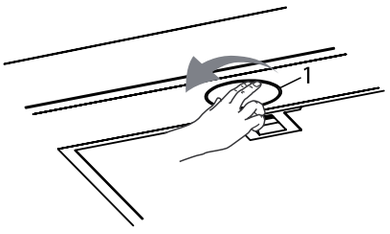

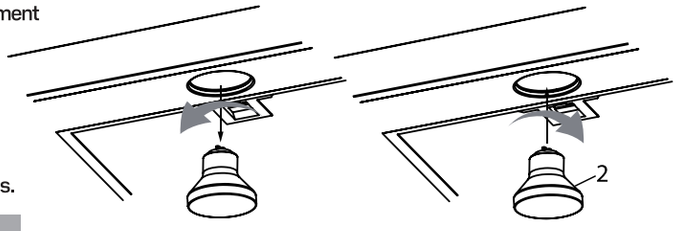

MISE EN GARDE

Les ampoules peuvent devenir chaudes lorsqu'elles sont allumées.

Ne pas toucher les ampoules avant de les avoir éteintes et qu'elles aient refroidi.

Le contact avec des ampoules chaudes peut provoquer de graves brûlures.

ENTRETIEN ET NETTOYAGE

HOTTE

MISE EN GARDE

Le non-respect des normes de base en matière d'entretien et de nettoyage de la hotte augmente le risque d'incendie.

La hotte doit être nettoyée (régulièrement à l'intérieur et à l'extérieur) pour préserver son aspect et ses performances.

À faire :

- Toujours nettoyer dans le sens du grain (lignes de polissage d'origine).
- Nettoyer régulièrement la hotte avec de l'eau chaude savonneuse et un chiffon de coton propre.
- Toujours bien rincer à l'eau claire deux ou trois fois après le nettoyage.
- Essuyer complètement avec un chiffon doux et non abrasif.
- Vous assurer que le système de ventilation est exempt de débris, si vous en avez un.

Ne pas faire :

- Ne pas utiliser de détergents corrosifs ou abrasifs, de laine d'acier ou de tampons à récurer. Ils risquent de rayer et d'endommager la surface en acier inoxydable.
- Ne pas utiliser de produits contenant du chlorure, du fluorure, de l'iodure ou du bromure sur ce produit, car ils détérioreront rapidement la surface.
- Ne pas laisser de produits de nettoyage, de solutions salines, de désinfectants ou d'agents de blanchiment en contact avec le produit pendant des périodes prolongées.
- Ne pas laisser de dépôts sur la hotte pendant de longues périodes. Rincer immédiatement à l'eau et essuyer avec un chiffon propre.
- Ne pas laisser la poussière de plâtre ou tout autre résidu de construction pénétrer dans la hotte. Pendant les travaux de construction ou de rénovation, couvrir la hotte.
- Les produits combustibles utilisés pour le nettoyage, tels que l'acétone, l'alcool, l'éther ou le benzol, sont hautement explosifs et ne doivent jamais être utilisés à proximité d'une cuisinière ou d'un poêle.

FILTRE

Le filtre monté en usine est destiné à filtrer les résidus et les graisses de cuisson. Il n'est pas nécessaire de le remplacer régulièrement, mais vous devez le maintenir propre.

À faire :

- Nettoyer le filtre une fois par mois à l'aide de détergents non abrasifs, à la main ou au lave-vaisselle. Si vous utilisez un lave-vaisselle, le régler sur une température basse et un cycle court. Le filtre peut se décolorer dans le lave-vaisselle, mais cela n'affecte pas ses performances.
- Laisser les filtres sécher complètement avant de les réinstaller dans la hotte.

Ne pas faire :

- Ne pas laisser l'huile s'accumuler sur plus de 80 % de la surface du filtre. Les accumulations d'huile peuvent dégouliner sur la cuisinière.
- Ne pas laver le filtre à charbon. Le filtre à charbon doit être remplacé lorsqu'il est couvert de graisse et qu'il a atteint sa capacité d'absorption maximale.

DÉPANNAGE

DANGER

Fermer le disjoncteur ou l'interrupteur de la boîte de jonction avant d'effectuer l'entretien. Le fait de toucher les circuits à l'intérieur de la hotte alors qu'ils sont sous tension peut entraîner la mort ou des blessures graves.

PROBLÈME	SOLUTION
La hotte ne fonctionne pas.	• Vérifier que le câble d'alimentation et tous les câbles électriques sont correctement connectés. • Vérifier que l'alimentation est sous tension au niveau de la boîte de jonction ou du disjoncteur. • Vérifier que le câblage entre le commutateur de commande et le tableau de contrôle est correctement connecté.
La hotte vibre lorsque le ventilateur fonctionne.	• Vérifier que la hotte est correctement fixée. Serrer les vis en position, si nécessaire. • Vérifier que le moteur est bien fixé. Si ce n'est pas le cas, serrer les vis fixant le moteur en place. • Vérifier que le ventilateur n'est pas endommagé. Si c'est le cas, remplacer le ventilateur.
Le ventilateur semble tirer peu d'air.	• Vérifier que la taille du conduit utilisé est d'au moins 177 mm (7 po) de diamètre. La hotte ne fonctionnera pas efficacement si la taille du conduit est insuffisante. • Vérifier que le conduit n'est pas obstrué par des débris et que le filet serré sur le capuchon mural, le cas échéant, n'entrave pas le flux d'air. • Vérifier que le clapet s'ouvre correctement. • Vérifier qu'aucun oiseau ou animal n'a fait son nid dans le conduit.
Les lumières fonctionnent, mais le ventilateur ne tourne pas, est bloqué ou fait du bruit.	• Le système de protection thermique détecte si le moteur est trop chaud pour fonctionner et l'arrête. Dans ce cas, le moteur fonctionnera correctement après le refroidissement du système de protection thermique (après environ 10 minutes). • Vérifier que le ventilateur n'est pas bloqué ou qu'il ne frotte pas sur le fond de la hotte. • Si rien d'autre ne fonctionne, le moteur peut être défectueux ou grippé. Dans ce cas, remplacer le moteur.
La hotte n'est pas correctement ventilée.	• Vérifier qu'aucun oiseau ou animal n'a fait son nid dans le conduit. • Vérifier que la distance entre la surface de cuisson et le bas de la hotte est comprise entre 458 mm (18 po) et 635mm (25 po). • Vérifier que les conduits sont conformes à toutes les exigences. Utiliser des conduits métalliques ronds d'un diamètre uniforme de 177 mm (7 po). La longueur des conduits ne doit pas dépasser 10,7 m. Réduire la longueur des conduits et le nombre de coudes si nécessaire. Veiller à ce que tous les joints soient correctement raccordés, scellés et recouverts de ruban à conduits. • Vérifier que l'ouverture du conduit ne se trouve pas contre le vent. • Veiller à ce que l'appareil fonctionne à vitesse élevée pour les cuissons intenses. • Fermer toutes les fenêtres les plus proches de la hotte afin d'éliminer les rafales d'air soudaines. • Pour améliorer les performances de la hotte, ouvrir légèrement une fenêtre du côté opposé de la maison où la hotte évacue l'air vers l'extérieur.
Une lumière ne fonctionne pas.	• Vérifier si l'ampoule est grillée. Si c'est le cas, la remplacer. • Vérifier si l'ampoule est dévissée. Si c'est le cas, la visser. • Retirer l'ampoule défectueuse et en insérer une dont vous savez qu'elle fonctionne. Si l'ampoule qui fonctionne correctement ne s'allume pas, il se peut que le problème vienne de l'ensemble de l'éclairage. Faire réparer ou remplacer l'ensemble de l'éclairage.

SPÉCIFICATIONS

Modèle	Dimensions	Caractéristiques	Type de contrôle	Vitesses	Puissance de l'ampoule	Options de ventilation
TAUC30110SS	758 mm (29,8 po) W 457 mm (18 po) P 127 mm (5 po) H	120 V~60 Hz 1,0 A	Bouton-poussoir	Haute Moyenne Basse	2 ampoules DEL 5 W à culot GU10	Ventilation par le haut Ventilation par l'arrière Recirculation/ventilation intérieure

SCHÉMA DU CÂBLAGE

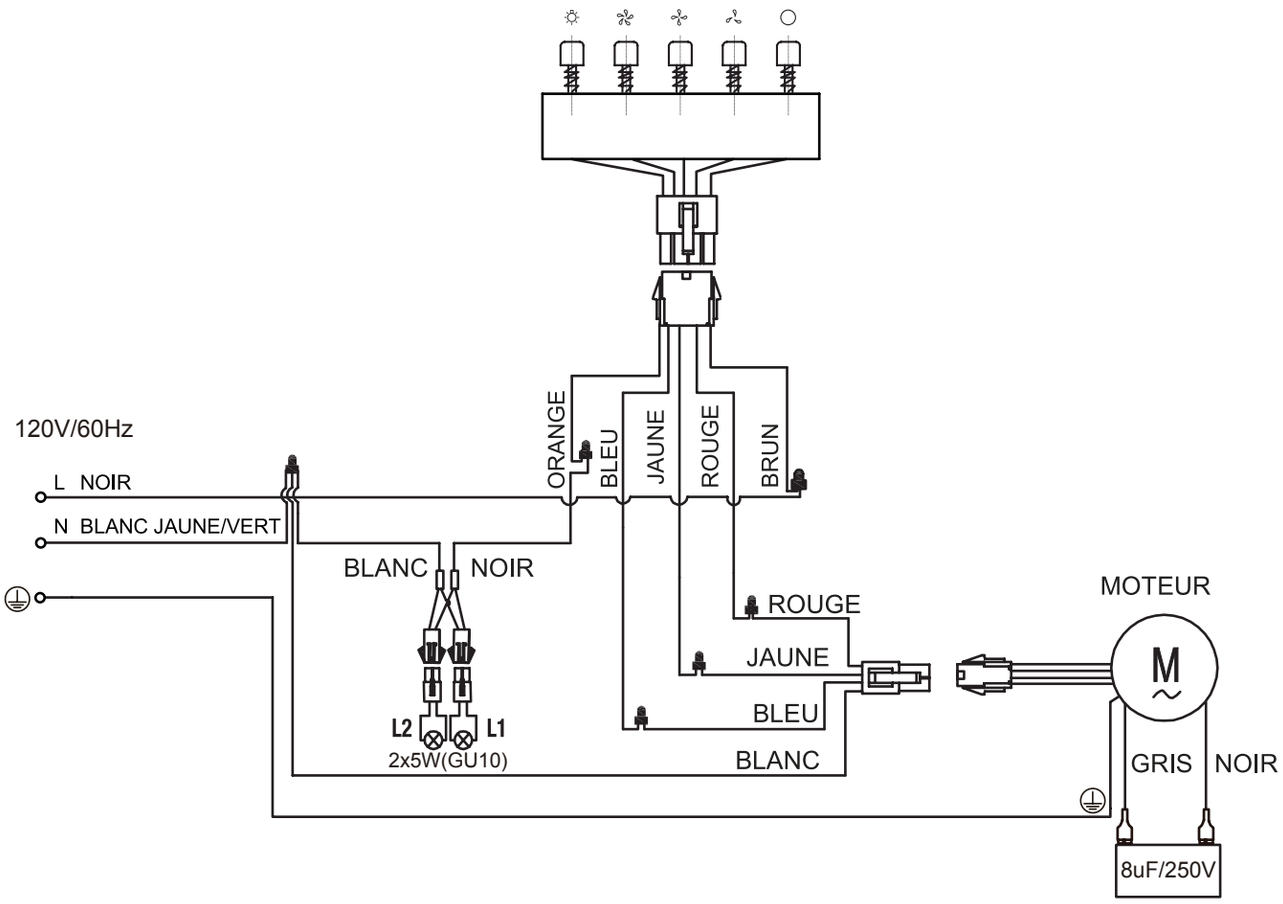

PIÈCES DE RECHANGE

PIÈCE	NOM DE LA PIÈCE	QTÉ
A	Clapet rectangulaire	1
B	Interrupteur	1
C	Support d'ampoule	2
D	Ampoule DEL	2
E	Condensateur	1
F	Adapteur rond	1
G	Moteur	1
H	Support du moteur	1
I	Pale	1
J	Protection des pales	1
K	Ressort du câble	1
L	Filtre à charbon	1
M	Filtre en aluminium	2
N	Vis à tôle longue (ST4 x 18 mm)	4
O	Vis à tôle courte (ST4 x 10-F-H mm)	8

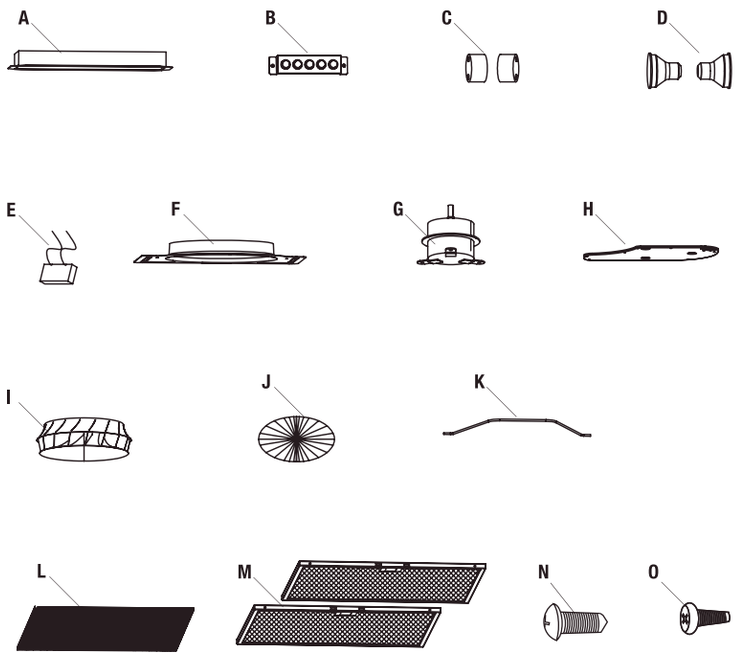

SCHÉMA EXTÉRIEUR DE LA HOTTE

PARTIE SUPÉRIEURE

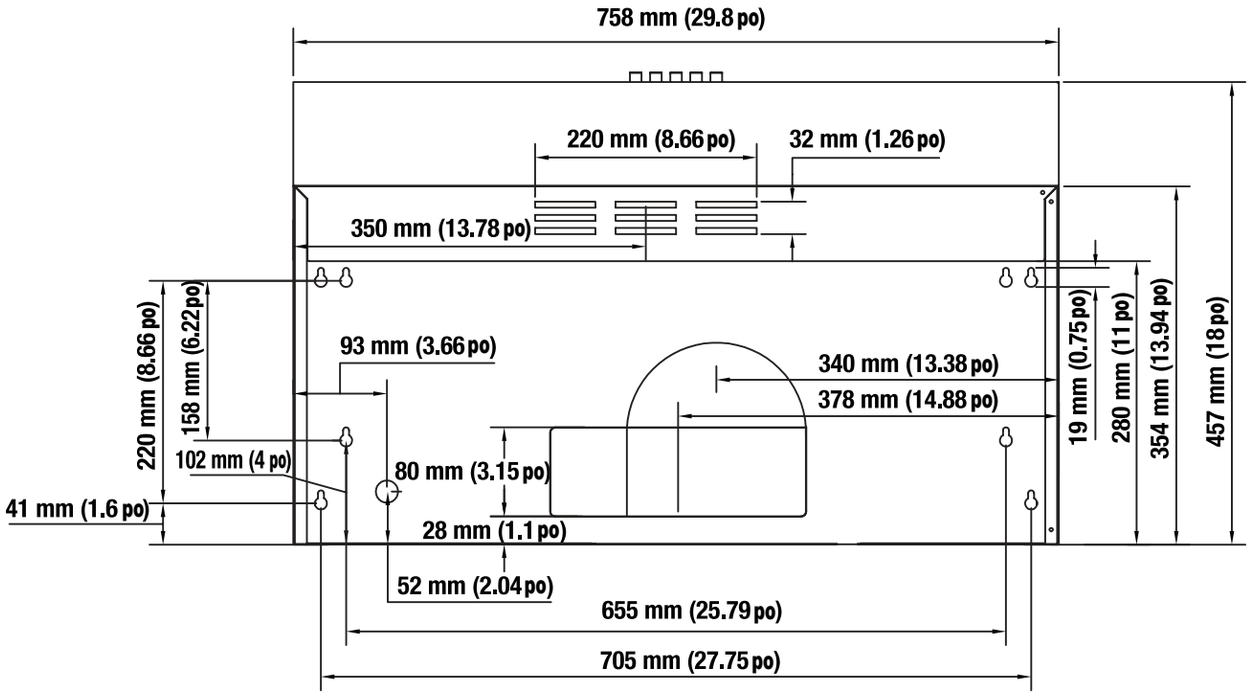

PARTIE INFÉRIEURE

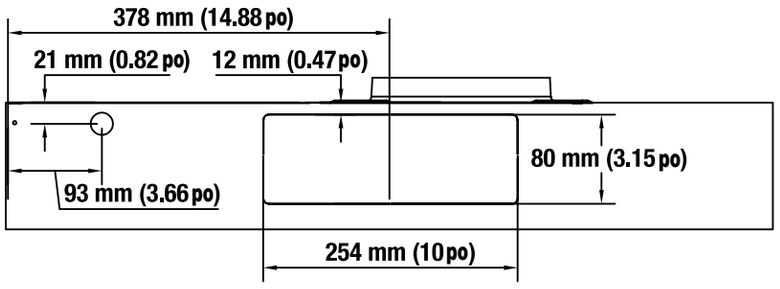

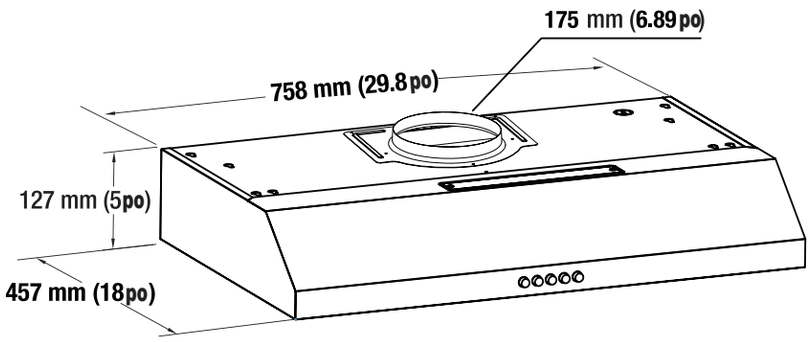

GARANTIE LIMITÉE DES GROS APPAREILS MÉNAGERS TRUARCTIC®

ATTACHEZ ICI VOTRE REÇU DE VENTE. UNE PREUVE D'ACHAT EST OBLIGATOIRE POUR OBTENIR L'APPLICATION DE LA GARANTIE.

Lorsque vous appelez le centre de service à la clientèle, veuillez garder à disposition les renseignements suivants :

- Nom, adresse et numéro de téléphone
- Le numéro de modèle de l'appareil
- Le numéro de série
- La date d'achat
- Une description claire et détaillée du problème rencontré
- Une preuve d'achat incluant le nom et l'adresse du marchand ou du détaillant

SI VOUS AVEZ BESOIN DE SERVICE :

Avant de nous contacter pour une réparation, assurez-vous d'abord que votre appareil a vraiment besoin d'être réparé. Certaines questions peuvent être réglées sans intervention. Prenez quelques minutes pour consulter la section Dépannage du manuel d'utilisation, ou scannez le code QR à droite ou visitez le site www.truarctic.com pour accéder à plus d'infos. Vous pouvez aussi contacter votre détaillant TRUARCTIC autorisé pour en savoir plus.

Pendant un an à compter de la date d'achat, lorsque ce gros appareil ménager est installé, utilisé et entretenu conformément aux instructions jointes à ou fournies avec le produit, TRUARCTIC décidera à sa seule discrétion de remplacer le produit ou de couvrir le coût des pièces spécifiées par l'usine et de la main-d'œuvre nécessaires pour corriger les vices de matériaux ou de fabrication qui existaient déjà lorsque ce gros appareil ménager a été acheté. S'il est remplacé, l'appareil sera couvert pour la période restant à courir de la garantie limitée d'un an du produit d'origine.
LE SEUL ET EXCLUSIF RECOURS DU CLIENT DANS LE CADRE DE LA PRÉSENTE GARANTIE LIMITÉE CONSISTE EN LA RÉPARATION PRÉVUE PAR LA PRÉSENTE.
Le service doit être fourni par une compagnie de service désignée par TRUARCTIC. Cette garantie limitée est valide uniquement au Canada et s'applique exclusivement lorsque le gros appareil ménager est utilisé dans le pays où il a été acheté. La présente garantie limitée est valable à compter de la date d'achat initial par le consommateur. Une preuve de la date d'achat initial est exigée pour obtenir un dépannage dans le cadre de la présente garantie limitée.

CE QUI N'EST PAS COUVERT

1. Produits dont le numéro de modèle ou de série d'origine a été retiré, modifié ou ne peut être facilement identifié.
2. Produits transférés par leur propriétaire d'origine ou déplacés hors du Canada, conformément aux procédures en vigueur.
3. Dans le cadre de nos activités commerciales, nous ne préconisons l'utilisation de nos produits que pour un usage non résidentiel, multifamilial ou tout autre usage non conforme aux instructions d'utilisation, d'exploitation ou d'installation publiées.
4. Dans le cadre de nos transactions commerciales, les produits sont acquis « tels quels », incluant les modèles d'exposition et les articles dont l'emballage a été ouvert.
5. Dans le cadre de nos procédures, nous nous assurons que les produits sont livrés dans un état impeccable. En cas de dommages à la finition, tels que la rouille superficielle, le ternissement ou les petites imperfections, nous demandons à nos clients de nous en informer dans les 48 heures suivant la livraison.
6. Dans le cadre de notre politique de gestion des produits, nous définissons les dommages esthétiques comme suit : Tels que rayures, bosses, éclats, décoloration, rouille ou oxydation, résultant d'environnements corrosifs ou caustiques (for te exposition au sel, humidité élevée ou contact avec des produits chimiques).
Ces dommages ne sont couverts que si :
- ils sont signalés dans les 48 heures suivant la livraison,
- et s'il est prouvé qu'ils résultent de défauts de matériaux ou de fabrication.
7. Veuillez noter que des signes de détérioration, tels que des traces de rouille et des rayures, sont visibles à l'intérieur ou à l'extérieur de la hotte, à l'arrière du filtre et à l'intérieur du couvercle du conduit.
8. Dans le cadre de nos activités, nous procédons au remplacement des pièces consommables, telles que les ampoules, les filtres, les fusibles et les godets à huile, ainsi que tout autre composant esthétique.
9. Dans le cadre de notre politique de gestion des services, nous définissons les appels de service comme suit : Toute demande ne relevant pas des défauts de matériaux ou de fabrication, qu'il s'agisse d'instructions d'utilisation, d'une installation ou d'un entretien incorrect, est considérée comme un appel de service.
10. Dans le cadre de nos prestations, nous intervenons pour corriger les non-conformités aux codes électriques ou de plomberie en vigueur. Notre expertise couvre également la réparation de problèmes électriques ou de plomberie domestiques, tels que le câblage de la maison, les fusibles ou les tuyaux d'arrivée d'eau.
11. Dans le cadre de l'entretien de l'appareil, les frais engagés pour le démontage ou la réinstallation de garnitures, d'armoires, de panneaux décoratifs, de revêtements de sol, d'îlots, de plans de travail, de cloisons sèches ou d'autres éléments encastrés sont pris en charge.
12. Les frais de transport, d'enlèvement, de livraison, de déplacement, de péage, de ferry ou d'appel de service vers des lieux éloignés sont à la charge du client.
13. Les dommages causés à des biens tels que les sols, les armoires ou les murs sont couverts par cette garantie dans le cadre de l'installation, du démontage ou de l'entretien du produit.
14. Dans le cadre de nos activités, nous nous efforçons d'assurer une qualité de service irréprochable. Cependant, nous devons prendre en compte les éventuelles réparations ou dommages causés par des prestataires de services non autorisés ou par l'utilisation de pièces non d'origine du fabricant.
15. Dans le cadre de la maintenance de l'appareil, il est impératif de s'assurer que toute altération, modification ou réparation non autorisée est exclue.
16. Les dommages causés par une utilisation inappropriée, une mauvaise manipulation, un accident, une alimentation électrique déficiente, un incendie, une inondation ou d'autres facteurs externes, y compris les cas de force majeure, sont couverts par cette garantie.

Le coût d'une réparation ou d'un remplacement dans le cadre de ces circonstances exclues est à la charge du client.

CLAUSE D'EXONÉRATION DE RESPONSABILITÉ AU TITRE DES GARANTIES IMPLICITES

LES GARANTIES IMPLICITES, Y COMPRIS LES GARANTIES APPLICABLES DE QUALITÉ MARCHANDE OU D'APTITUDE À UN USAGE PARTICULIER, SONT LIMITÉES À UN AN OU À LA PLUS COURTE PÉRIODE AUTORISÉE PAR LA LOI. Certains provinces ne permettent pas de limitation sur la durée des garanties implicites de qualité marchande ou d'aptitude à un usage particulier, de sorte que la limitation ci-dessus peut ne pas être applicable dans votre cas. Cette garantie vous confère des droits juridiques spécifiques et vous pouvez également jouir d'autres droits qui peuvent varier d'une juridiction à l'autre.

EXONÉRATION DE RESPONSABILITÉ DANS LES DOMAINES NON COUVERTS PAR LA GARANTIE

TRUARCTIC décline toute responsabilité au titre de la qualité, de la durabilité ou en cas de dépannage ou de réparation nécessaire sur ce gros appareil ménager autre que les responsabilités énoncées dans la présente garantie. Si vous souhaitez une garantie plus étendue ou plus complète que la garantie limitée fournie avec ce gros appareil ménager, adressez-vous à TRUARCTIC ou à votre détaillant pour obtenir les modalités d'achat d'une garantie étendue.

LIMITATION DES RECOURS; EXCLUSION DES DOMMAGES FORTUITS OU INDIRECTS

LE SEUL ET EXCLUSIF RECOURS DU CLIENT DANS LE CADRE DE LA PRÉSENTE GARANTIE LIMITÉE CONSISTE EN LA RÉPARATION PRÉVUE PAR LA PRÉSENTE. TRUARCTIC N'ASSUME AUCUNE RESPONSABILITÉ POUR LES DOMMAGES FORTUITS OU INDIRECTS. Certains provinces ne permettent pas l'exclusion ou la limitation des dommages fortuits ou indirects de sorte que ces limitations et exclusions peuvent ne pas être applicables dans votre cas. Cette garantie vous confère des droits juridiques spécifiques et vous pouvez également jouir d'autres droits qui peuvent varier d'une juridiction à l'autre.

®/™ ©2025 Truarctic. Used under license in Canada. All rights reserved.
Utilisé sous licence au Canada. Tous droits réservés